| No. A1 | 品 名 スタックカート | 寸 法 695X900X810 | 台数 12 |
|---|---|---|---|

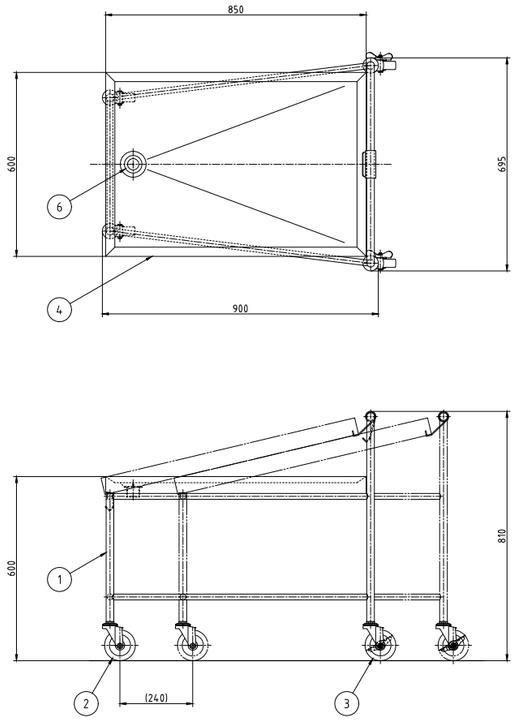


| No. | 品名 | 数 | 備考 |
|---|---|---|---|
| 1 | カートベース | 1 | SUS430 |
| 2 | ステンレスキャスタ | 2 | ウレタン車φ100 |
| 3 | ステンレスキャスタ | 2 | ウレタン車φ100 ストッパ付き |
| 4 | 運搬台 | 1 | SUS430(取り外し式) |
| 5 | 運搬台受 | 1 | SUS |
| 6 | 排水 | 1 | 32A ふろ栓 |

※機器姿勢は参考とする。

| No. A2 | 品 名 移動台 | 寸 法 1200X600X650 | 台数 6 |
|---|---|---|---|

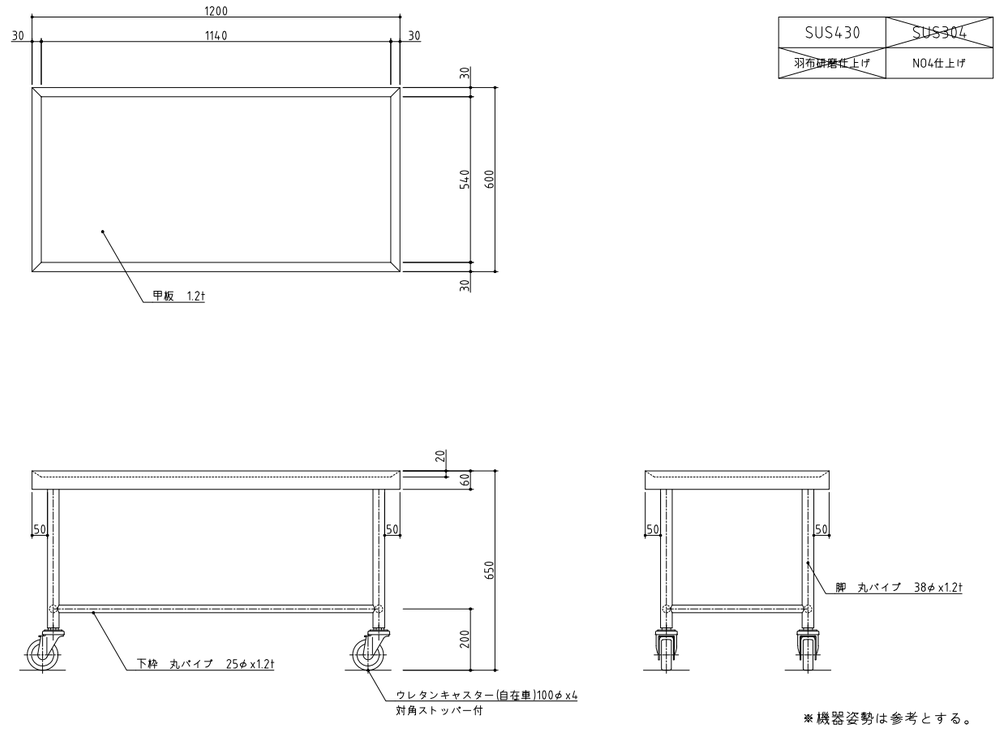


※機器姿勢は参考とする。

| No. A3 | 品 名 防水形デジタル台はかり | 寸 法 350X605X795 | 台数 6 |
|---|---|---|---|

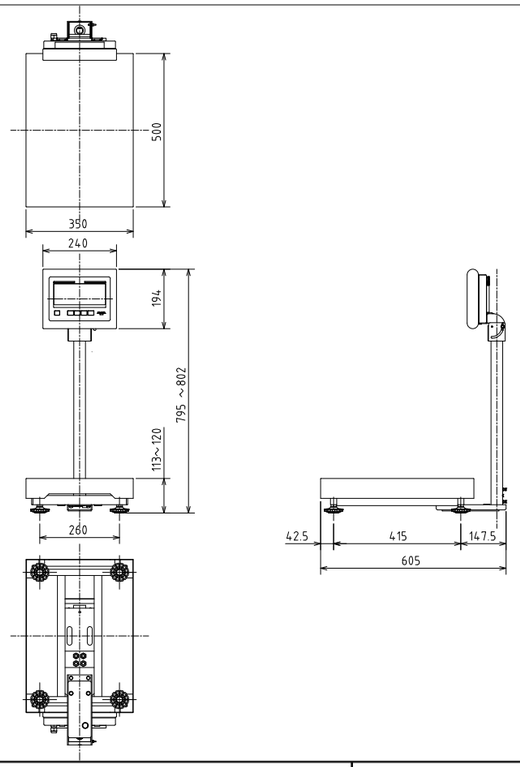


| 型 式 | DP-6701K-32 | DP-6701K-60 | DP-6701K-150 |
|---|---|---|---|
| ひょう量 | 32kg | 60kg | 150kg |
| 目 量 | 0.01kg | 0.02kg | 0.05kg |
| 最大風袋引量 | 32kg | 60kg | 150kg |
| 載台寸法 | 350(W)x500(D)mm | | |
| 表示数字寸法 | LCD表示：23.5(W)x45(H)mm | | |
| 製品寸法 | 350(W)x605(D)x795～802(H)mm | | |
| 製品重量 | 約13kg(乾電池含む) | | |
| 電 源 | 単1形乾電池4本(付属),専用ACアダプタ(オプション) | | |

※機器姿勢は参考とする。

| No. A4 | 品 名 はかり用置台 | 寸 法 850X550X900 | 台数 6 |
|---|---|---|---|

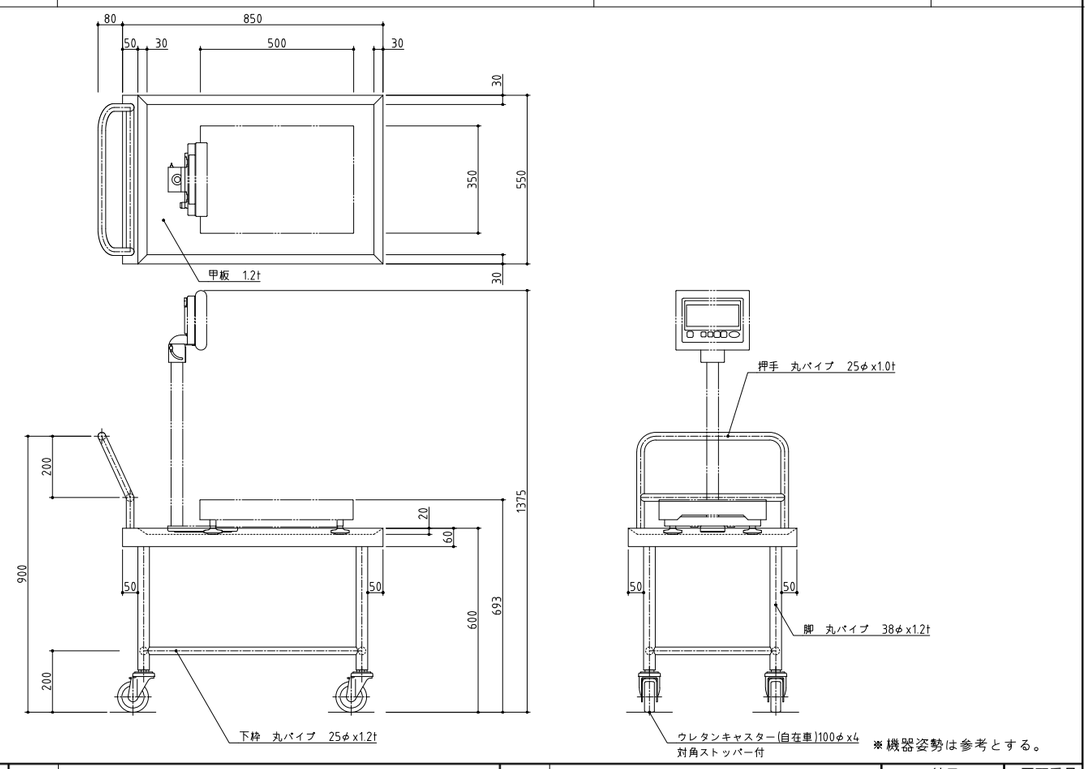


※機器姿勢は参考とする。

| 訂正 | 株式会社池田建築設計事務所 idea-image-inspiration | 設計者 有馬 慎介 一級建築士 第360847号 | 年月日 | 工事名 (仮称)新学校給食センター 厨房設備設置工事 | 図面名 厨房機器単品図1 | 縮尺 A1 - A3 - | 図面番号 厨-01 |
|---|---|---|---|---|---|---|---|
| | | 設計者 | 作図者 | | | | |

| No. A5 | 品 名 チェックテーブル613 | 寸 法 465X600X1005 | 台数 2 |
|---|---|---|---|

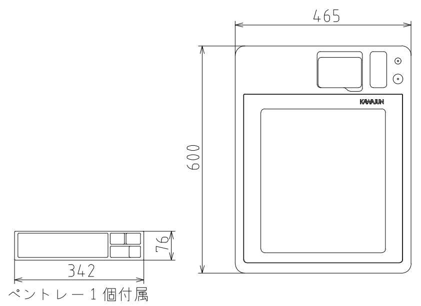


| 品 名 | チェックテーブル613 | チェックテーブル613B |
|---|---|---|
| 型 式 | BC256 | BC259 |
| 寸 法 | W465xD600xH1005mm | |
| 材 質 | 本 体：ステンレス | |
| | 天板：アクリル（透明） | 天板：アクリル（黒） |
| キャスター | φ65ゴム車（4輪自在 1輪ストッパー付） | |
| 自 重 | 29.4kg | |

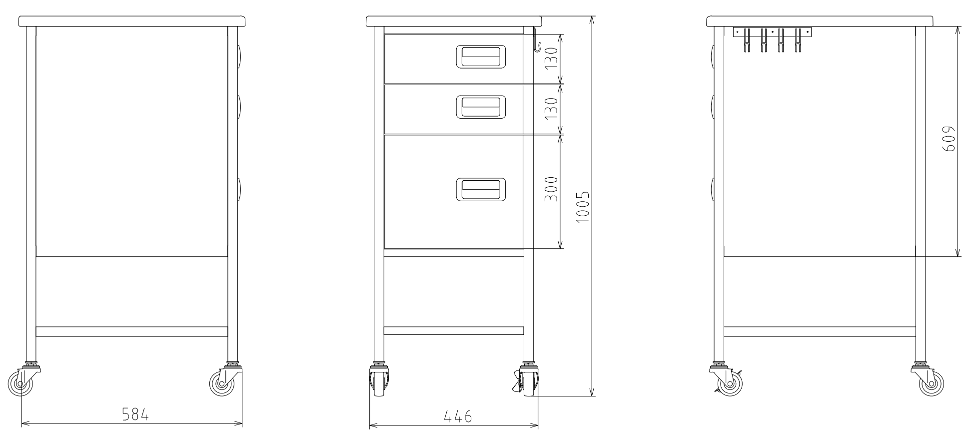


※機器姿勢は参考とする。

| No. A6 | 品 名 移動台 | 寸 法 1200X750X850 | 台数 2 |
|---|---|---|---|

| SUS430 | ~~SUS304~~ |
|---|---|
| 羽布研磨仕上げ | NO4仕上げ |

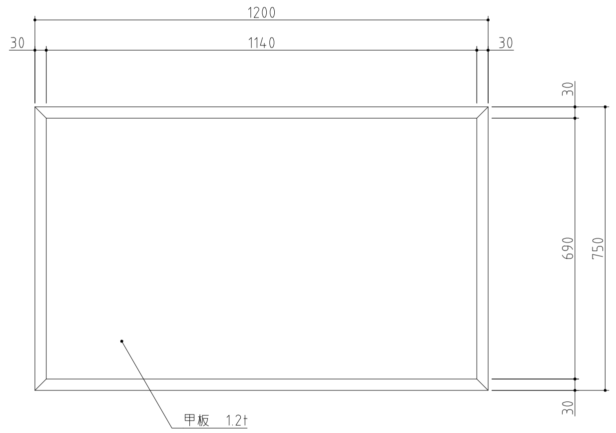


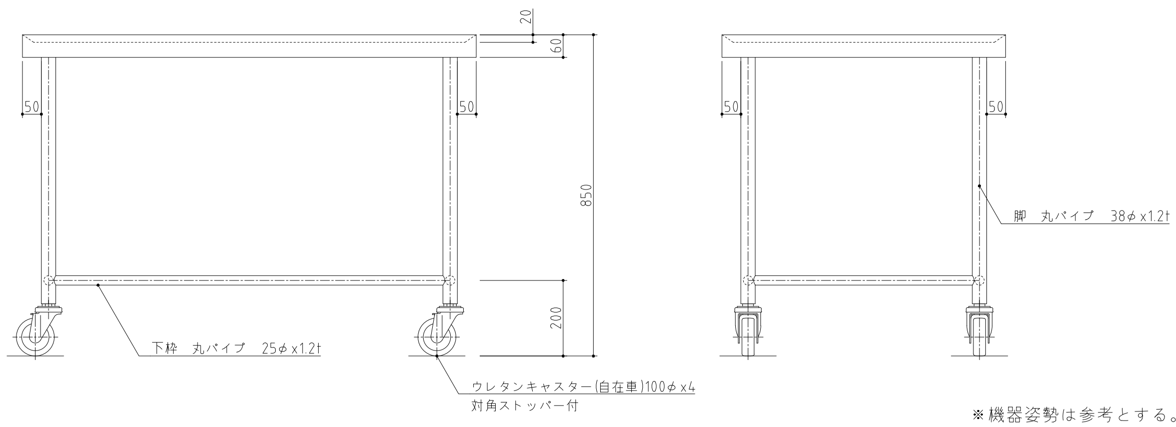


※機器姿勢は参考とする。

| No. A7 | 品 名 移動式パンラック | 寸 法 950X600X1000 | 台数 8 |
|---|---|---|---|

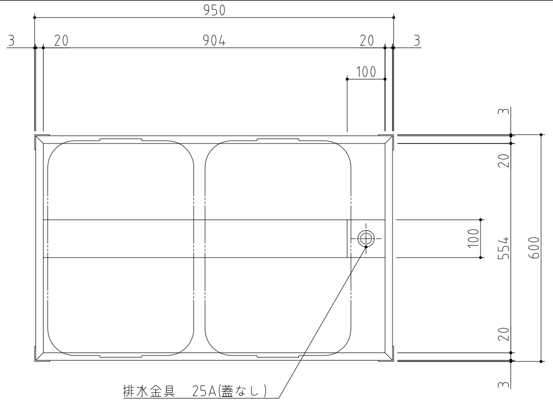


| SUS430 | ~~SUS304~~ |
|---|---|
| 羽布研磨仕上げ | NO4仕上げ |

| 使用可能プラスケット | |
|---|---|
| #500 | 578x386x281 |

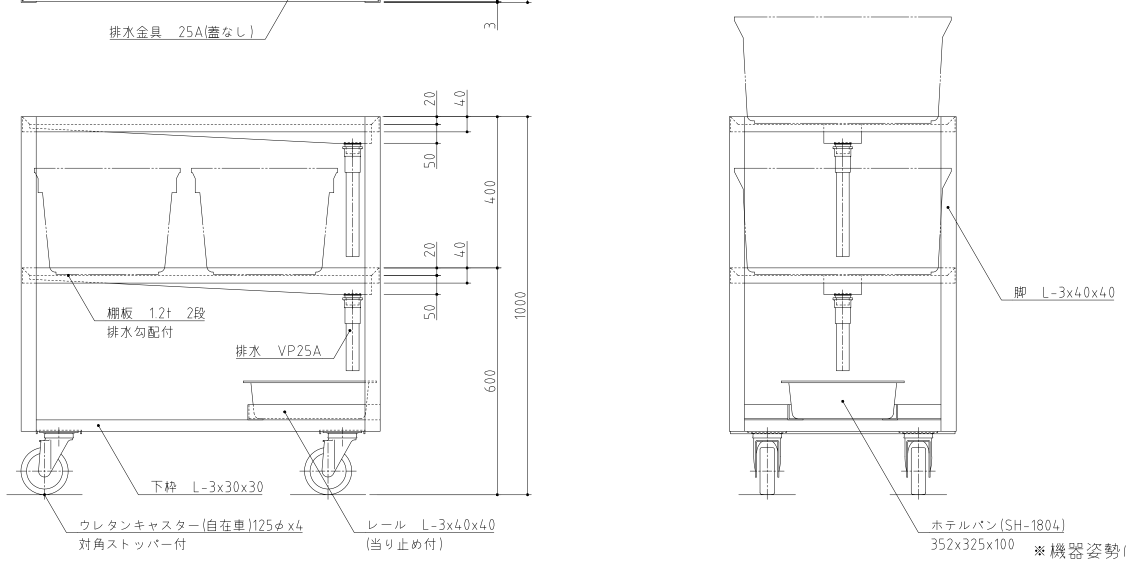


※機器姿勢は参考とする。

| No. A8 | 品 名 プレハブ冷蔵庫 | 寸 法 2300X5800X2544 | 台数 1 |
|---|---|---|---|

※プレハブパネル壁までクリアランス50mm以上必要

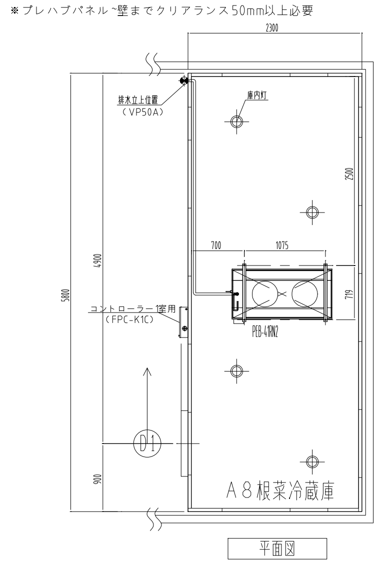


平面図

仕様明細（根菜冷蔵庫 4.12坪 5℃）

| | | | |
|---|---|---|---|
| パネル | LA型 | パネル厚さ=44mm CH=2500mm | |
| 組立方式 | | 現地にてコーチスクリュウ結合 | |
| 主要材料 | 表面材 | 外:0.4t カラー鋼板ソフトアイボリー | |
| | | 内:0.4t カラー鋼板ソフトアイボリー | |
| | 断熱材 | 硬質ポリウレタンフォーム(注入発泡) | |
| | 枠材 | 硬質塩化ビニル型材 | |
| | シール材 | シリコンシーラー | |
| | ベース | 樹脂ベース(床ナシタイプ) | 一式 |
| 主構成 | シリウスA型片引手動ズ゛リ | (D1) 入口有効(800Wx1905H)左引き | 1ヶ所 |
| | 庫内灯 | LED灯(9.0W) 1φ 100V | 4灯 |

| 電 気 容 量 | | | |
|---|---|---|---|
| | 容量 | ブレーカーサイズ | CV線径 |
| 動力 3φ 200V | 2.43kW | ELB 20AT | 3.5m m52 |
| 電灯 1φ 100V | 0.10kW | ELB 20AT | 3.5m m52 |
| 備 考 | | | |

※プレハブ周囲環境として,下記条件を守るようにして下さい。
（庫外温度28℃以下,湿度85%以下,周囲風速0.2m/s以上）
条件を超える場合には、結露が発生する恐れがあります。
※庫内灯・圧力調整弁の取付位置は現場のご指示による

【プレハブコントローラー】

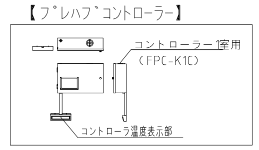


【室内機】

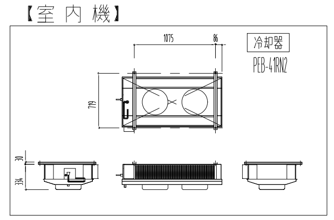


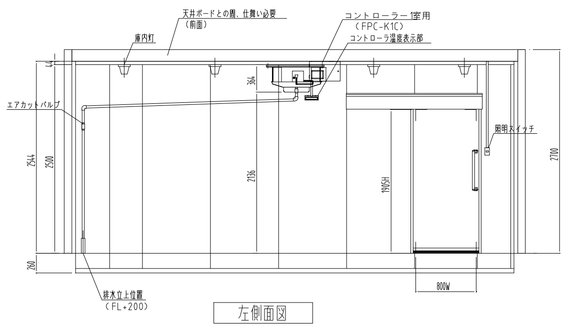


左側面図

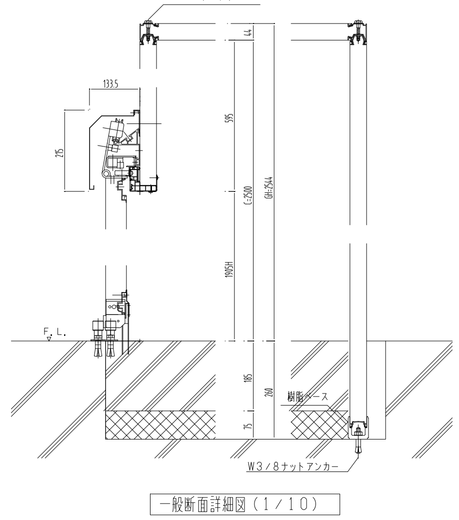


一般断面詳細図（1/10）

【室外機】

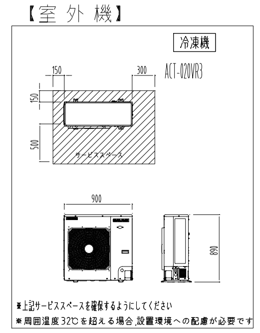


※機器姿勢は参考とする。

| 訂正 | 株式会社池田建築設計事務所 idea-image-inspiration | 設計者 有馬 慎介 一級建築士 第360847号 | 年月日 | 工事名 (仮称)新学校給食センター 厨房設備設置工事 | 図面名 厨房機器単品図2 | 縮尺 A1 - A3 - | 図面番号 厨-02 |
|---|---|---|---|---|---|---|---|
| | | 設計者 | 作図者 | | | | |

| No. A9 | 品 名 移動式パンラック | 寸 法 950X600X1000 | 台数 12 |
|---|---|---|---|

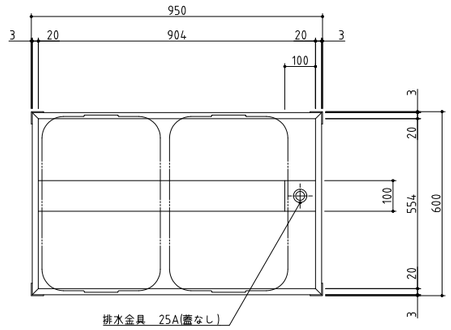


| SUS430 | SUS304 |
|---|---|
| 羽布研磨仕上げ | NO4仕上げ |

| 使用可能プラスケット | |
|---|---|
| #500 | 578x386x281 |

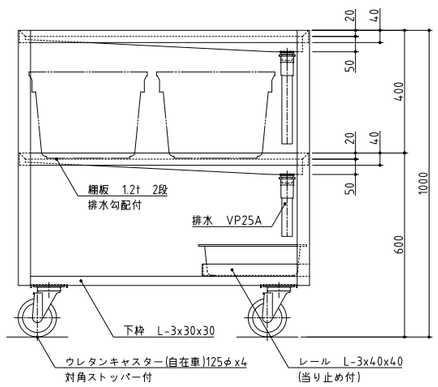


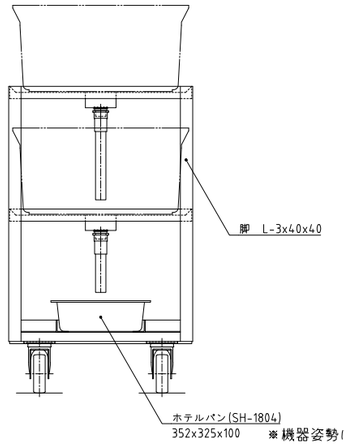


※機器姿勢は参考とする。

| No. A10 | 品 名 水切台付2槽シンク | 寸 法 2100X750X850 | 台数 1 |
|---|---|---|---|

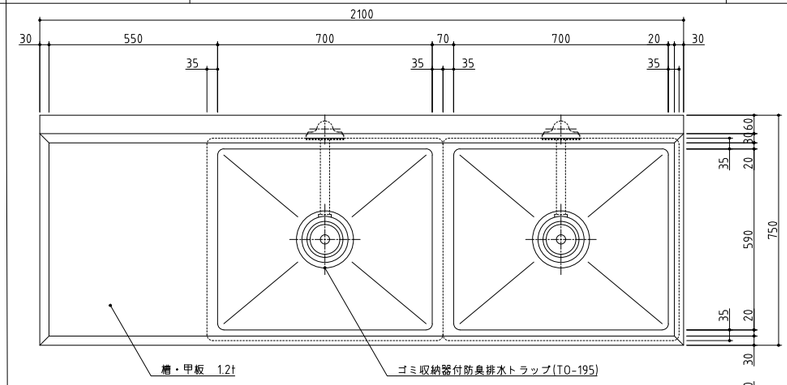


| SUS430 | SUS304 |
|---|---|
| 羽布研磨仕上げ | NO4仕上げ |

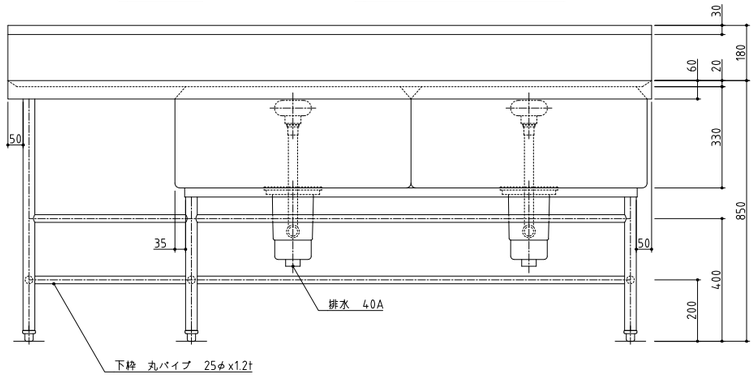


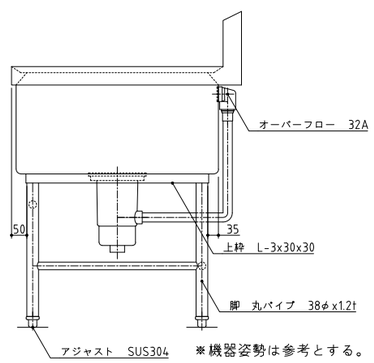


※機器姿勢は参考とする。

| No. A11 | 品 名 球根皮剥機 | 寸 法 1250X820X1093 | 台数 3 |
|---|---|---|---|

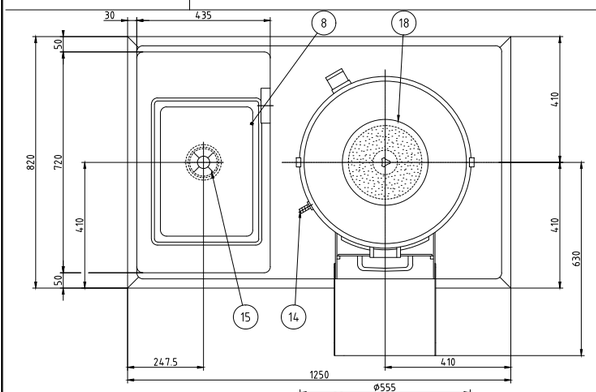


| No. | 品名 | 数 | 備考 |
|---|---|---|---|
| 1 | 蓋 | 1 | SUS304 |
| 2 | 本体 | 1 | FC200 |
| 3 | ドラム | 1 | SUS430 |
| 4 | 架台 | 1 | SUS304、他 |
| 5 | アジャスター | 4 | ZDC2 |
| 6 | 耐震金具 | 2 | SUS304(対角2ヶ所) |
| 7 | シンク | 1 | SUS430 |
| 8 | ストレーナー | 1 | ポリプロピレン |
| 9 | 取出口 | 1 | AC7A アルマイト処理 |
| 10 | ドアー | 1 | AC7A アルマイト処理 |
| 11 | ドアー取手 | 1 | 合成樹脂 |
| 12 | 皮剥ディスク | 1 | FC200 カーボランダム接着 |
| 13 | 蓋止め | 2 | SPCC クロムめっき |
| 14 | 給水口 | 1 | C3604BD ■φ20(内径)ホース用 |
| 15 | 排水口 | 1 | 50A |
| 16 | キャブタイヤコード | 1 | 3m差し込みプラグ付(三相4芯) |
| 17 | 押しボタンスイッチ | 1 | |
| 18 | 防水蓋 | 1 | 塩化ビニール 他 |
| 19 | 出口シュート | 1 | SUS304 |

※φ15(内径)ホース用はオプションです
※本体内部カーボランダム貼付けはオプションです

| 電源 | 三相 200V |
|---|---|
| 定格周波数 | 50/60Hz |
| 定格消費電力 | 0.75kW |
| 質量 | 160kg |

| 能力 | 1回の投入量 25～30kg |
|---|---|
| ディスク外径 | φ500 |

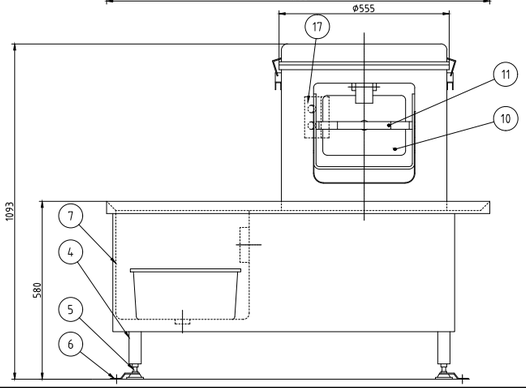


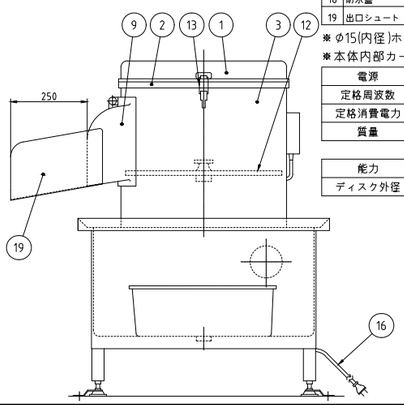


※出口シュート 250mm延長
※脚50mmUP
※給水・SW位置特殊

本図はD型を表す
※機器姿勢は参考とする。

| No. A12 | 品 名 包丁・まな板消毒保管機 | 寸 法 550X550X1920 | 台数 1 |
|---|---|---|---|

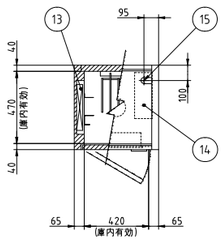


| No. | 品名 | 数 | 備考 |
|---|---|---|---|
| 1 | 本体 | 1 | SUS430 |
| 2 | アジャスト脚 | 4 | SUS304 |
| 3 | 扉 | 1 | SUS430 |
| 4 | 扉ハンドル | 1 | ZDC シルバーメタリック焼付塗装 |
| 5 | まな板用置台 | 2 | SUS430 取り外し式 |
| 6 | 棚 | 2 | SUS430 取り外し式 |
| 7 | 包丁乗せ台 | 2 | SUS430 |
| 8 | 自動排気ダンパ | 1 | 温度感知型 |
| 9 | 断熱材 | 1 | グラスウール |
| 10 | コントロールパネル | 1 | マイコンサーモ、残時間表示付 |
| 11 | ファンモータ | 1 | |
| 12 | 羽根 | 1 | シロッコ型 アルミニウム・アルマイト処理 |
| 13 | ヒータユニット | 1 | SUS304 |
| 14 | 制御盤 | 1 | |
| 15 | 電源接続口 | 1 | |
| 16 | 脚固定金具 | 2 | |

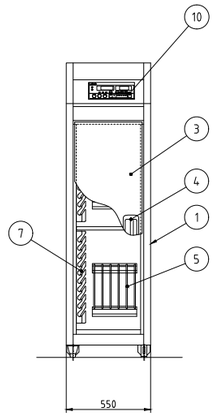


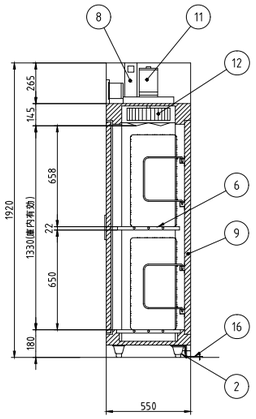


| 電源 | 三相 200V | 単相 100V |
|---|---|---|
| 定格周波数 | 50/60Hz | 50/60Hz |
| 定格消費電力 | 2.2kW | 2.2kW |
| 質量 | 90kg | 90kg |

| 電流値 | 7.4A | 23.2A |
|---|---|---|
| ファンモータ | 0.2kW | 0.2kW |
| ヒータユニット | 2.0kW | 2.0kW |
| 収納能力 | 包丁 20本(別途)<br>まな板 10枚(別途)<br>600X300X30(mm) | 包丁 20本(別途)<br>まな板 10枚(別途)<br>600X300X30(mm) |

※機器姿勢は参考とする。

| 訂正 | | 株式会社池田建築設計事務所 idea-image-inspiration | 設計者 有馬 慎介 一級建築士 第360847号 | 年月日 | 工事名 (仮称)新学校給食センター 厨房設備設置工事 | 図面名 厨房機器単品図3 | 縮尺 A1 - A3 - | 図面番号 厨-03 |
|---|---|---|---|---|---|---|---|---|
| | | | 設計者 | 作図者 | | | | |

| No. A13-1 | 品 名 野菜洗浄機 | 寸 法 1300X780X1390 | 台数 2 |
|---|---|---|---|

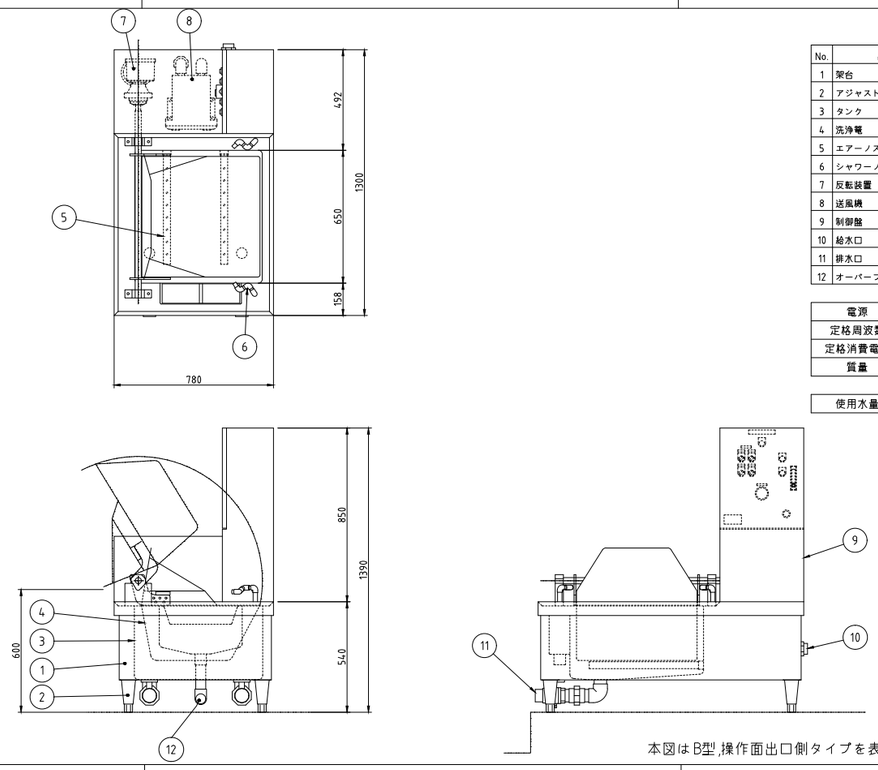


| No. | 品名 | 数 | 備考 |
|---|---|---|---|
| 1 | 架台 | 1 | SUS430 |
| 2 | アジャスト脚 | 4 | SUS304 |
| 3 | タンク | 1 | SUS430 |
| 4 | 洗浄竜 | 1 | SUS430 |
| 5 | エアーノズル | 2 | SUS304 |
| 6 | シャワーノズル | 2 | SUS304 |
| 7 | 反転装置 | 1 | 三相200V 0.1kW |
| 8 | 送風機 | 1 | 三相200V 0.28kW(50Hz)/0.42kW(60Hz) |
| 9 | 制御盤 | 1 | 三相200V |
| 10 | 給水口 | 1 | 32A |
| 11 | 排水口 | 2 | 50A |
| 12 | オーバーフロー排水口 | 1 | 40A |

| | |
|---|---|
| 電源 | 三相 200V |
| 定格周波数 | 50/60Hz |
| 定格消費電力 | 0.38/0.52kW |
| 質量 | 180kg |

| | |
|---|---|
| 使用水量 | 100L/1サイクル(3分) |

本図はB型,操作面出口側タイプを表す

※機器姿勢は参考とする。

| No. A13-2 | 品 名 野菜洗浄機 | 寸 法 1300X780X1390 | 台数 1 |
|---|---|---|---|

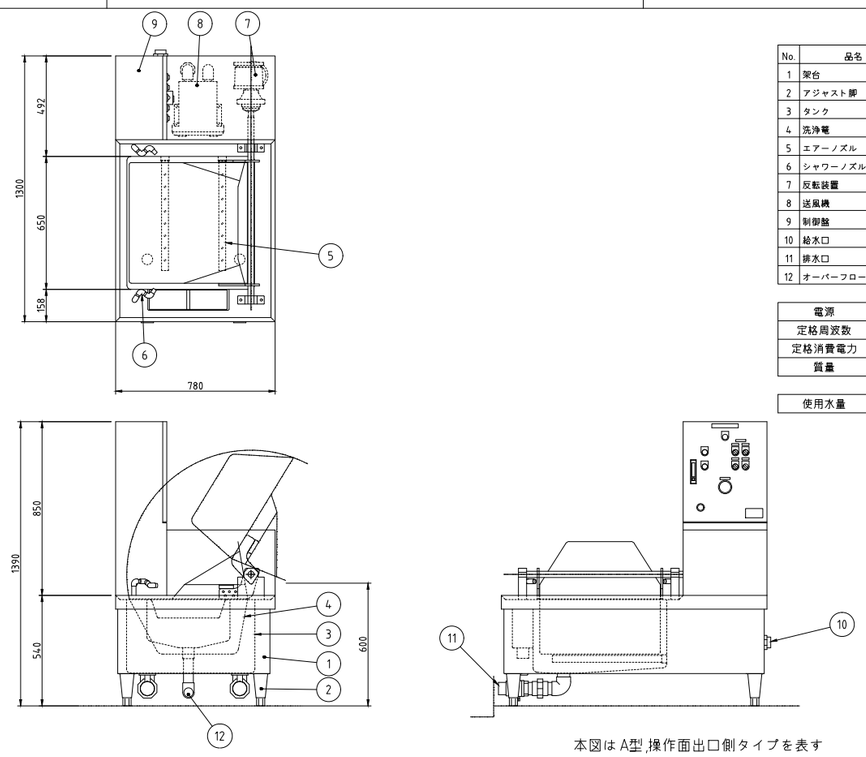


| No. | 品名 | 数 | 備考 |
|---|---|---|---|
| 1 | 架台 | 1 | SUS430 |
| 2 | アジャスト脚 | 4 | SUS304 |
| 3 | タンク | 1 | SUS430 |
| 4 | 洗浄竜 | 1 | SUS430 |
| 5 | エアーノズル | 2 | SUS304 |
| 6 | シャワーノズル | 2 | SUS304 |
| 7 | 反転装置 | 1 | 三相200V 0.1kW |
| 8 | 送風機 | 1 | 三相200V 0.28kW(50Hz)/0.42kW(60Hz) |
| 9 | 制御盤 | 1 | 三相200V |
| 10 | 給水口 | 1 | 32A |
| 11 | 排水口 | 2 | 50A |
| 12 | オーバーフロー排水口 | 1 | 40A |

| | |
|---|---|
| 電源 | 三相 200V |
| 定格周波数 | 50/60Hz |
| 定格消費電力 | 0.38/0.52kW |
| 質量 | 180kg |

| | |
|---|---|
| 使用水量 | 100L/1サイクル(3分) |

本図はA型,操作面出口側タイプを表す

※機器姿勢は参考とする。

| No. A14 | 品 名 球根受け用 L型運搬車 | 寸 法 1050X700X900 | 台数 3 |
|---|---|---|---|

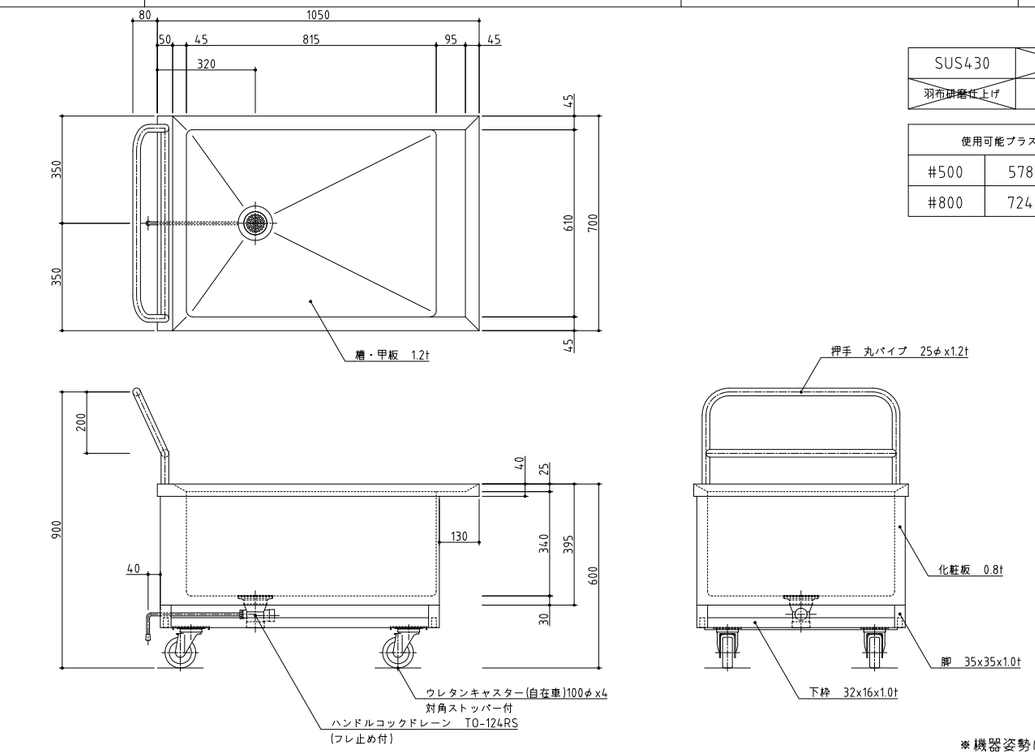


| SUS430 | ~~SUS304~~ |
|---|---|
| ~~羽布研磨仕上げ~~ | NO4仕上げ |

| 使用可能プラスケット | |
|---|---|
| #500 | 578x386x281 |
| #800 | 724x474x339 |

※機器姿勢は参考とする。

| No. A15 | 品 名 粉砕流し台 | 寸 法 1500X750X720 | 台数 1 |
|---|---|---|---|

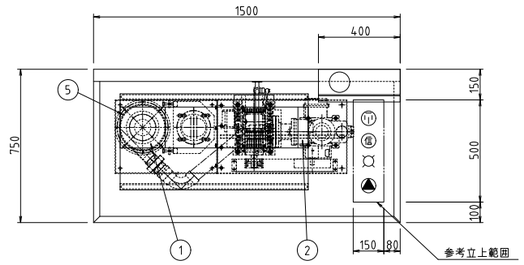


| No. | 名 称 | 数 | 備 考 |
|---|---|---|---|
| 1 | ﾍﾞﾙﾄ駆動低背粉砕機ﾕﾆｯﾄ | 1 | 3相200V1.5kw |
| 2 | 搬送ポンプユニット | 1 | 3相200V2.2kw |
| 3 | DPベース | 1 | SUS304 |
| 4 | シンク天板 | 1 | SUS430 |
| 5 | 粉砕機投入口 | 1 | φ160 |
| 6 | シンクキャビネット | 1 | SUS430 |
| 7 | シンクバックガード | 1 | SUS430 |
| 8 | 給水配管 | 1 | 20Aバイパス(接続済) |
| 9 | 給水接続口 | 1 | 20Aユニオン |
| 10 | シャワーパイプ | 2 | 15A(接続済)、自動 |
| 11 | ノズル | 1 | 15A(接続済)、自動 |
| 12 | カラン | 1 | 15A(接続済)、自動 |
| 13 | 粉砕部制御盤 | 1 | SUS304防水、防塵 |
| 14 | パトライト | 1 | プラスチック等 |
| 15 | 搬送ポンプ吐出口 | 1 | 40ATP |

外形寸法：1500× 750× 720

＊スラリー配管延長50m以上100m未満

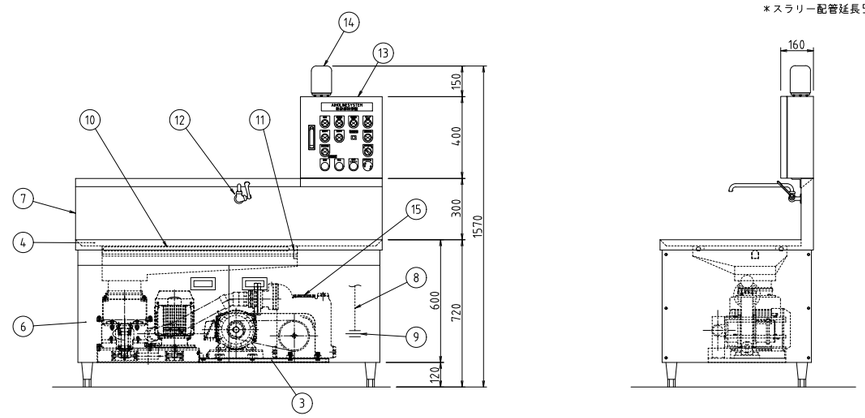


※機器姿勢は参考とする。

| 訂正 | 株式会社池田建築設計事務所 idea-image-inspiration | 設計者 有馬 慎介 一級建築士 第360847号 | 年月日 | 工事名 (仮称)新学校給食センター 厨房設備設置工事 | 図面名 厨房機器単品図4 | 縮尺 A1 - A3 - | 図面番号 厨-04 |
|---|---|---|---|---|---|---|---|
| | | 設計者 | 作図者 | | | | |

| No. A16 | 品名 水切台付2槽シンク | 寸法 2400X750X850 | 台数 1 |
|---|---|---|---|

| SUS430 | SUS304 |
|---|---|
| 羽布研磨仕上げ | NO4仕上げ |

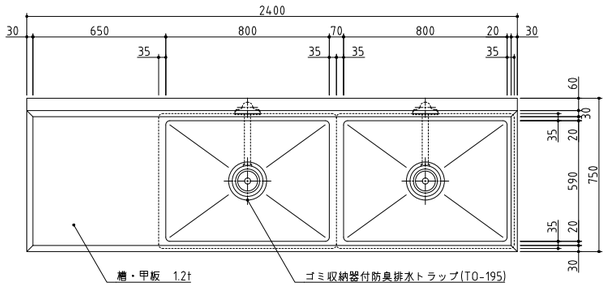


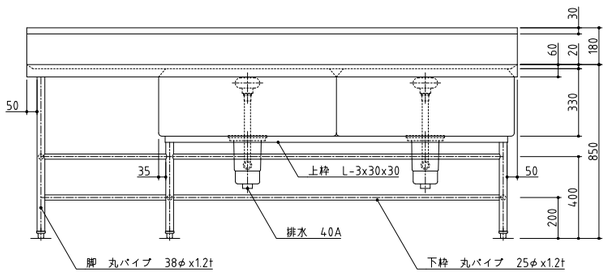


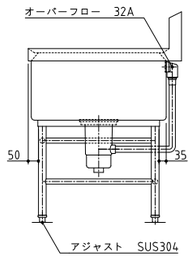


※下枠位置1面特殊　※機器姿勢は参考とする。

| No. A17 | 品名 器具洗浄機 | 寸法 3000X800X1730 | 台数 1 |
|---|---|---|---|

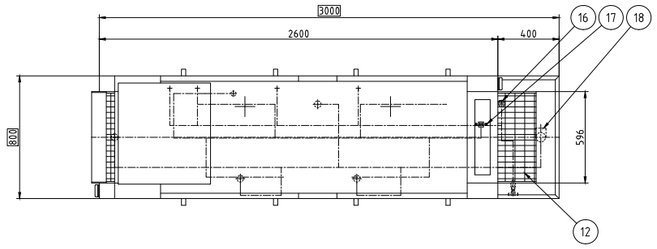


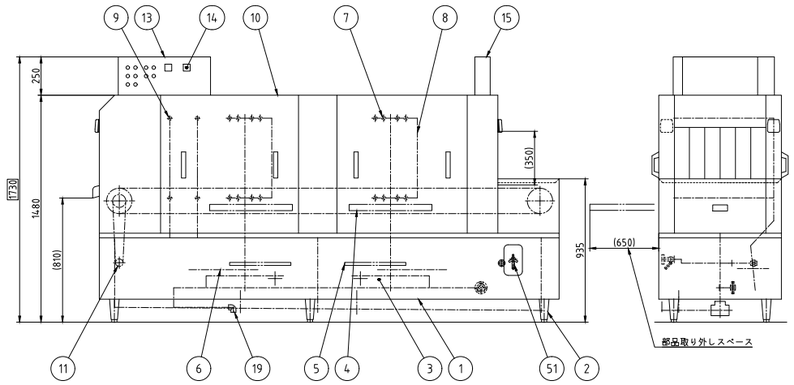


| No. | 品名 | 数 | 備考 |
|---|---|---|---|
| 1 | 架台 | 1 | SUS430 |
| 2 | アジャスト脚 | 6 | SUS304 |
| 3 | タンク | 2 | SUS430 (80L) |
| 4 | タンクストレーナ | 2 | SUS430 パンチング板 |
| 5 | ポンプストレーナ | 2 | SUS430 パンチング板 |
| 6 | 洗浄ポンプ | 2 | 2.2kW |
| 7 | 洗浄ノズル | 1式 | SUS304 |
| 8 | サイドノズル | 1式 | SUS304 |
| 9 | 仕上げすすぎノズル | 1式 | SUS304 |
| 10 | 本体 | 1 | SUS430 |
| 11 | コンベヤ駆動装置 | 1 | 0.1kW |
| 12 | コンベヤ | 1 | SUSおよび合成樹脂 |
| 13 | 制御盤 | 1 | SUS430 |
| 14 | タンク温度計 | 2 | |
| 15 | 排気ダクト | 1 | |
| 16 | 給水接続口 | 1 | 15A |
| 17 | 蒸気接続口 | 1 | 20A |
| 18 | 排水口 | 1 | 50A |
| 19 | 蒸気ドレン排水口 | 1 | 20A |
| 51 | 散水栓 | 1 | ワンタッチカプラ付き(適合ホース内径13~16mm) |

| | |
|---|---|
| 蒸気圧 | 0.2MPa |
| 蒸気消費量 | 150kg/h |
| 電源 | 三相 200V |
| 定格周波数 | 60Hz |
| 定格消費電力 | 4.5kW |

| | |
|---|---|
| 使用水量 | 1380L/h |
| 使用水圧 | 0.1~0.2MPa |

| | | | |
|---|---|---|---|
| コンベヤ速度 | 低速 | 2m/min | 490個/h |
| 処理能力 | 標準 | 5.5m/min | 1350個/h |
| (φ325の食缶) | 高速 | 9m/min | 2210個/h |

●入口カバードライ仕様
●給水・蒸気配管SUS製(バルブ類含む)
●排水配管直結仕様

本図はA型を表す　※機器姿勢は参考とする。

| No. A18 | 品名 移動台 | 寸法 1200X750X800 | 台数 1 |
|---|---|---|---|

| SUS430 | SUS304 |
|---|---|
| 羽布研磨仕上げ | NO4仕上げ |

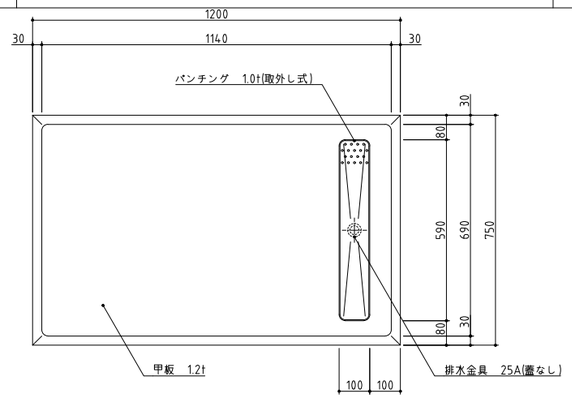


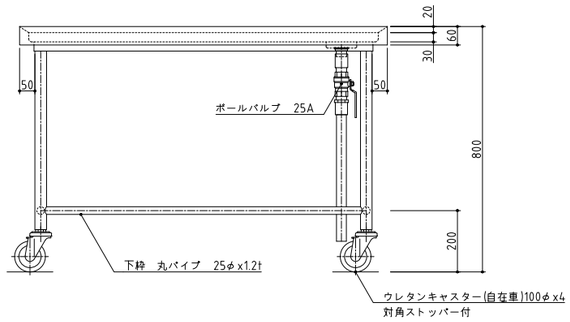


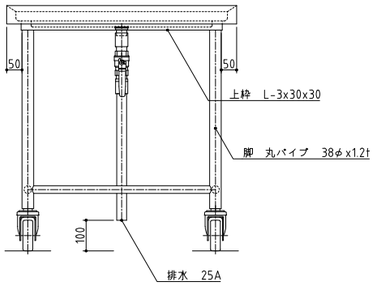


※機器姿勢は参考とする。

| No. A19 | 品名 トラックインタイプ 電気式消毒保管機 | 寸法 2260X2820X2150 | 台数 1 |
|---|---|---|---|

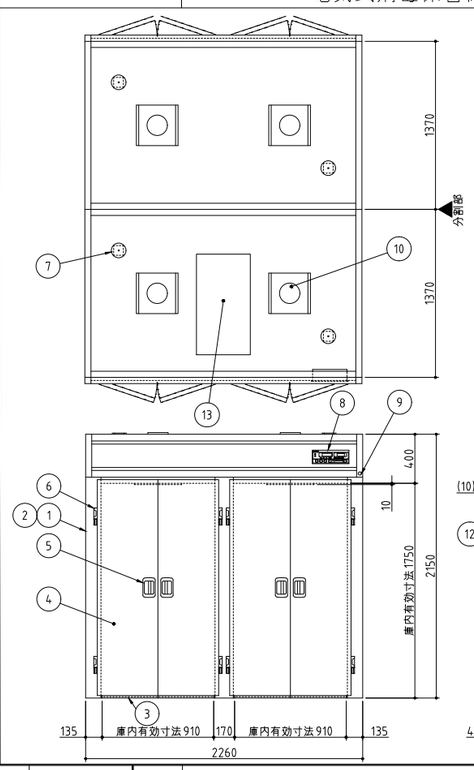


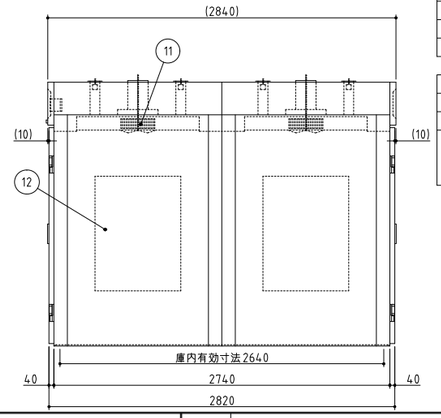


| No. | 品名 | 数 | 備考 |
|---|---|---|---|
| 1 | 本体化粧 | 1 | SUS430 |
| 2 | 本体骨組 | 1 | SS400 |
| 3 | 床板 | 4 | SUS304 t2 |
| 4 | 扉 | 8 | SUS430 |
| 5 | 扉ハンドル | 8 | ZDC シルバーメタリック焼付塗装 |
| 6 | コーナリフトヒンジ | 16 | ZDC クロムメッキ |
| 7 | 自動排気ダンパ | 4 | 温度感知型 |
| 8 | コントロールパネル | 1 | マイコンサーモ、残時間表示付 |
| 9 | 押しボタンスイッチ | 1 | 運転/停止 |
| 10 | ファンモータ | 4 | |
| 11 | 羽根 | 4 | シロッコ型 アルミニウム アルマイト処理 |
| 12 | ヒータユニット | 4 | SUS304 |
| 13 | 制御盤 | 1 | |

| | |
|---|---|
| 電源 | 三相 200V |
| 定格周波数 | 50/60Hz |
| 定格消費電力 | 54.0kW |
| 質量 | 1200kg |

| | |
|---|---|
| 電流値 | 162.4A |
| ファンモータ | 6.0kW |
| ヒータユニット | 48.0kW |
| かご収容数 | 4台(別途) 830X1170X1691(mm) (バンパーゴム含まず) |

本図は、両面式を表す
※機器姿勢は参考とする。

| 訂正 | | 株式会社池田建築設計事務所 idea-image-inspiration | 設計者 有馬 慎介 一級建築士 第360847号 | 年月日 | 工事名 (仮称)新学校給食センター 厨房設備設置工事 | 図面名 厨房機器単品図 5 | 縮尺 A1 - A3 - | 図面番号 厨-05 |
|---|---|---|---|---|---|---|---|---|
| | | | 設計者 | 作図者 | | | | |

| No. A20 | 品名 トラックインタイプ 電気式消毒保管機 | 寸法 1180X2820X2150 | 台数 1 |
|---|---|---|---|

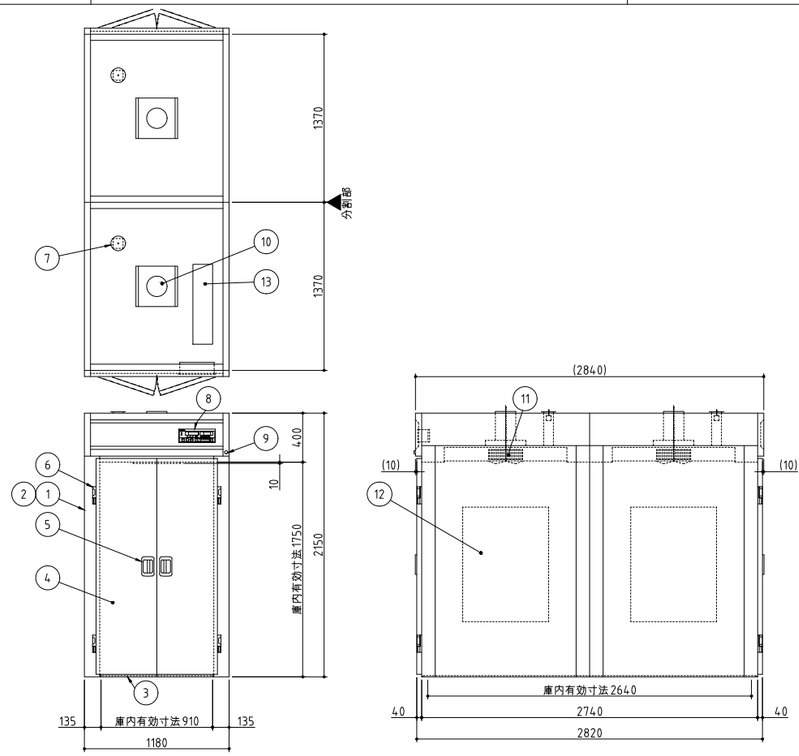


| No. | 品名 | 数 | 備考 |
|---|---|---|---|
| 1 | 本体化粧 | 1 | SUS430 |
| 2 | 本体骨組 | 1 | SS400 |
| 3 | 床板 | 2 | SUS304 t2 |
| 4 | 扉 | 4 | SUS430 |
| 5 | 扉ハンドル | 4 | ZDC シルバーメタリック焼付塗装 |
| 6 | コーナリフトヒンジ | 8 | ZDC クロムメッキ |
| 7 | 自動排気ダンパ | 2 | 温度感知型 |
| 8 | コントロールパネル | 1 | マイコンサーモ、残時間表示付 |
| 9 | 押しボタンスイッチ | 1 | 運転/停止 |
| 10 | ファンモータ | 2 | |
| 11 | 羽根 | 2 | シロッコ型 アルミニウム アルマイト処理 |
| 12 | ヒータユニット | 2 | SUS304 |
| 13 | 制御盤 | 1 | |

| | |
|---|---|
| 電源 | 三相 200V |
| 定格周波数 | 50/60Hz |
| 定格消費電力 | 27.0kW |
| 質量 | 680kg |

| | |
|---|---|
| 電流値 | 81.2A |
| ファンモータ | 3.0kW |
| ヒータユニット | 24.0kW |
| かご収容数 | 2台(別途)<br>830X1170X1691(mm)<br>(バンパーゴム含まず) |

本図は、両面式を表す

※機器姿勢は参考とする。

| No. A21 | 品名 トラックインタイプ 電気式消毒保管機 | 寸法 2260X1300X2150 | 台数 2 |
|---|---|---|---|

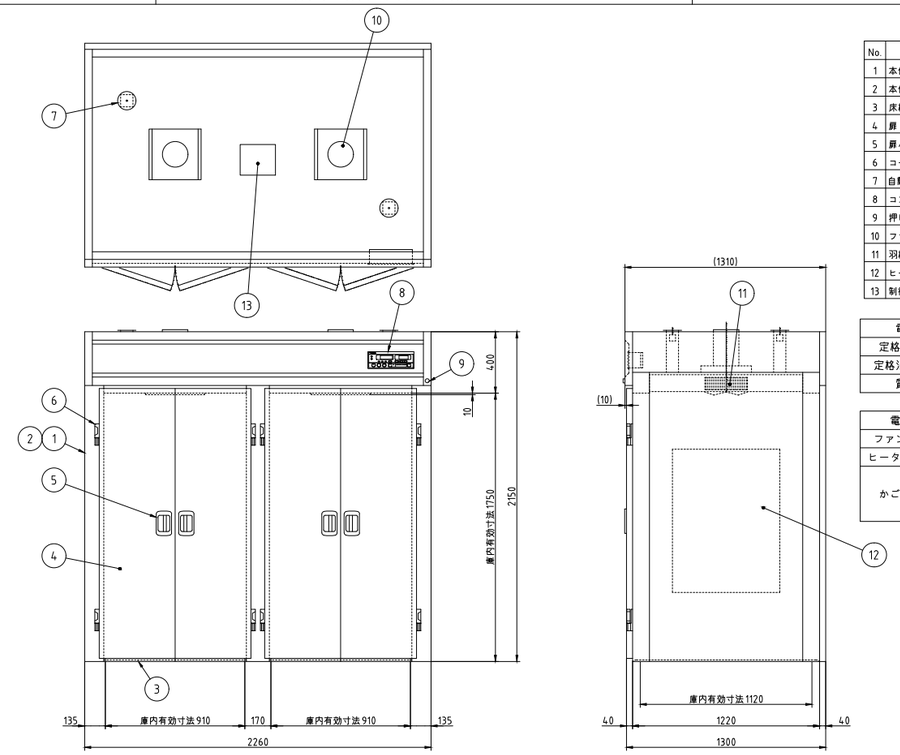


| No. | 品名 | 数 | 備考 |
|---|---|---|---|
| 1 | 本体化粧 | 1 | SUS430 |
| 2 | 本体骨組 | 1 | SS400 |
| 3 | 床板 | 2 | SUS304 t2 |
| 4 | 扉 | 4 | SUS430 |
| 5 | 扉ハンドル | 4 | ZDC シルバーメタリック焼付塗装 |
| 6 | コーナリフトヒンジ | 8 | ZDC クロムメッキ |
| 7 | 自動排気ダンパ | 2 | 温度感知型 |
| 8 | コントロールパネル | 1 | マイコンサーモ、残時間表示付 |
| 9 | 押しボタンスイッチ | 1 | 運転/停止 |
| 10 | ファンモータ | 2 | |
| 11 | 羽根 | 2 | シロッコ型 アルミニウム アルマイト処理 |
| 12 | ヒータユニット | 2 | SUS304 |
| 13 | 制御盤 | 1 | |

| | |
|---|---|
| 電源 | 三相 200V |
| 定格周波数 | 50/60Hz |
| 定格消費電力 | 27.0kW |
| 質量 | 600kg |

| | |
|---|---|
| 電流値 | 81.2A |
| ファンモータ | 3.0kW |
| ヒータユニット | 24.0kW |
| かご収容数 | 2台(別途)<br>830X1170X1691(mm)<br>(バンパーゴム含まず) |

本図は片面式を表す

※奥行-150mm

※機器姿勢は参考とする。

| No. A22-1 | 品名 トラックイン用カート | 寸法 1170X830X1691 | 台数 6 |
|---|---|---|---|

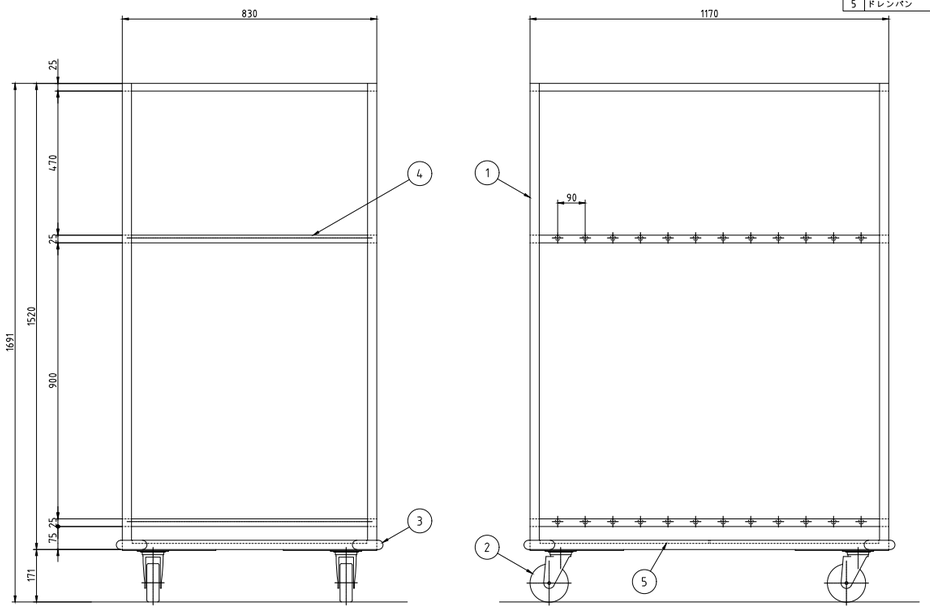


| No. | 品名 | 数 | 備考 |
|---|---|---|---|
| 1 | フレーム | 1 | SUS430 |
| 2 | キャスタ | 4 | ナイロン SUS304 φ125 |
| 3 | コーナーバンパー | 4 | シリコンゴム t=20 |
| 4 | 棚 | 2 | SUS430 取外し式 |
| 5 | ドレンパン | 2 | SUS430 取外し式 |

※機器姿勢は参考とする。

| No. A22-2 | 品名 トラックイン用カート | 寸法 1020X830X1691 | 台数 4 |
|---|---|---|---|

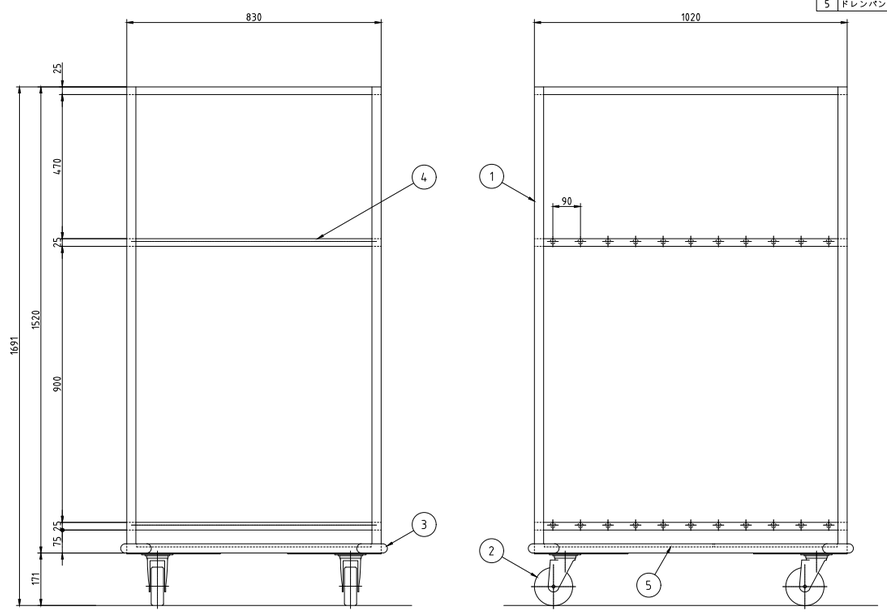


| No. | 品名 | 数 | 備考 |
|---|---|---|---|
| 1 | フレーム | 1 | SUS430 |
| 2 | キャスタ | 4 | ナイロン SUS304 φ125 |
| 3 | コーナーバンパー | 4 | シリコンゴム t=20 |
| 4 | 棚 | 2 | SUS430 取外し式 |
| 5 | ドレンパン | 2 | SUS430 取外し式 |

※機器姿勢は参考とする。

| 訂正 | 株式会社池田建築設計事務所 idea-image-inspiration | 設計者 有馬 慎介 一級建築士 第360847号 | 年月日 | 工事名 (仮称)新学校給食センター 厨房設備設置工事 | 図面名 厨房機器単品図 6 | 縮尺 A1 - A3 - | 図面番号 厨-06 |
|---|---|---|---|---|---|---|---|
| | | 設計者 | 作図者 | | | | |

| No. A23 | 品 名 検食保存用冷凍庫 | 寸 法 1490X800X1950 | 台数 2 |
|---|---|---|---|

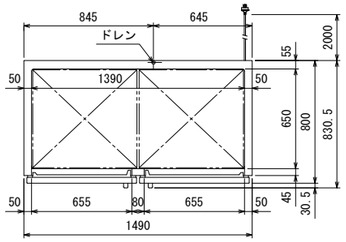


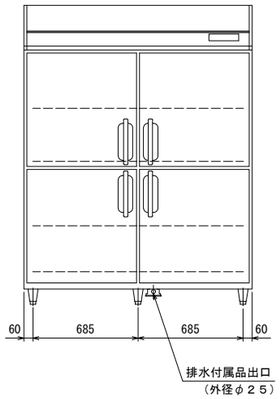


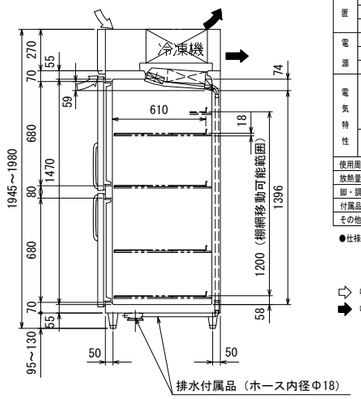


| 品名 | | 業務用冷凍庫 | |
|---|---|---|---|
| 機種名 | | GRD－154FDX | |
| 寸法 | 外形 (mm) (幅X奥行X高さ) | 1490×800×1950 | |
| | 内形 (mm) (幅X奥行X高さ) | 1390×650×1470 | |
| 定格内容積 (L) | | 1373 | |
| 製品質量 (kg) | | 160 | |
| 材質 | 外装 | 正面・側面 ステンレス鋼板<br>機械室パネル ステンレス鋼板 クリアコーティング<br>天・背面・底面 亜鉛鉄板 | |
| | 内装 | ステンレス鋼板 | |
| | 扉 | 外面 ステンレス鋼板 クリアコーティング<br>裏面 樹脂成形品 マグネット式4枚 | |
| | 断熱材 | 硬質発泡ポリウレタン | |
| | 自在棚 | 鋼線樹脂コーティング | |
| 冷却性能（無負荷、周囲温度30℃） | | －20℃以下 | |
| 冷却装置 | 圧縮機公称出力 | インバータ側220W 一定速側350W | |
| | 冷媒制御方法 | キャピラリーチューブ | |
| | 凝縮器 | マイクロチャンネル強制空冷式 | |
| | 冷却器 | フィンチューブ冷気強制循環式 | |
| | 冷媒 | インバータ側R1234yf 一定速側R1234yf | |
| | 温度制御 | マイコン制御 デジタル温度表示 | |
| | 霜取方式 | マイコン制御 ヒーターデフロスト | |
| 電源 | 適用ブレーカー容量 | 三相200V 15A 50/60Hz | |
| | 適用コンセント形式 | 接地形 3極 20A 250V | |
| | 許容電圧範囲 (V) | 180～220 | |
| 電気特性 | 冷却時 (50/60Hz) | 運転電流 (A) | 1.8/1.7 |
| | | 始動電流 (A) | 17.0/15.8 |
| | | 消費電力 (W) | 475/455 |
| | | 力 率 (%) | 76/77 |
| | 霜取時 (50/60Hz) | 運転電流 (A) | 2.7 |
| | | 消費電力 (W) | 546 |
| 使用周囲温度 (℃) | | 5～35 | |
| 放熱量 | | 725/760W | |
| 脚・調節範囲 | | 樹脂製、95～130mm | |
| 付属品 | | 棚網8枚、排水配管キット一式 | |
| その他 | | 凝縮器フィルター | |

●仕様・外観につきましては改良の為予告なく変更することがあります。

⇨ 吸込
➡ 吹出

コンセント形状

※機器姿勢は参考とする。

| No. A24-1 | 品 名 掃除用具入れ | 寸 法 600X600X2000 | 台数 1 |
|---|---|---|---|

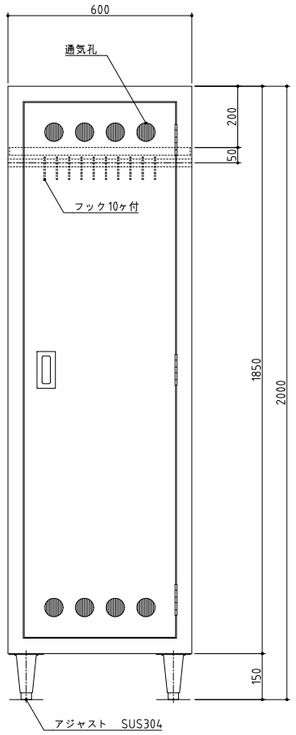


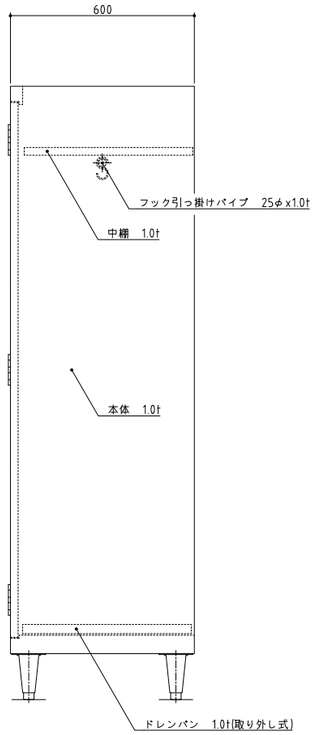


| SUS430 | ~~SUS304~~ |
|---|---|
| ~~羽布研磨仕上げ~~ | NO4仕上げ |

※機器姿勢は参考とする。

| No. A24-2 | 品 名 掃除用具入れ | 寸 法 600X600X2000 | 台数 3 |
|---|---|---|---|

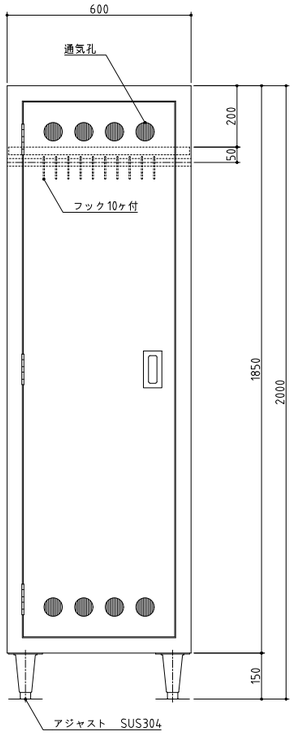


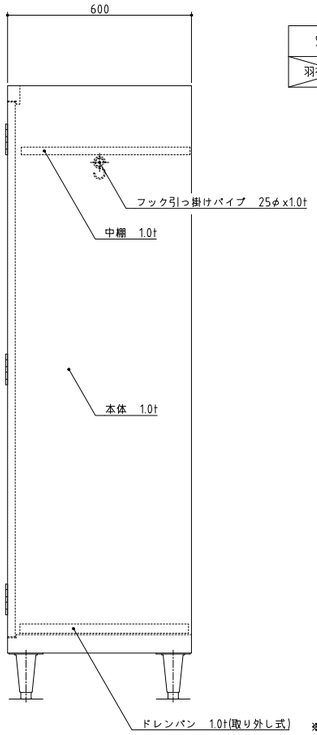


| SUS430 | ~~SUS304~~ |
|---|---|
| ~~羽布研磨仕上げ~~ | NO4仕上げ |

※機器姿勢は参考とする。

| No. A25 | 品 名 新油タンク | 寸 法 1190X1360X3330 | 台数 1 |
|---|---|---|---|

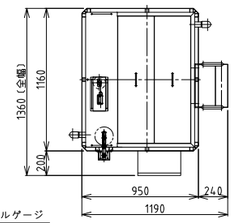


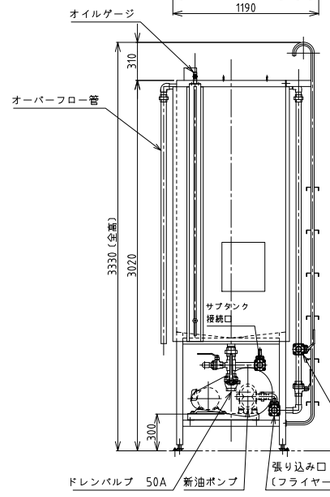


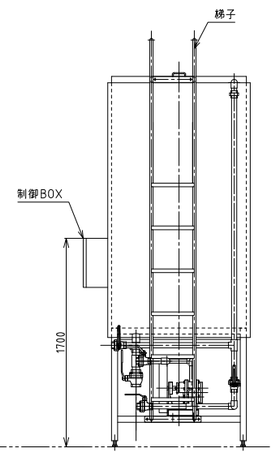


| 主仕様 | |
|---|---|
| 有効容量 | 1900L |
| 電源電力 | 3相 200V 1.5kW |

※制御BOXへの一次電源接続が必要です
※フライヤー側での操作線の接続が必要です
(1.25sqx4本+予備線4本)

※機器姿勢は参考とする。

| 訂正 | 株式会社池田建築設計事務所 idea-image-inspiration | 設計者 有馬 慎介 一級建築士 第360847号 | 年月日 | 工事名 (仮称)新学校給食センター 厨房設備設置工事 | 図面名 厨房機器単品図7 | 縮尺 A1 - A3 - | 図面番号 厨-07 |
|---|---|---|---|---|---|---|---|
| | | 設計者 | 作図者 | | | | |

| No. B1/B2 | 品　名　プレハブ冷凍庫/プレハブ冷蔵庫 | 寸　法 6000X3500X2600 6000X2500X2544 | 台数　各1 |
|---|---|---|---|

■プレハブパネル・壁までクリアランス50mm以上必要

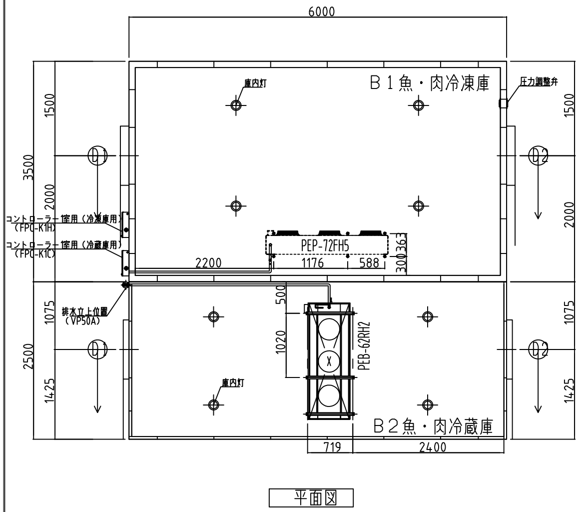


平面図

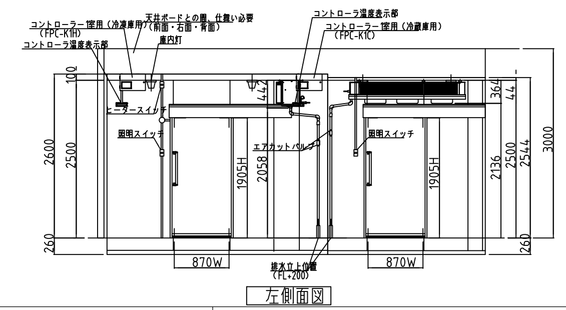


左側面図

仕様明細（冷凍庫　6.48坪　-25℃）

| | | | |
|---|---|---|---|
| パネル | DF型 | パネル厚さ=100mm CH=2500mm | |
| 組立方式 | | 現地にてボルト結合 | |
| 主要材料 | 表面材 | 外:0.4t カラー鋼板ソフトアイボリー | |
| | | 内:0.4t カラー鋼板ソフトアイボリー | |
| | 断熱材 | 硬質ポリウレタンフォーム（注入発泡） | |
| | 枠材 | 硬質塩化ビニル型材 | |
| | シール材 | シリコンシーラー | |
| | ベース | 樹脂ベース（床ナシタイプ） | 一式 |
| 主構成 | シリウスF型片引手動ズリ | ①1入口有効（870Wx1905H）右引き | 1ヶ所 |
| | | 開口枠ヒーター（1Φ 100V 75W） | |
| | | ズリゴムヒーター（1Φ 100V 14W） | |
| | シリウスF型片引手動ズリ | ①2入口有効（870Wx1905H）左引き | 1ヶ所 |
| | | 開口枠ヒーター（1Φ 100V 75W） | |
| | | ズリゴムヒーター（1Φ 100V 14W） | |
| | 庫内灯 | LED灯（9.0W） 1φ 100V | 4灯 |
| | 小型圧力調整弁 | 100V 30W | 2個 |
| 加工 | 熱縁切り | （20x2725）テープ巻き 庫外側埋込 | 2ヶ所 |
| 出荷部品 | | プラヒート 1φ 100V 52W | 2個 |

仕様明細（冷蔵庫　4.63坪　0℃）

| | | | |
|---|---|---|---|
| パネル | LA型 | パネル厚さ=44mm CH=2500mm | |
| 組立方式 | | 現地にてコーチスクリュウ結合 | |
| 主要材料 | 表面材 | 外:0.4t カラー鋼板ソフトアイボリー | |
| | | 内:0.4t カラー鋼板ソフトアイボリー | |
| | 断熱材 | 硬質ポリウレタンフォーム（注入発泡） | |
| | 枠材 | 硬質塩化ビニル型材 | |
| | シール材 | シリコンシーラー | |
| | ベース | 樹脂ベース（床ナシタイプ） | 一式 |
| 主構成 | シリウスA型片引手動ズリ | ①1入口有効（870Wx1905H）右引き | 1ヶ所 |
| | シリウスA型片引手動ズリ | ①2入口有効（870Wx1905H）左引き | 1ヶ所 |
| | 庫内灯 | LED灯（9.0W） 1φ 100V | 4灯 |

※プレハブ周囲環境として,下記条件を守るようにして下さい。
（庫外温度28℃以下,湿度85%以下,周囲風速0.2m/s以上）
条件を超える場合には、結露が発生する恐れがあります。
※庫内灯・圧力調整弁の取付位置は現場のご指示による
【霜取時間】
冷凍　プレハブコントローラー：1・5・9・13・17・21/45分
（タイマー基板を取りつけない場合は冷凍　1日6回4時間周期）

| 電気容量 | 容量 | ブレーカーサイズ | CV線径 |
|---|---|---|---|
| 動力 3φ 200V | 5.81kW | ELB 50AT | 8.0m㎡ |
| 電灯 1φ 100V | 0.40kW | ELB 20AT | 3.5m㎡ |
| 備　考 | | | |

| 電気容量 | 容量 | ブレーカーサイズ | CV線径 |
|---|---|---|---|
| 動力 3φ 200V | 3.93kW | ELB 30AT | 5.5m㎡ |
| 電灯 1φ 100V | 0.10kW | ELB 20AT | 3.5m㎡ |
| 備　考 | | | |

【室内機】

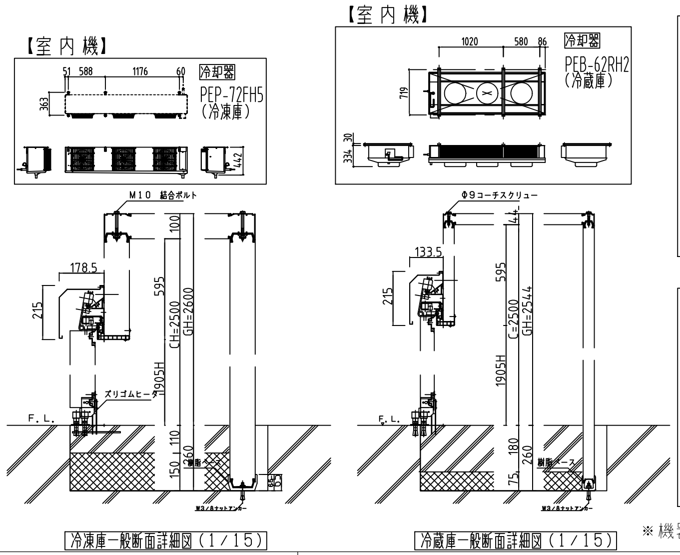


冷凍庫一般断面詳細図（1/15）　冷蔵庫一般断面詳細図（1/15）

【プレハブコントローラー】

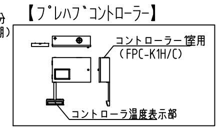


【室外機】

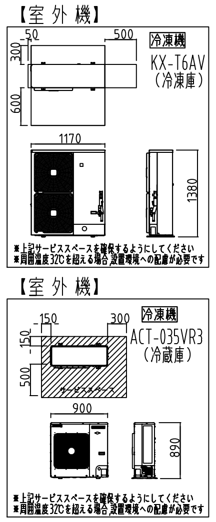


※機器姿勢は参考とする。

| No. B3 | 品　名　冷蔵庫 | 寸　法　1790X800X1950 | 台数　2 |
|---|---|---|---|

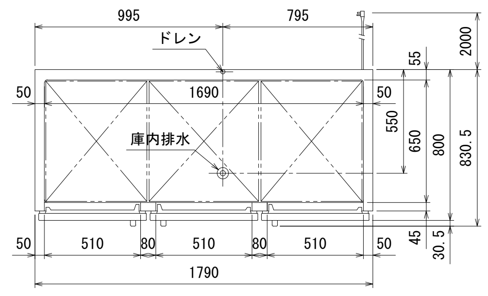


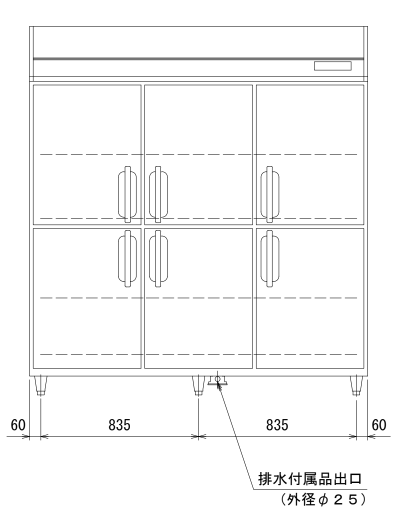


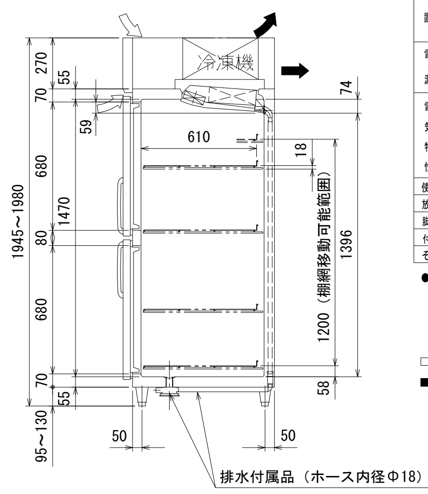


| 品名 | | 業務用冷蔵庫 | |
|---|---|---|---|
| 機種名 | | GRD−180RX | |
| 寸法 | 外形 (mm)（幅X奥行X高さ） | 1790×800×1950 | |
| | 内形 (mm)（幅X奥行X高さ） | 1690×650×1470 | |
| 定格内容積 (L) | | 1674 | |
| 製品質量 (kg) | | 160 | |
| 材質 | 外装 | 正面・側面　ステンレス鋼板<br>機械室パネル　ステンレス鋼板　クリアコーティング<br>天・背面・底面　亜鉛鉄板 | |
| | 内装 | ステンレス鋼板 | |
| | 扉 | 外面　ステンレス鋼板　クリアコーティング<br>裏面　樹脂成形品　マグネット式6枚 | |
| | 断熱材 | 硬質発泡ポリウレタン | |
| | 自在棚 | 鋼線樹脂コーティング | |
| 冷却性能（無負荷、周囲温度30℃） | | −5〜10℃ | |
| 冷却装置 | 圧縮機公称出力 | 160W | |
| | 冷媒制御方法 | キャピラリーチューブ | |
| | 凝縮器 | マイクロチャンネル強制空冷式 | |
| | 冷却器 | フィンチューブ冷気強制循環式 | |
| | 冷媒 | R1234yf | |
| | 温度制御 | マイコン制御　デジタル温度表示 | |
| | 霜取方式 | マイコン制御　ヒーターデフロスト | |
| 電源 | 適用ブレーカー容量 | 単相100V　15A　50/60Hz | |
| | 適用コンセント形式 | 接地形　2極　15A　125V | |
| | 許容電圧範囲（V） | 90〜110 | |
| 電気特性 | 冷却時（50/60Hz） | 運転電流（A） | 2.9/2.9 |
| | | 消費電力（W） | 260/260 |
| | | 力　率（%） | 90/90 |
| | 霜取時（50/60Hz） | 運転電流（A） | 3.1 |
| | | 消費電力（W） | 305 |
| 使用周囲温度（℃） | | 5〜35 | |
| 放熱量 | | 670W | |
| 脚・調節範囲 | | 樹脂製、95〜130mm | |
| 付属品 | | 棚網12枚、排水配管キット一式 | |
| その他 | | 凝縮器フィルター | |

●仕様・外観につきましては改良の為予告なく変更することがあります.

⇨ 吸込
➡ 吹出

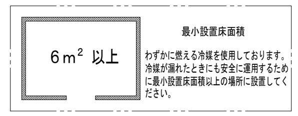


コンセント形状

電源コンセントは必ず接地極付を使用すること

※機器姿勢は参考とする。

| No. B4 | 品　名　移動式パンラック | 寸　法　900X550X1000 | 台数　41 |
|---|---|---|---|

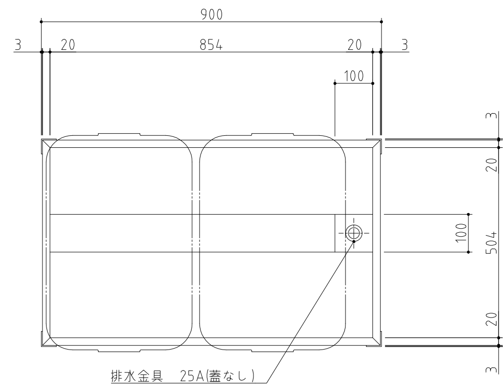


| SUS430 | ~~SUS304~~ |
|---|---|
| 羽布研磨仕上げ | NO4仕上げ |

| 使用可能プラスケット | |
|---|---|
| #500 | 578x386x281 |

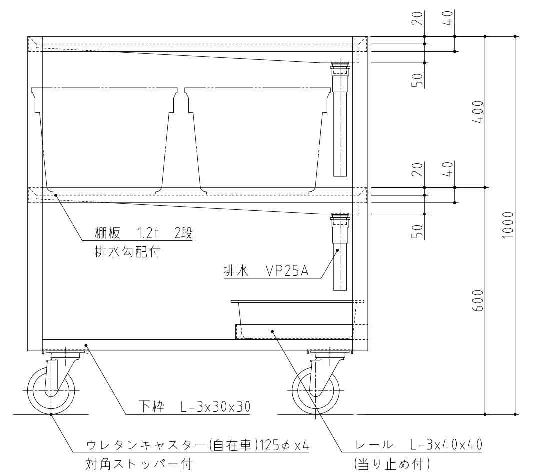


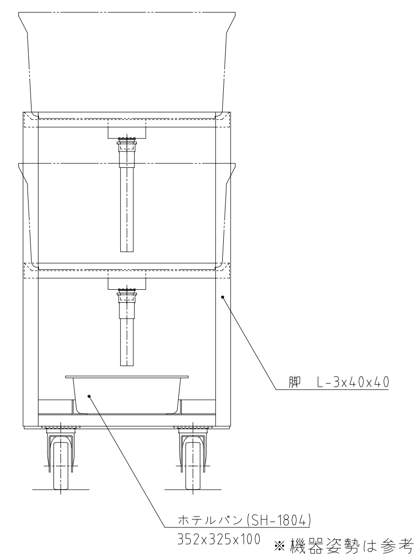


※機器姿勢は参考とする。

| No. B5 | 品　名　包丁・まな板消毒保管機 | 寸　法　900X550X1920 | 台数　1 |
|---|---|---|---|

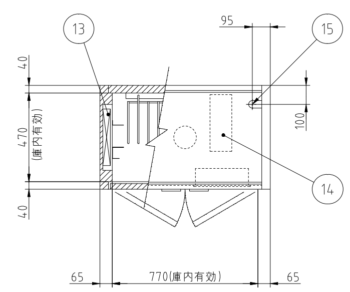


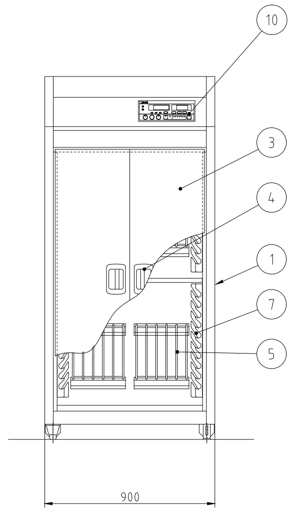

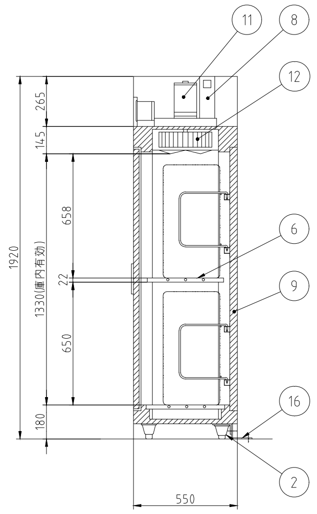

| No. | 品名 | 数 | 備考 |
|---|---|---|---|
| 1 | 本体 | 1 | SUS430 |
| 2 | アジャスト脚 | 4 | SUS304 |
| 3 | 扉 | 2 | SUS430 |
| 4 | 扉ハンドル | 2 | ZDC シルバーメタリック焼付塗装 |
| 5 | まな板用置台 | 2 | SUS430　取り外し式 |
| 6 | 棚 | 2 | SUS430　取り外し式 |
| 7 | 包丁乗せ台 | 4 | SUS430 |
| 8 | 自動排気ダンパ | 1 | 温度感知型 |
| 9 | 断熱材 | 1 | グラスウール |
| 10 | コントロールパネル | 1 | マイコンサーモ、残時間表示付 |
| 11 | ファンモータ | 1 | |
| 12 | 羽根 | 1 | シロッコ型 アルミニウム・アルマイト処理 |
| 13 | ヒータユニット | 2 | SUS304 |
| 14 | 制御盤 | 1 | |
| 15 | 電源接続口 | 1 | |
| 16 | 脚固定金具 | 2 | |

| | |
|---|---|
| 電源 | 三相 200V |
| 定格周波数 | 50/60Hz |
| 定格消費電力 | 4.4kW |
| 質量 | 130kg |

| | |
|---|---|
| 電流値 | 13.6A |
| ファンモータ | 0.4kW |
| ヒータユニット | 4.0kW |
| 収納能力 | 包丁 40本(別途) |
| | まな板 20枚(別途) 600X300X30 |

本図は片面式を表す

※機器姿勢は参考とする。

| 訂正 | 池田建築設計事務所 idea-image-inspiration | 設計者 有馬 慎介 一級建築士 第360847号 | 年月日 | 工事名（仮称）新学校給食センター 厨房設備設置工事 | 図面名 厨房機器単品図 8 | 縮尺 A1 - / A3 - | 図面番号 厨-08 |
|---|---|---|---|---|---|---|---|
| | | 設計者 | 作図者 | | | | |

| No. B6 | 品 名 ラックイン冷蔵庫 | 寸 法 1600X1050X2195 | 台数 3 |
|---|---|---|---|

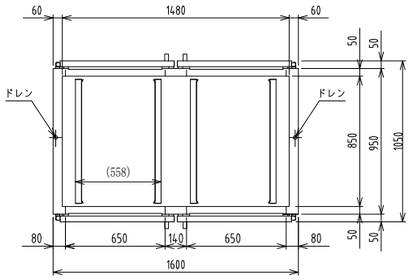


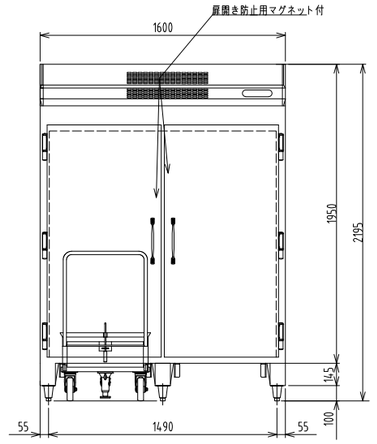


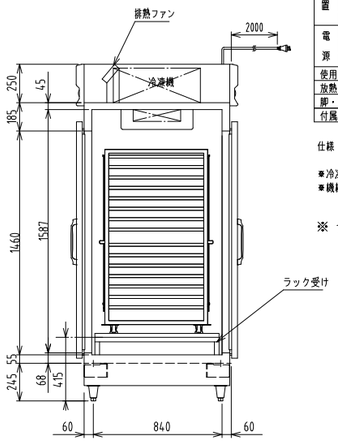


| 品名 | | 業務用冷蔵庫（受注生産品） |
|---|---|---|
| 機種名 | | 特殊縦型冷蔵庫 |
| 寸法 | 外形 （mm）（幅X奥行X高さ） | 1600× 1050× 2195 |
| | 内形 （mm）（幅X奥行X高さ） | 1480× 850× 1600 |
| 材質 | 外装 | 正面・側面 ステンレス鋼板 （SUS430 No.4）<br>天・背面・底面 ステンレス鋼板 （SUS430 No.4） |
| | 内装 | ステンレス鋼板（ミガキ） |
| | 扉 | 外面 ステンレス鋼板（SUS430 NO.4）<br>裏面 ステンレス鋼板 （ミガキ） |
| | 断熱材 | 木、硬質発泡ポリウレタン |
| | 自在棚 | 鋼線樹脂コーティング |
| 冷却性能（無負荷、周囲温度30℃） | | 0～10℃ |
| 冷却装置 | 圧縮機公称出力 | 750W |
| | 冷媒制御方法 | 膨張弁 |
| | 凝縮器 | フィンチューブ冷気強制循環式 |
| | 冷却器 | フィンチューブ冷気強制循環式 |
| | 冷媒 | R-404A |
| | 温度制御 | マイコン制御 デジタル温度表示 |
| | 霜取方式 | マイコン制御ヒーターデフロスト |
| 電源 | 適用ブレーカー容量 | 三相200V 10A 50/60Hz |
| | 適用コンセント形式 | 接地形 3極 20A 250V |
| | 許容電圧範囲（V） | 180～220 |
| 使用周囲温度（℃） | | 5～35 |
| 放熱量 | | ---/---W |
| 脚・調節範囲 | | SUS脚97～135mm |
| 付属品 | | |

仕様・外観につきましては改良の為予告なく変更することがあります。

*冷凍機(TAM101AS-T東芝製)
*機械室パネルパンチングあり（排熱ファン2ヶ）

※うち1台シェルフ収容仕様

コンセント形状

※機器姿勢は参考とする。

| No. B6-1 | 品 名 コンビオーブン用ラック | 寸 法 586X740X1225 | 台数 4 |
|---|---|---|---|

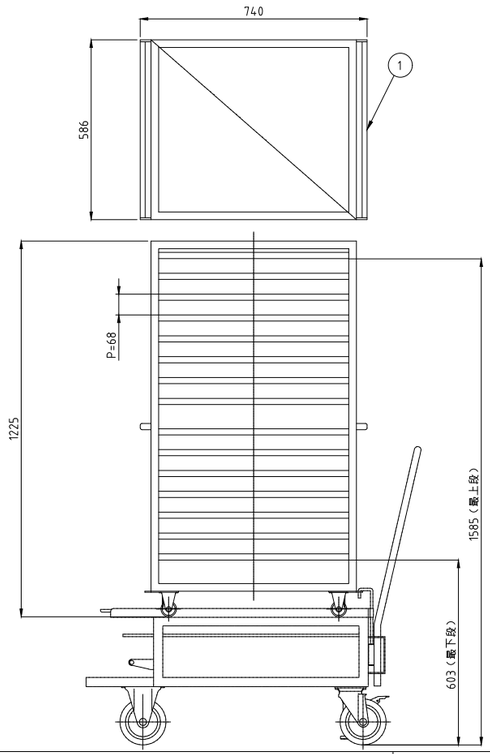


| No. | 品名 | 数 | 備考 |
|---|---|---|---|
| 1 | ラック | 1 | SUS304他 |

※機器姿勢は参考とする。

| No. B7 | 品 名 器具消毒保管機 | 寸 法 1750X950X1920 | 台数 4 |
|---|---|---|---|

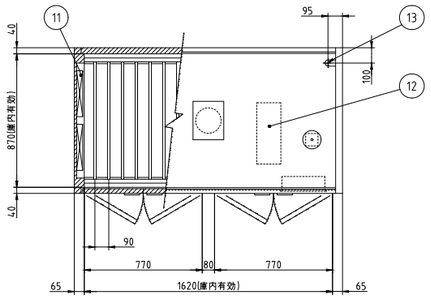


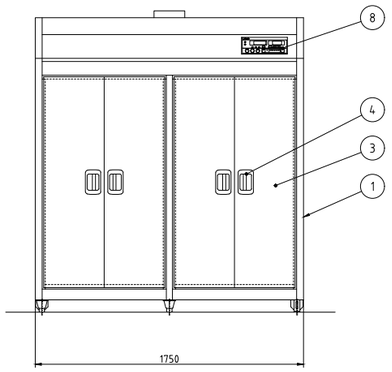


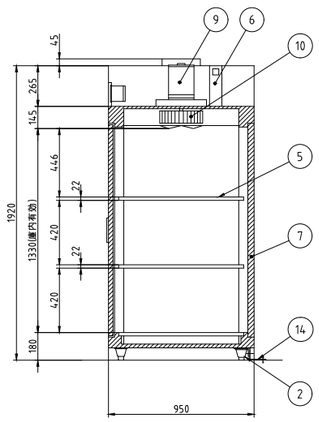


| No. | 品名 | 数 | 備考 |
|---|---|---|---|
| 1 | 本体 | 1 | SUS430 |
| 2 | アジャスト脚 | 6 | SUS304 |
| 3 | 扉 | 4 | SUS430 |
| 4 | 扉ハンドル | 4 | ZDC シルバーメタリック焼付塗装 |
| 5 | 棚 | 6 | SUS430自在棚ピッチ34mm |
| 6 | 自動排気ダンパ | 2 | 温度感知型 |
| 7 | 断熱材 | 1 | グラスウール |
| 8 | コントロールパネル | 1 | マイコンサーモ、残時間表示付 |
| 9 | ファンモータ | 1 | |
| 10 | 羽根 | 1 | シロッコ型 アルミニウム・アルマイト処理 |
| 11 | ヒータユニット | 2 | SUS304 |
| 12 | 制御盤 | 1 | |
| 13 | 電源接続口 | 1 | |
| 14 | 脚固定金具 | 2 | |

| 電源 | 三相 200V |
|---|---|
| 定格周波数 | 50/60Hz |
| 定格消費電力 | 13.5kW |
| 質量 | 290kg |

| 電流値 | 40.6A |
|---|---|
| ファンモータ | 1.5kW |
| ヒータユニット | 12.0kW |

本図は片面式を表す
※機器姿勢は参考とする。

| No. B8 | 品 名 掃除用具入れ | 寸 法 600X600X2000 | 台数 1 |
|---|---|---|---|

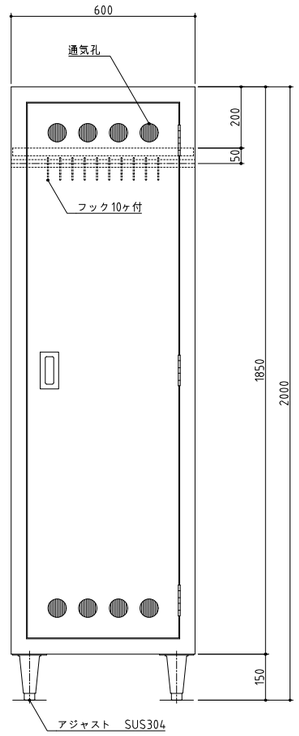


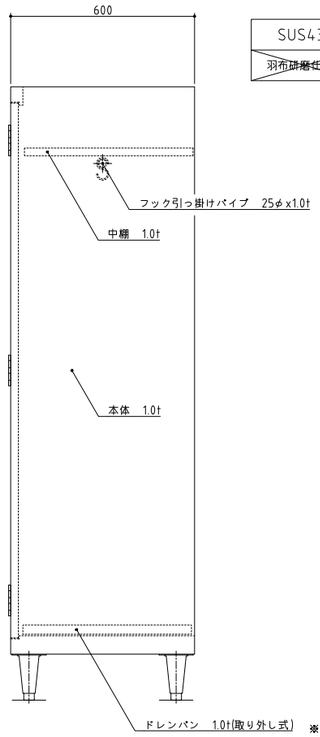


| SUS430 | ~~SUS304~~ |
|---|---|
| ~~羽布研磨仕上げ~~ | NO4仕上げ |

※機器姿勢は参考とする。

| 訂正 | | 株式会社池田建築設計事務所 idea-image-inspiration | 設計者 有馬 慎介 一級建築士 第360847号 | 年月日 | 工事名 (仮称)新学校給食センター 厨房設備設置工事 | 図面名 厨房機器単品図9 | 縮尺 A1 - A3 - | 図面番号 厨-09 |
|---|---|---|---|---|---|---|---|---|
| | | | 設計者 | 作図者 | | | | |

| No. B9 | 品 名 2槽シンク | 寸 法 1500X750X850 | 台数 2 |
|---|---|---|---|

| SUS430 | ~~SUS304~~ |
|---|---|
| ~~羽布研磨仕上げ~~ | NO4仕上げ |

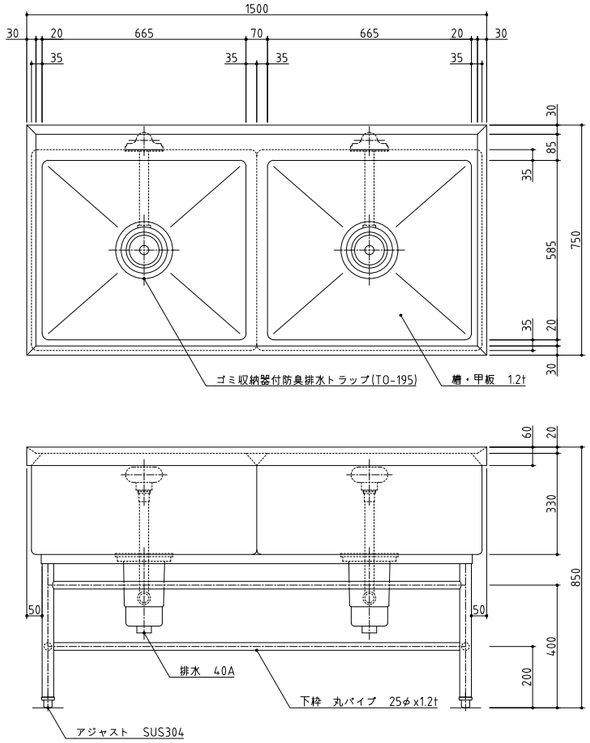


※機器姿勢は参考とする。

| No. B10 | 品 名 移動台 | 寸 法 1200X750X850 | 台数 12 |
|---|---|---|---|

| SUS430 | ~~SUS304~~ |
|---|---|
| ~~羽布研磨仕上げ~~ | NO4仕上げ |

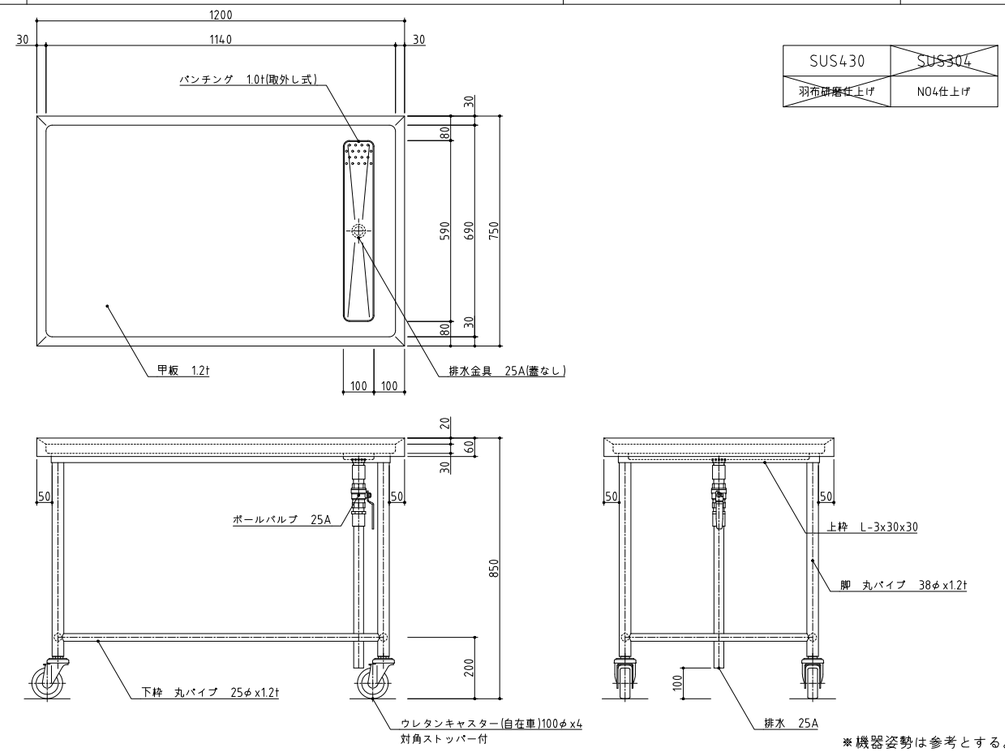


※機器姿勢は参考とする。

| No. B11 | 品 名 移動シンク | 寸 法 750X750X850 | 台数 4 |
|---|---|---|---|

| SUS430 | ~~SUS304~~ |
|---|---|
| ~~羽布研磨仕上げ~~ | NO4仕上げ |

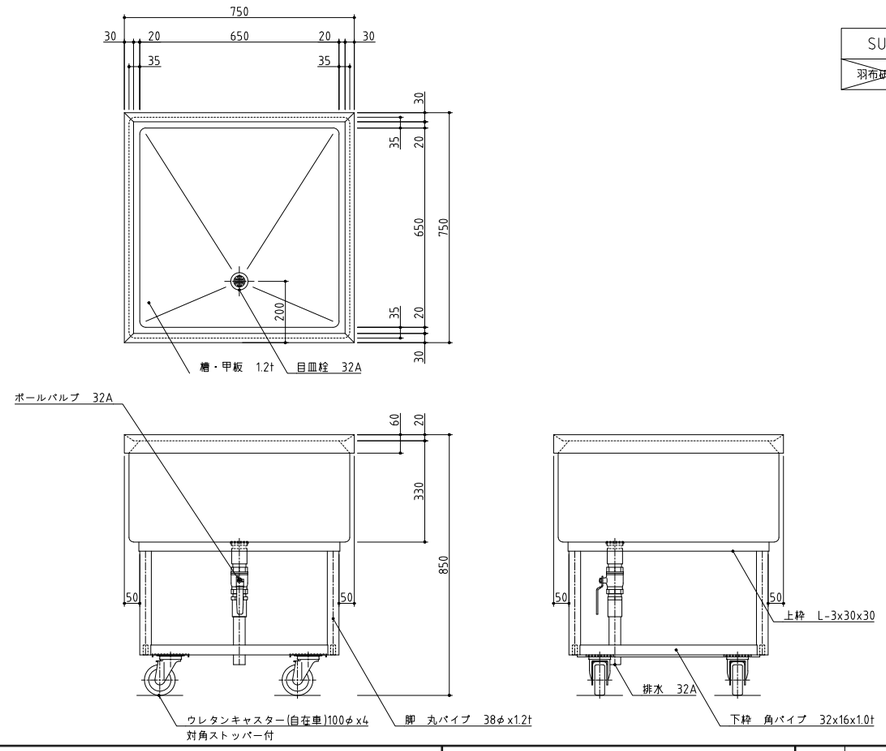


※機器姿勢は参考とする。

| No. B12 | 品 名 コンビオーブン用カート | 寸 法 590X920X415 | 台数 4 |
|---|---|---|---|

| No. | 品名 | 数 | 備考 |
|---|---|---|---|
| 1 | カート | 1 | SUS304他 |

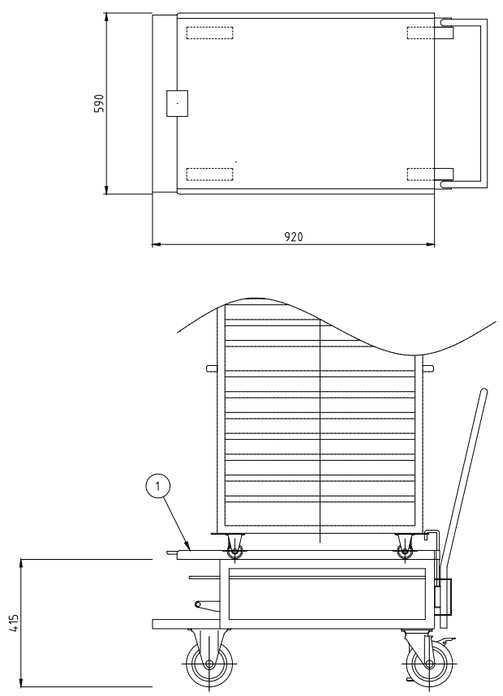


※機器姿勢は参考とする。

| 訂正 | 株式会社池田建築設計事務所 idea-image-inspiration | 設計者 有馬 慎介 一級建築士 第360847号 | 年月日 | 工事名 (仮称)新学校給食センター 厨房設備設置工事 | 図面名 厨房機器単品図10 | 縮尺 A1 - A3 - | 図面番号 厨-10 |
|---|---|---|---|---|---|---|---|
| | | 設計者 | 作図者 | | | | |

| No. B13 | 品 名 3槽シンク | 寸 法 2100X750X850 | 台数 1 |
|---|---|---|---|

| SUS430 | ~~SUS304~~ |
|---|---|
| ~~羽布研磨仕上げ~~ | NO4仕上げ |

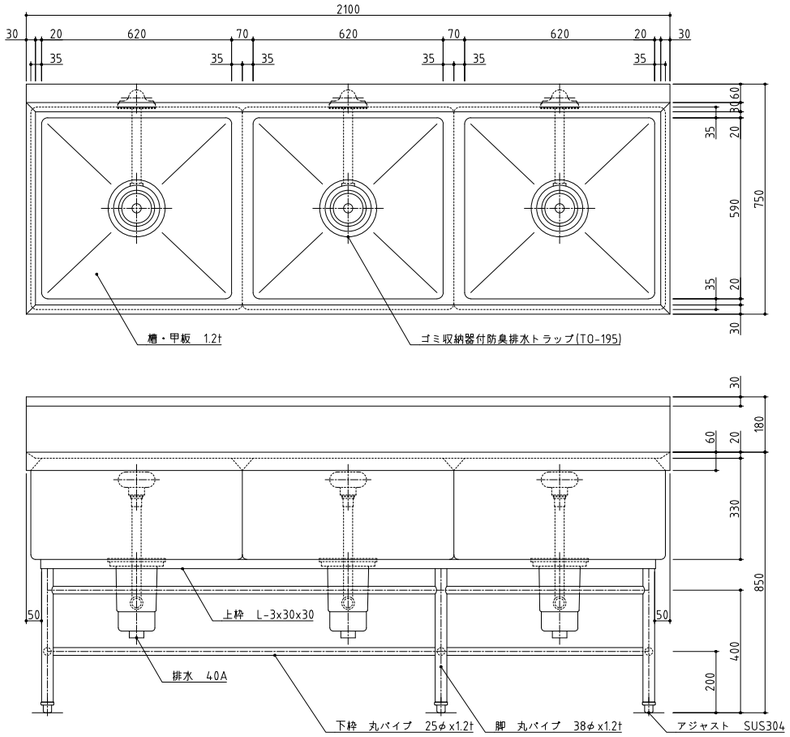


※機器姿勢は参考とする。

| No. B14 | 品 名 スチコン用ラック置台 | 寸 法 941X698X445 | 台数 1 |
|---|---|---|---|

| No. | 品名 | 数 | 備考 |
|---|---|---|---|
| 1 | 架台 | 1 | SUS |
| 2 | アジャスト脚 | 4 | SUS304 |
| 3 | 脚固定金具 | 4 | |
| 4 | ラック受 | 1 | SUS304 |

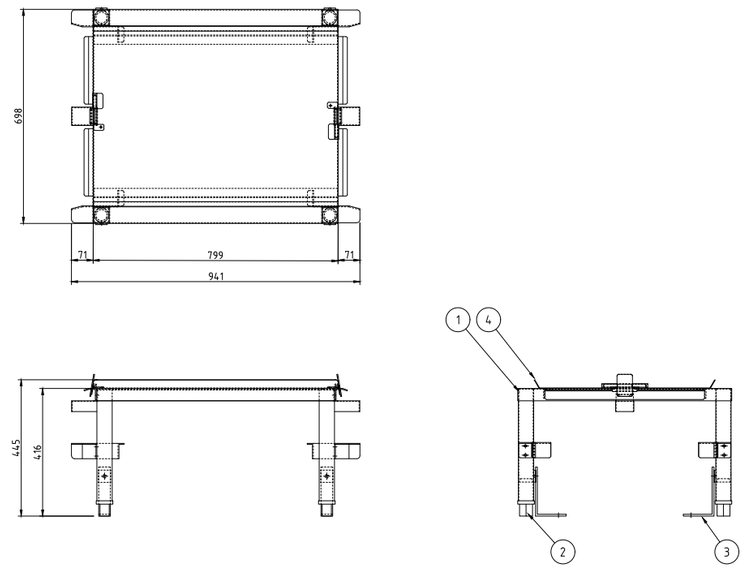


ACO-302E対応用
※機器姿勢は参考とする。

| No. B15 | 品 名 器具消毒保管機 | 寸 法 1290X750X1920 | 台数 1 |
|---|---|---|---|

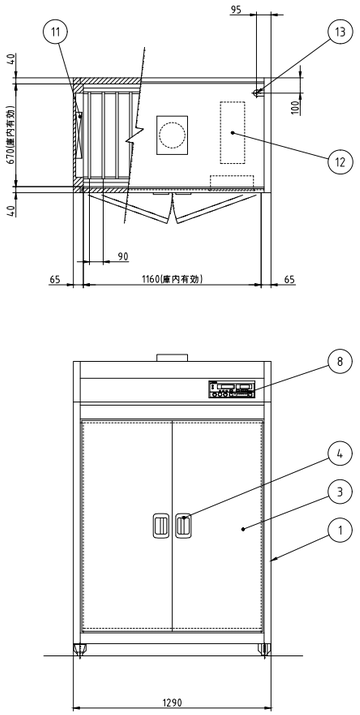


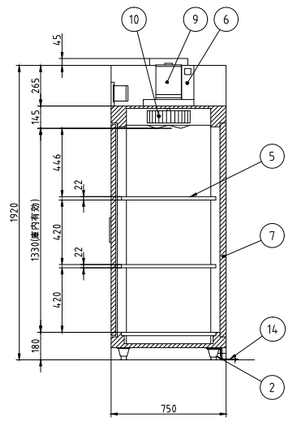


| No. | 品名 | 数 | 備考 |
|---|---|---|---|
| 1 | 本体 | 1 | SUS430 |
| 2 | アジャスト脚 | 4 | SUS304 |
| 3 | 扉 | 2 | SUS430 |
| 4 | 扉ハンドル | 2 | ZDC シルバーメタリック焼付塗装 |
| 5 | 棚 | 3 | SUS430 自在棚ピッチ34mm |
| 6 | 自動排気ダンパ | 1 | 温度感知型 |
| 7 | 断熱材 | 1 | グラスウール |
| 8 | コントロールパネル | 1 | マイコンサーモ、残時間表示付 |
| 9 | ファンモータ | 1 | |
| 10 | 羽根 | 1 | シロッコ型 アルミニウム・アルマイト処理 |
| 11 | ヒータユニット | 2 | SUS304 |
| 12 | 制御盤 | 1 | |
| 13 | 電源接続口 | 1 | |
| 14 | 脚固定金具 | 2 | |

| | |
|---|---|
| 電源 | 三相 200V |
| 定格周波数 | 50/60Hz |
| 定格消費電力 | 9.5kW |
| 質量 | 195kg |

| | |
|---|---|
| 電流値 | 29.2A |
| ファンモータ | 1.5kW |
| ヒータユニット | 8.0kW |

※機器姿勢は参考とする。

| No. B16 | 品 名 パススルー冷蔵庫 | 寸 法 1790X840X1950 | 台数 2 |
|---|---|---|---|

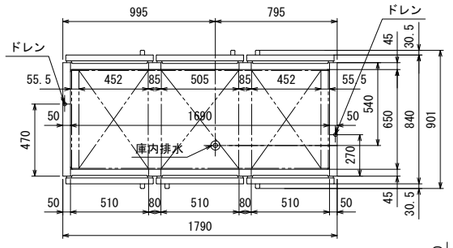


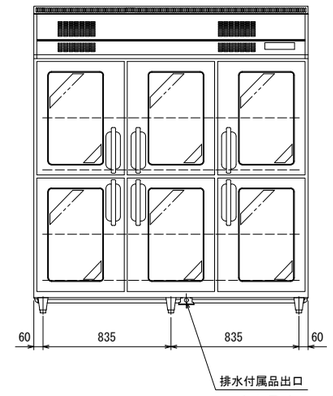


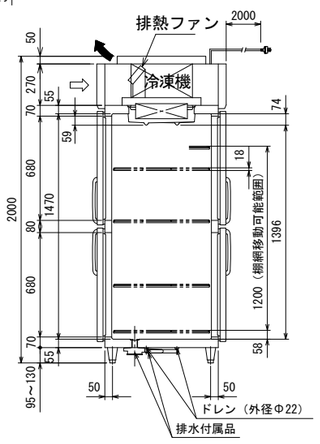

最小設置床面積
わずかに燃える冷媒を使用しております。冷媒が漏れたときにも安全に運用するために最小設置床面積以上の場所に設置してください。

| | | | |
|---|---|---|---|
| 品名 | | リーチインショーケース | |
| 機種名 | | GPD－180RDX－G（改） | |
| 寸法 | 外形（mm）（幅X奥行X高さ） | 1790×840×2000 | |
| | 内形（mm）（幅X奥行X高さ） | 1690×650×1470 | |
| 有効内容積（L） | | 1484（総内容積 1741） | |
| 製品質量（kg） | | 265 | |
| 材質 | 外装 | 正面・側面 ステンレス鋼板<br>機械室パネル ステンレス鋼板 クリアコーティング<br>天・背面・底面 亜鉛鉄板 | |
| | 内装 | ステンレス鋼板 | |
| | 扉 | 外面 ステンレス鋼板 クリアコーティング 裏板 樹脂成形品<br>熱線反射フィルム付2重ガラス扉 マグネット式12枚 | |
| | 断熱材 | 硬質発泡ポリウレタン | |
| | 自在棚 | 鋼線樹脂コーティング | |
| 冷却性能（無負荷、周囲温度30℃） | | 0～10℃ | |
| 冷却装置 | 圧縮機公称出力 | 350W×2 | |
| | 冷媒制御方法 | キャピラリーチューブ | |
| | 凝縮器 | マイクロチャンネル強制空冷式 | |
| | 冷却器 | フィンチューブ冷気強制循環式 | |
| | 冷媒 | R1234yf | |
| | 温度制御 | マイコン制御 デジタル温度表示 | |
| | 霜取方式 | マイコン制御 ヒーターデフロスト | |
| 電源 | 適用ブレーカー容量 | 三相200V 10A 50／60Hz | |
| | 適用コンセント形式 | 接地形 3極 20A 250V | |
| | 許容電圧範囲（V） | 180～220 | |
| 電気特性 | 冷却時（50／60Hz） | 運転電流（A） | 3．4／3．5 |
| | | 始動電流（A） | 17．0／15．8 |
| | | 消費電力（W） | 825／825 |
| | | 力 率（%） | 71／69 |
| | 霜取時（50／60Hz） | 運転電流（A） | 3．2 |
| | | 消費電力（W） | 644 |
| 使用周囲温度（℃） | | 5～35 | |
| 放熱量 | | 1850／2140W | |
| 脚・調節範囲 | | 樹脂製、95～130mm | |
| 付属品 | | 棚網12枚、排水配管キット一式 | |
| その他 | | 凝縮器フィルター、排熱ファン2ヶ | |

●仕様・外観につきましては改良の為予告なく変更することがあります。
※リーチインショーケースの有効内容積は日本冷凍空調工業会の規定により、実際に食材が載せられる場所（棚網上）で計算しています。

⇨ 吸込
➡ 吹出

▼仕様変更一覧
※前吸い前吹き仕様（排熱ファン×2ヶ、天カバー）

コンセント形状

※機器姿勢は参考とする。

| 訂正 | 株式会社池田建築設計事務所 idea-image-inspiration | 設計者 有馬 慎介 一級建築士 第360847号 | 年月日 | 工事名 (仮称)新学校給食センター 厨房設備設置工事 | 図面名 厨房機器単品図11 | 縮尺 A1 - A3 - | 図面番号 厨-11 |
|---|---|---|---|---|---|---|---|
| | | 設計者 | 作図者 | | | | |

| No. B17 | 品 名 欠番 | 寸 法 | 台数 |
|---|---|---|---|

※機器姿勢は参考とする。

| No. B18 | 品 名 3槽シンク | 寸 法 2100X750X850 | 台数 1 |
|---|---|---|---|

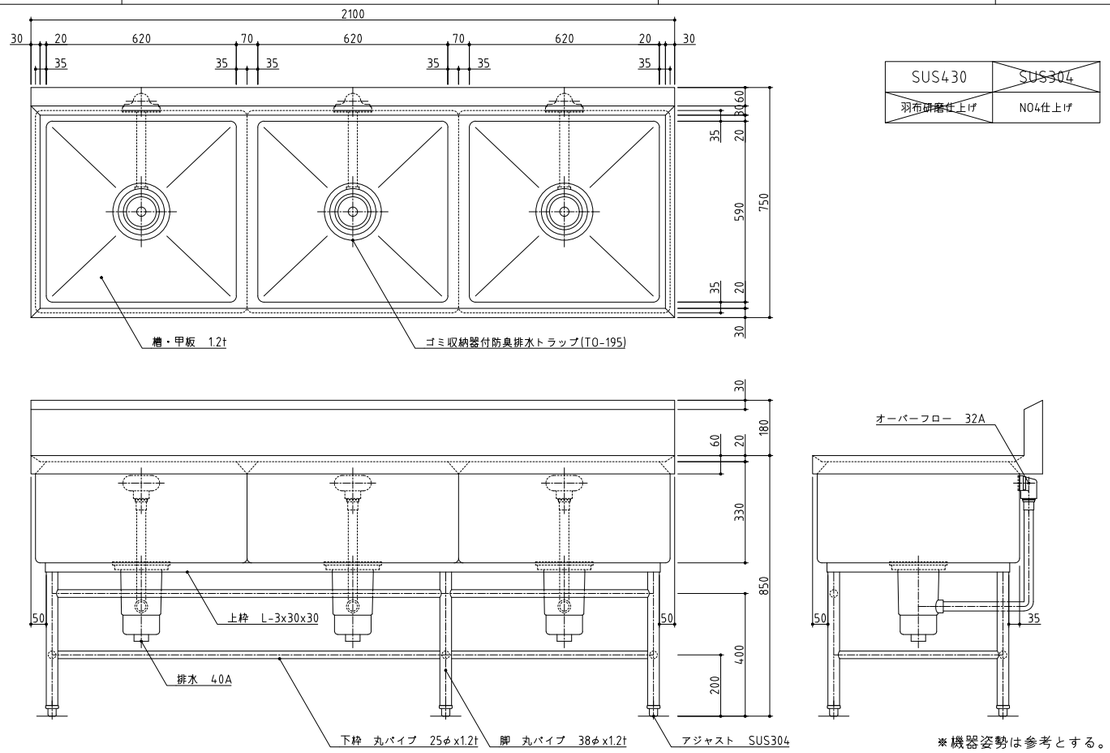


※機器姿勢は参考とする。

| No. B19 | 品 名 作業台 | 寸 法 900X750X850 | 台数 1 |
|---|---|---|---|

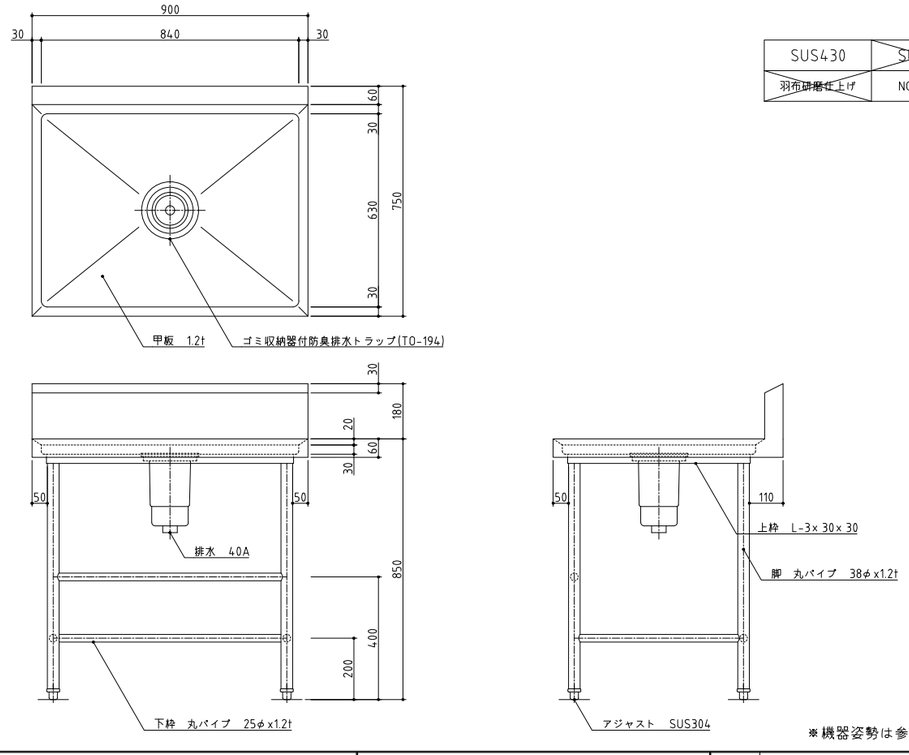


※機器姿勢は参考とする。

| No. B20 | 品 名 移動台 | 寸 法 900X600X850 | 台数 1 |
|---|---|---|---|

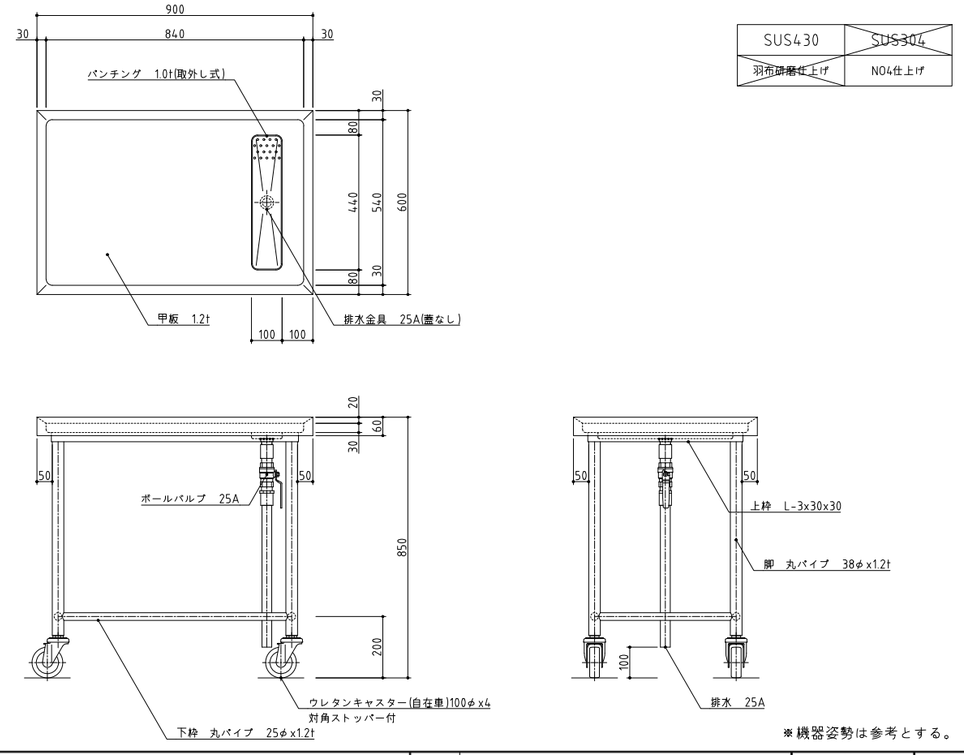


※機器姿勢は参考とする。

| 訂正 | 株式会社池田建築設計事務所 idea-image-inspiration | 設計者 有馬 慎介 一級建築士 第360847号 | 年月日 | 工事名 (仮称)新学校給食センター 厨房設備設置工事 | 図面名 厨房機器単品図12 | 縮尺 A1 - A3 - | 図面番号 厨-12 |
|---|---|---|---|---|---|---|---|
| | | 設計者 | 作図者 | | | | |

| No. B21 | 品　名　メトロマックスQ | 寸　法　1366×620×1581 | 台数　1 |
|---|---|---|---|

［仕様］

（棚板）　ﾌﾚｰﾑ部 ：ｽﾁｰﾙ素材を電解ﾒｯｷ加工後、ｴﾎﾟｷｼ樹脂ｺｰﾃｨﾝｸﾞを施す。
棚ﾏｯﾄ部 ：ﾎﾟﾘﾌﾟﾛﾋﾟﾚﾝ樹脂射出成形品に抗菌剤（ﾏｲｸﾛﾊﾞﾝ）を施す。
ﾅｲﾛﾝ樹脂製のｽﾘｰﾌﾞを使用し、25.4mmﾋﾟｯﾁで任意の位置に固定可能。

（柱）　ｽﾁｰﾙ素材を電解ﾒｯｷ加工後、磨滅防止ｴﾎﾟｷｼ樹脂ｺｰﾃｨﾝｸﾞを施す。
25.4mmﾋﾟｯﾁで棚ﾏｳﾝﾄ用の溝を設ける。

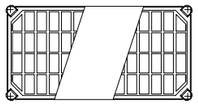

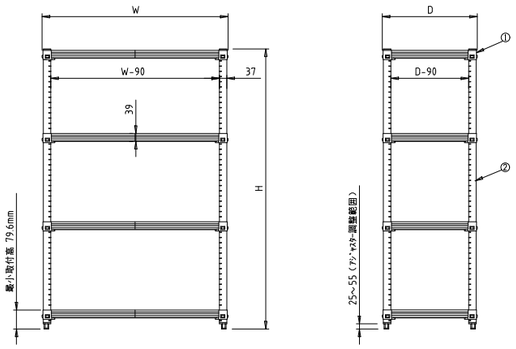


② 柱

| 品　番 | 長　さ H (mm) |
|---|---|
| MQ54PE | 1378 |
| MQ63PE | 1581 |
| MQ74PE | 1886 |
| MQ86PE | 2191 |

① 棚　奥行 D×間口 W 寸法 (mm)

| 品　番 | 奥行(D)×間口(W) |
|---|---|
| MQ1824G | 465× 605 |
| MQ1830G | 465× 756 |
| MQ1836G | 465× 910 |
| MQ1842G | 465× 1060 |
| MQ1848G | 465× 1215 |
| MQ1854G | 465× 1366 |
| MQ1860G | 465× 1520 |
| MQ1872G | 465× 1825 |
| MQ2124G | 540× 605 |
| MQ2130G | 540× 756 |
| MQ2136G | 540× 910 |
| MQ2142G | 540× 1060 |
| MQ2148G | 540× 1215 |
| MQ2154G | 540× 1366 |
| MQ2160G | 540× 1520 |
| MQ2172G | 540× 1825 |
| MQ2424G | 620× 605 |
| MQ2430G | 620× 756 |
| MQ2436G | 620× 910 |
| MQ2442G | 620× 1060 |
| MQ2448G | 620× 1215 |
| MQ2454G | 620× 1366 |
| MQ2460G | 620× 1520 |
| MQ2472G | 620× 1825 |

＊樹脂製品の為、数値は若干異なる場合があります。

| 間口（W'） | 奥行（D'） | 高さ（H+H'） | 棚段数 |
|---|---|---|---|
| 1366 | 620 | 1581 | 4 |

※機器姿勢は参考とする。

| No. | 品　名 | 寸　法 | 台数 |
|---|---|---|---|

※機器姿勢は参考とする。

| No. C1 | 品　名　冷蔵庫 | 寸　法　1790X800X1950 | 台数　3 |
|---|---|---|---|

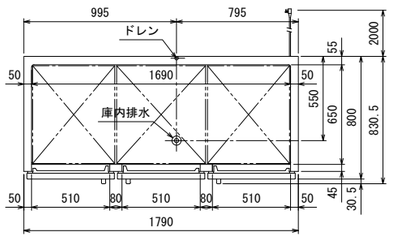


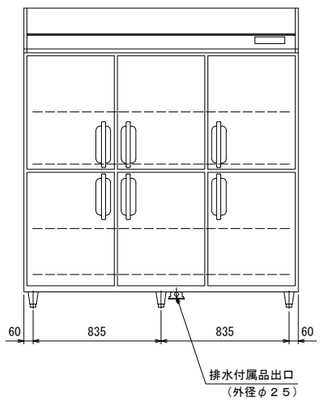


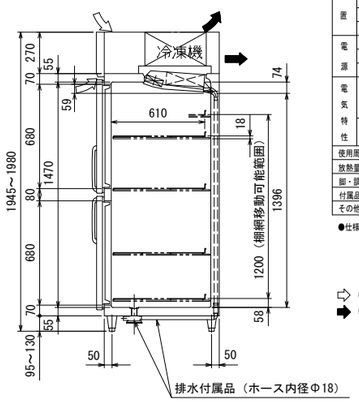


| 品名 | | 業務用冷蔵庫 | |
|---|---|---|---|
| 機種名 | | GRD−180RX | |
| 寸法 | 外形（幅X奥行X高さ）(mm) | 1790×800×1950 | |
| | 内形（幅X奥行X高さ）(mm) | 1690×650×1470 | |
| 定格内容積 (L) | | 1674 | |
| 製品質量 (kg) | | 160 | |
| 材質 | 外装 | 正面・側面　ステンレス鋼板<br>機械室パネル　ステンレス鋼板　クリアコーティング<br>天・背面・底面　亜鉛鉄板 | |
| | 内装 | ステンレス鋼板 | |
| | 扉 | 外面　ステンレス鋼板　クリアコーティング<br>裏面　樹脂成形品　マグネット式6枚 | |
| | 断熱材 | 硬質発泡ポリウレタン | |
| | 自在棚 | 鋼線樹脂コーティング | |
| 冷却性能（無負荷、周囲温度30℃） | | −5〜10℃ | |
| 冷却装置 | 圧縮機公称出力 | 160W | |
| | 冷媒制御方法 | キャピラリーチューブ | |
| | 凝縮器 | マイクロチャンネル強制空冷式 | |
| | 冷却器 | フィンチューブ冷気強制循環式 | |
| | 冷媒 | R1234yf | |
| | 温度制御 | マイコン制御　デジタル温度表示 | |
| | 霜取方式 | マイコン制御　ヒーターデフロスト | |
| 電源 | 適用ブレーカー容量 | 単相100V　15A　50／60Hz | |
| | 適用コンセント形式 | 接地形　2極　15A　125V | |
| | 許容電圧範囲（V） | 90〜110 | |
| 電気特性 | 冷却時（50／60Hz） | 運転電流（A） | 2．9／2．9 |
| | | 消費電力（W） | 260／260 |
| | | 力　率（%） | 90／90 |
| | 霜取時（50／60Hz） | 運転電流（A） | 3．1 |
| | | 消費電力（W） | 305 |
| 使用周囲温度（℃） | | 5〜35 | |
| 放熱量 | | 670W | |
| 脚・調節範囲 | | 樹脂製、95〜130mm | |
| 付属品 | | 棚網12枚、排水配管キット一式 | |
| その他 | | 凝縮器フィルター | |

●仕様・外観につきましては改良の為予告なく変更することがあります。

⇨ 吸込
➡ 吹出

コンセント形状

電源コンセントは必ず接地極付を使用すること

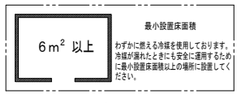


※機器姿勢は参考とする。

| No. C2 | 品　名　トップトラックシステム | 寸　法　5236X1518X2200 | 台数　1 |
|---|---|---|---|

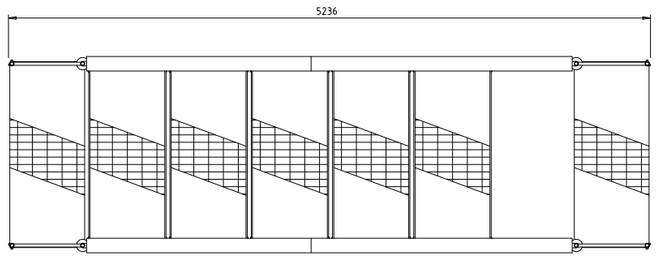


| No. | 品　名 | 仕　様 | |
|---|---|---|---|
| ① | 固定ﾕﾆｯﾄ (TTF4-LS1520) | 棚板(LS1520) | ｽﾁｰﾙ製 ｸﾛｰﾑﾒｯｷ+抗菌ｸﾘｱｺｰﾃｨﾝｸﾞ仕上げ |
| | | ﾎﾟｰﾙ(P2200-4) | SUS304製 |
| | | ｴﾝﾄﾞｷｬｯﾌﾟ/ﾌﾗｯﾄ/三角ﾌｯﾄﾌﾟﾚｰﾄ/ｽﾁｰﾙ製<br>四転ｷｬｽﾀｰ/樹脂製 | |
| ② | 移動ﾕﾆｯﾄ (TTM4D-LS1520) | 棚板(LS1520) | ｽﾁｰﾙ材 ｸﾛｰﾑﾒｯｷ+抗菌ｸﾘｱｺｰﾃｨﾝｸﾞ仕上げ |
| | | ﾎﾟｰﾙ(TT1900-4) | SUS304製 ﾛｰﾗｰﾎﾞﾙﾄ付 |
| | | ﾄﾞｰﾘｰ(TTDLS1520) | ｱﾙﾐ押出材 φ125ｳﾚﾀﾝ車輪 ﾎﾞﾘｳﾚﾀﾝｷｬｽﾀｰ付 |
| ③ | HDﾗｯｸ(TTS6NA-2+ TTS7NA-2) | ｱﾙﾐ押出材 | |
| ④ | ｼﾞｮｲﾝﾄｷｯﾄ(TTJOIN) | ｽﾁｰﾙ材 亜鉛ﾒｯｷ | |

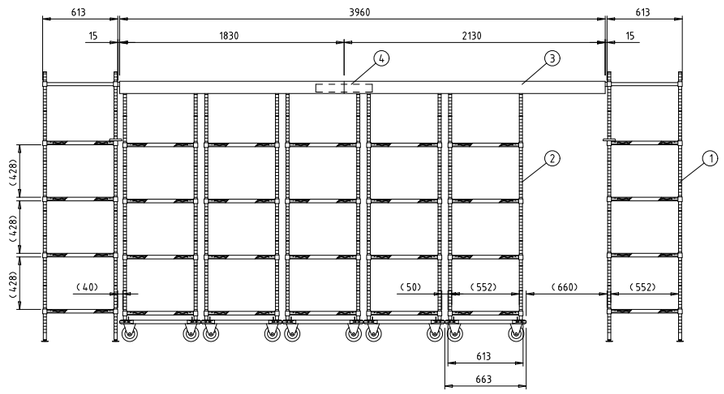


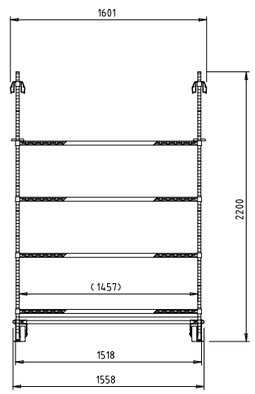


※機器姿勢は参考とする。

| 訂正 | 株式会社池田建築設計事務所 idea-image-inspiration | 設計者 有馬　慎介　一級建築士 第360847号 | 年月日 | 工事名 (仮称)新学校給食センター　厨房設備設置工事 | 図面名 厨房機器単品図13 | 縮尺 | 図面番号 |
|---|---|---|---|---|---|---|---|
| | | 設計者 | 作図者 | | | A1 - / A3 - | 厨-13 |

| No. C3 | 品 名 パススルー冷蔵庫 | 寸 法 1790X840X1950 | 台数 1 |
|---|---|---|---|

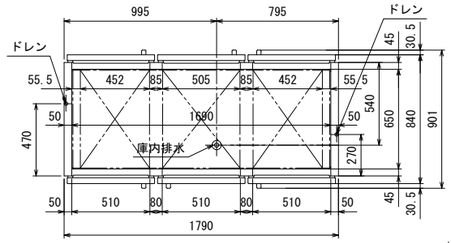

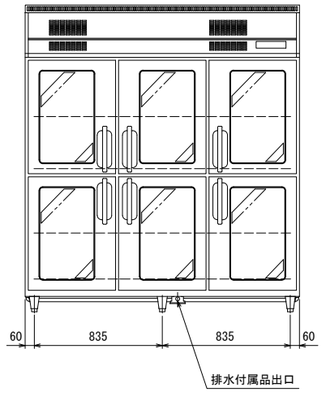


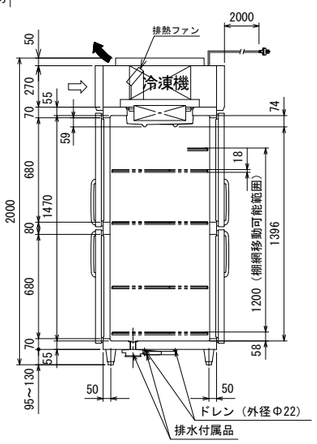


| | | |
|---|---|---|
| 品名 | | リーチインショーケース |
| 機種名 | | ＧＰＤ－１８０ＲＤＸ－Ｇ（改） |
| 寸法 | 外形（mm）（幅Ｘ奥行Ｘ高さ） | １７９０×８４０×２０００ |
| | 内形（mm）（幅Ｘ奥行Ｘ高さ） | １６９０×６５０×１４７０ |
| 有効内容積（Ｌ） | | １４８４（総内容積 １７４１） |
| 製品質量（ｋｇ） | | ２６５ |
| 材質 | 外装 | 正面・側面 ステンレス鋼板<br>機械室パネル ステンレス鋼板 クリアコーティング<br>天・背面・底面 亜鉛鉄板 |
| | 内装 | ステンレス鋼板 |
| | 扉 | 外面 ステンレス鋼板 クリアコーティング 裏板 樹脂成形品<br>熱線反射フィルム付２重ガラス扉 マグネット式１２枚 |
| | 断熱材 | 硬質発泡ポリウレタン |
| | 自在棚 | 鋼線樹脂コーティング |
| 冷却性能（無負荷、周囲温度３０℃） | | ０～１０℃ |
| 冷却装置 | 圧縮機公称出力 | ３５０Ｗ×２ |
| | 冷媒制御方法 | キャピラリーチューブ |
| | 凝縮器 | マイクロチャンネル強制空冷式 |
| | 冷却器 | フィンチューブ冷気強制循環式 |
| | 冷媒 | Ｒ１２３４ｙｆ |
| | 温度制御 | マイコン制御 デジタル温度表示 |
| | 霜取方式 | マイコン制御 ヒーターデフロスト |
| 電源 | 適用ブレーカー容量 | 三相２００Ｖ １０Ａ ５０／６０Ｈｚ |
| | 適用コンセント形式 | 接地形 ３極 ２０Ａ ２５０Ｖ |
| | 許容電圧範囲（Ｖ） | １８０～２２０ |
| 電気特性 | 冷却時（５０／６０Ｈｚ） | 運転電流（Ａ） ３．４／３．５ |
| | | 始動電流（Ａ） １７．０／１５．８ |
| | | 消費電力（Ｗ） ８２５／８２５ |
| | | 力 率（％） ７１／６９ |
| | 霜取時（５０／６０Ｈｚ） | 運転電流（Ａ） ３．２ |
| | | 消費電力（Ｗ） ６４４ |
| 使用周囲温度（ ℃） | | ５～３５ |
| 放熱量 | | １８５０／２１４０Ｗ |
| 脚・調節範囲 | | 樹脂製、９５～１３０mm |
| 付属品 | | 棚網１２枚、排水配管キット一式 |
| その他 | | 凝縮器フィルター、排熱ファン２ヶ |

●仕様・外観につきましては改良の為予告なく変更することがあります。
※リーチインショーケースの有効内容積は日本冷凍空調工業会の規定により、実際に食材が載せられる場所（棚網上）で計算しています。

⇨ 吸込
➡ 吹出

**▼仕様変更一覧**
**※前吸い前吹き仕様（排熱ファン×２ヶ、天カバー）**

コンセント形状

※機器姿勢は参考とする。

| No. C4 | 品 名 大型高速度ミキサー | 寸 法 1080X570X1162 | 台数 2 |
|---|---|---|---|

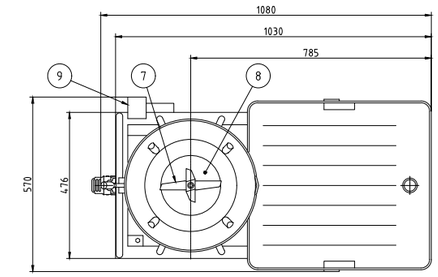


| No. | 品名 | 数 | 備考 |
|---|---|---|---|
| 1 | 蓋 | 1 | SUS304 |
| 2 | 機枠容器 | 1 | SUS304 |
| 3 | 容器固定ベース | 1 | AC7A-F |
| 4 | モータケーシング | 1 | AC7A-F |
| 5 | ハンドル | 1 | SUS304,樹脂 |
| 6 | ケーシングカバー | 1 | SUS430 |
| 7 | カッタ | 1 | SUS430,電解研磨 |
| 8 | メタルホルダ | 1 | SUS304 |
| 9 | スイッチ | 1 | 過負荷保護装置付 |
| 10 | 脚 | 1 | SUS304,SUS430 |
| 11 | キャスタ | 2 | ウレタン,固定式 |
| 12 | キャスタ | 2 | ウレタン,自在式 |
| 13 | キャブタイヤコード | 1 | 3m差し込みプラグ付き(三相4芯) |
| 14 | シンク | 1 | SUS430(取り外し式) |
| 15 | ハンマーロック | 1 | |

| | |
|---|---|
| 電源 | 三相 200V |
| 定格周波数 | 50/60Hz |
| 定格消費電力 | 0.75kW |
| 質量 | 60kg |

| | |
|---|---|
| 回転速度 | 1400/1690rpm |
| 容量 | 32L |

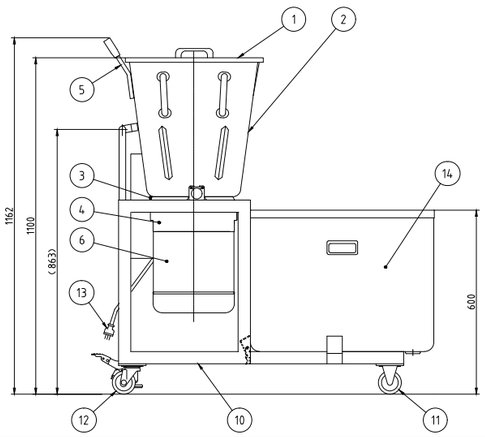


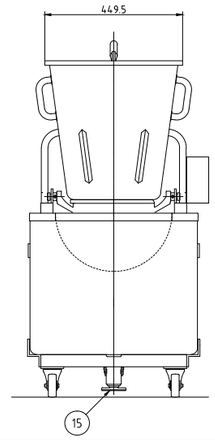


※機器姿勢は参考とする。

| No. C5 | 品 名 作業台 | 寸 法 900X750X850 | 台数 1 |
|---|---|---|---|

| SUS430 | ~~SUS304~~ |
|---|---|
| ~~羽布研磨仕上げ~~ | NO4仕上げ |

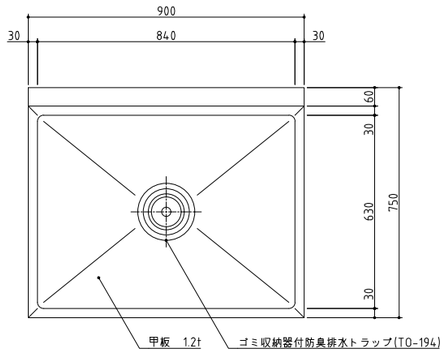


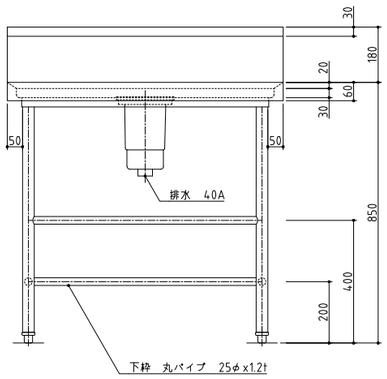


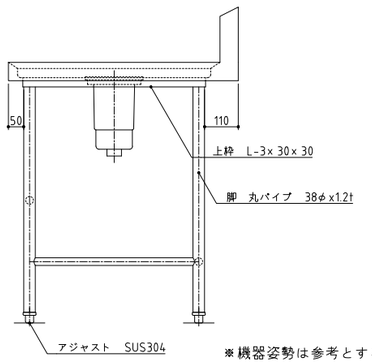


※機器姿勢は参考とする。

| No. C6 | 品 名 ３槽シンク | 寸 法 1800X750X850 | 台数 1 |
|---|---|---|---|

| SUS430 | ~~SUS304~~ |
|---|---|
| ~~羽布研磨仕上げ~~ | NO4仕上げ |

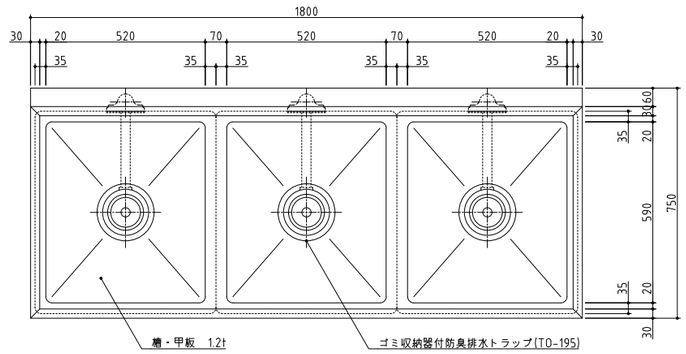


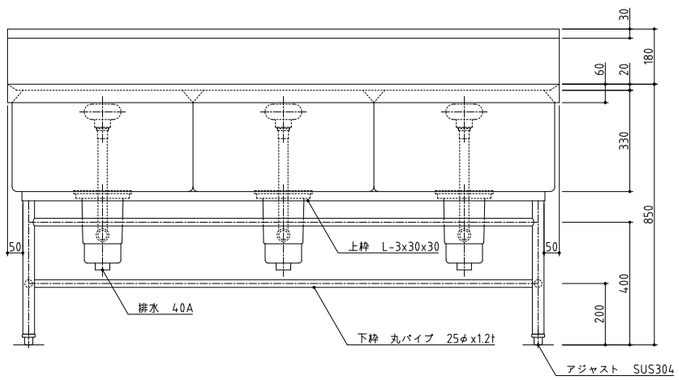


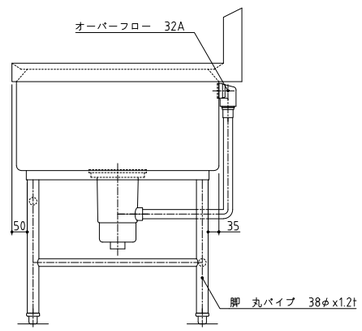


※機器姿勢は参考とする。

| 訂正 | 株式会社池田建築設計事務所 idea-image-inspiration | 設計者 有馬 慎介 一級建築士 第360847号 | 年月日 | 工事名 (仮称)新学校給食センター 厨房設備設置工事 | 図面名 厨房機器単品図14 | 縮尺 A1 - A3 - | 図面番号 厨-14 |
|---|---|---|---|---|---|---|---|
| | | 設計者 | 作図者 | | | | |

| No. C7 | 品 名 作業台 | 寸 法 1300X750X850 | 台数 1 |
|---|---|---|---|

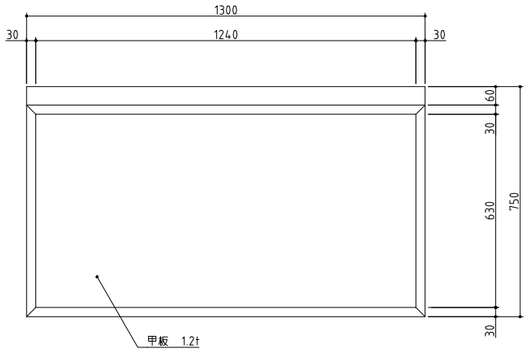


| SUS430 | ~~SUS304~~ |
|---|---|
| ~~羽布研磨仕上げ~~ | NO4仕上げ |

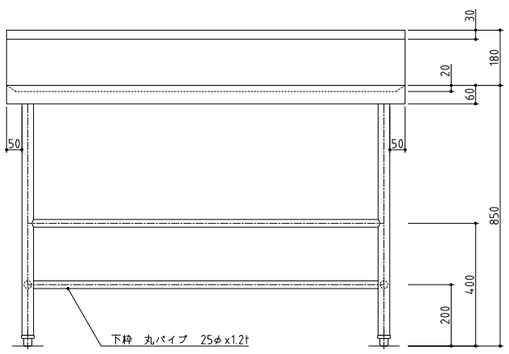


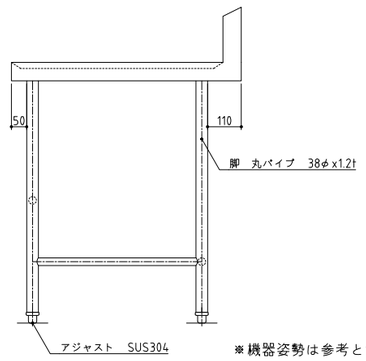


※機器姿勢は参考とする。

| No. C8 | 品 名 缶切機 | 寸 法 230X450X388 | 台数 2 |
|---|---|---|---|

| 寸 法 | 230×450×388 |
|---|---|
| 定格電圧 | 100V |
| 定格消費電力 | 100W（キ゛ヤーモーター） |

| 図番 | 部 品 名 |
|---|---|
| 1 | 丸 刃 |
| 2 | ローレット |
| 3 | コ ロ |
| 4 | 締め付け台 |
| 5 | 操作レバー |
| 6 | 座ゴム |
| 7 | コントロールスイッチ |
| 8 | 小型接地 15A.125Vコ゛ムキャップ゛(コート゛3m) |
| 9 | 受けローラー |
| 10 | 9kg缶 専用アタッチメント |

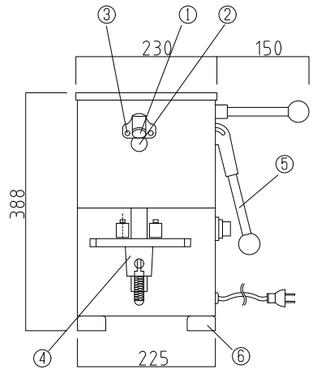


あ 立面図

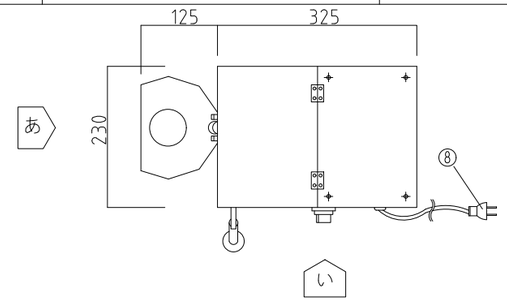


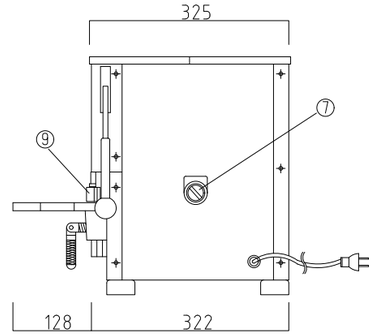


い 立面図

※機器姿勢は参考とする。

| No. C9 | 品 名 作業台 | 寸 法 2100X750X850 | 台数 1 |
|---|---|---|---|

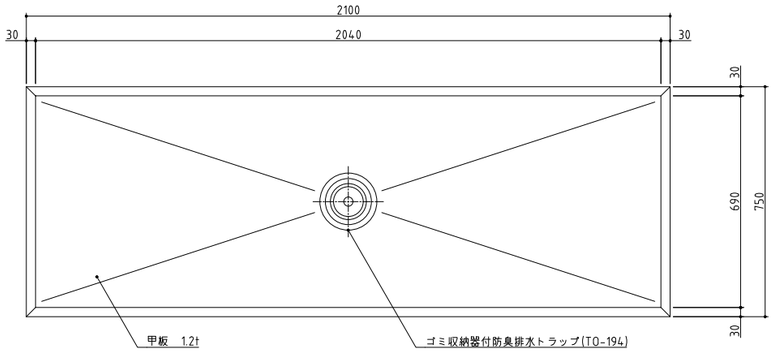


| SUS430 | ~~SUS304~~ |
|---|---|
| ~~羽布研磨仕上げ~~ | NO4仕上げ |

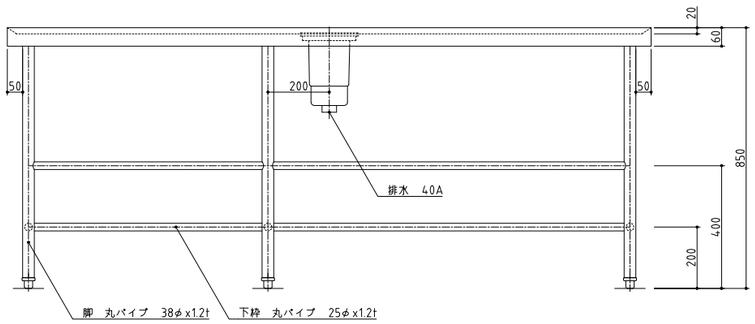


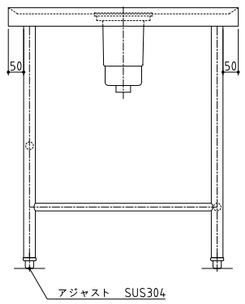


※機器姿勢は参考とする。

| No. C10 | 品 名 作業台 | 寸 法 2750X750X850 | 台数 1 |
|---|---|---|---|

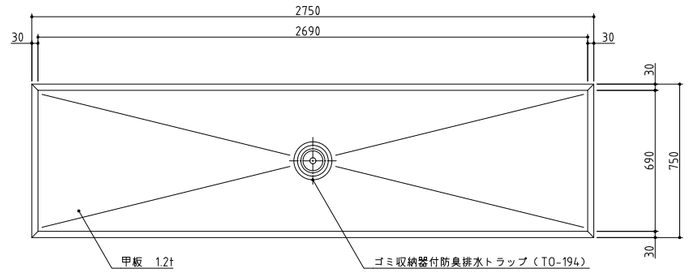


| SUS430 | ~~SUS304~~ |
|---|---|
| ~~羽布研磨仕上げ~~ | NO4仕上げ |

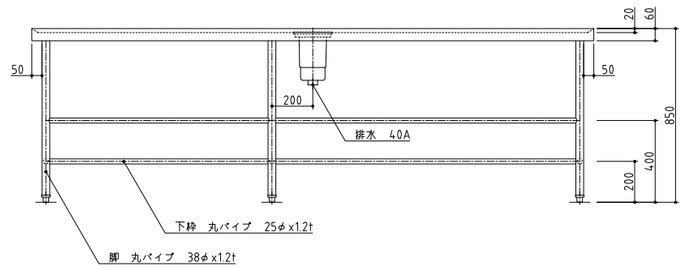


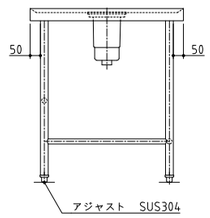


※機器姿勢は参考とする。

| 訂正 | | 株式会社池田建築設計事務所 idea-image-inspiration | 設計者 有馬 慎介 一級建築士 第360847号 | 年月日 | 工事名 (仮称)新学校給食センター 厨房設備設置工事 | 図面名 厨房機器単品図 15 | 縮尺 A1 - A3 - | 図面番号 厨-15 |
|---|---|---|---|---|---|---|---|---|
| | | | 設計者 | 作図者 | | | | |

| No. C11 | 品 名 移動台 | 寸 法 1200X750X850 | 台数 3 |
|---|---|---|---|

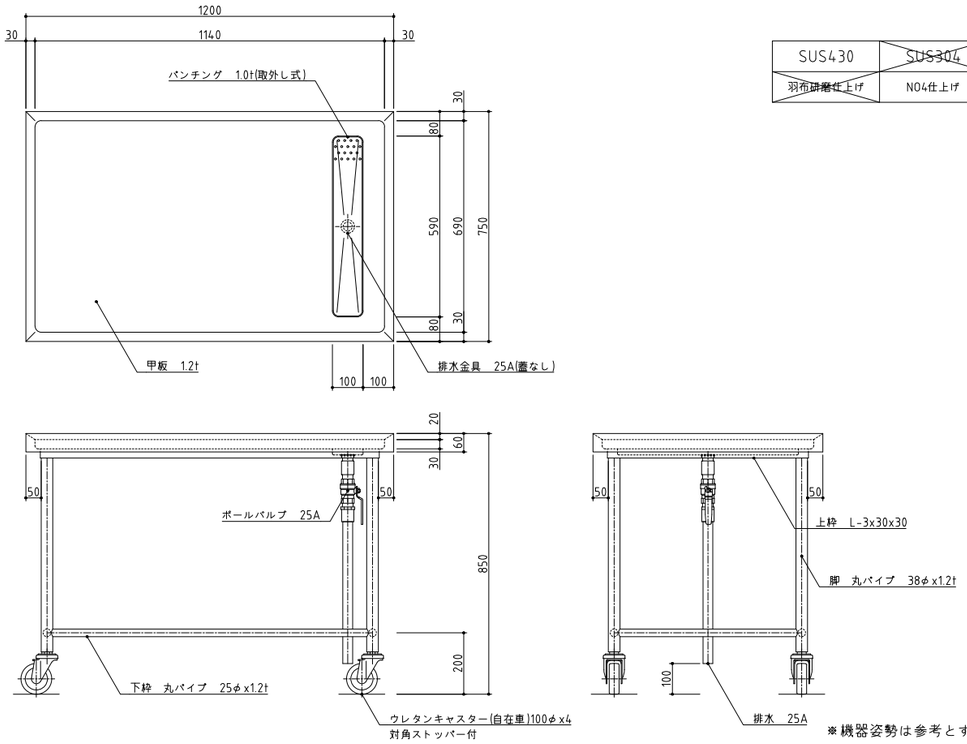


| SUS430 | ~~SUS304~~ |
|---|---|
| ~~羽布研磨仕上げ~~ | NO4仕上げ |

※機器姿勢は参考とする。

| No. C12 | 品 名 掃除用具入れ | 寸 法 600X600X2000 | 台数 1 |
|---|---|---|---|

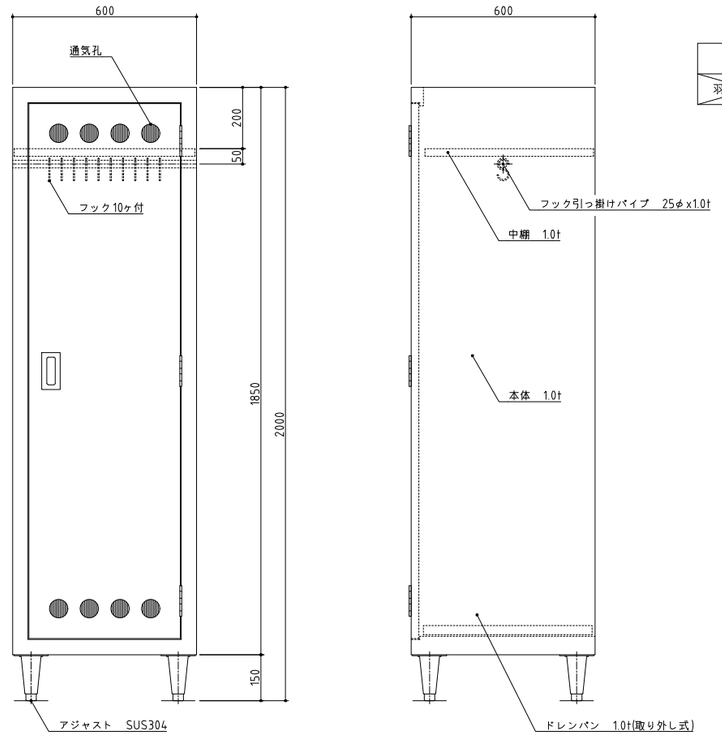


| SUS430 | ~~SUS304~~ |
|---|---|
| ~~羽布研磨仕上げ~~ | NO4仕上げ |

※機器姿勢は参考とする。

| No. C13 | 品 名 水切台付2槽シンク | 寸 法 2100X750X850 | 台数 1 |
|---|---|---|---|

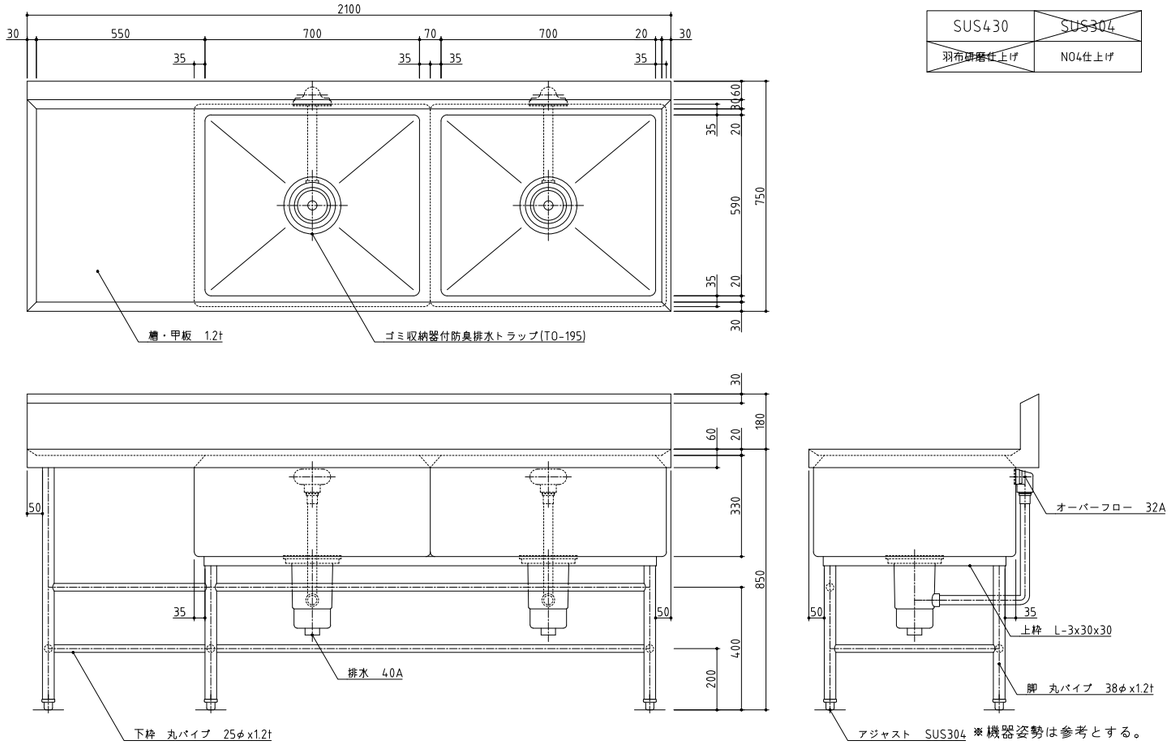


| SUS430 | ~~SUS304~~ |
|---|---|
| ~~羽布研磨仕上げ~~ | NO4仕上げ |

※機器姿勢は参考とする。

| No. C14 | 品 名 器具消毒保管機 | 寸 法 1750X750X1920 | 台数 1 |
|---|---|---|---|

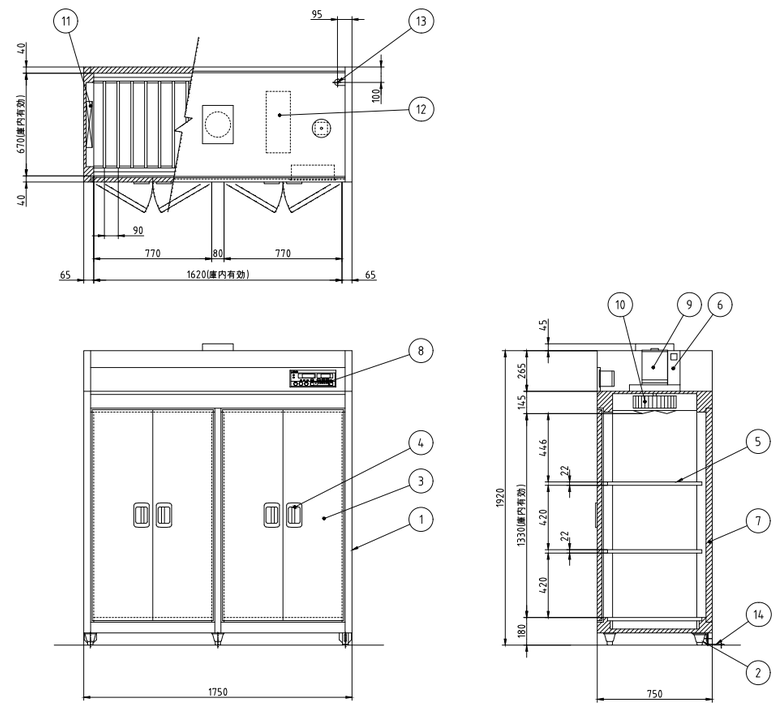


| No. | 品名 | 数 | 備考 |
|---|---|---|---|
| 1 | 本体 | 1 | SUS430 |
| 2 | アジャスト脚 | 6 | SUS304 |
| 3 | 扉 | 4 | SUS430 |
| 4 | 扉ハンドル | 4 | ZDC シルバーメタリック焼付塗装 |
| 5 | 棚 | 6 | SUS430 自在棚ピッチ34mm |
| 6 | 自動排気ダンパ | 2 | 温度感知型 |
| 7 | 断熱材 | 1 | グラスウール |
| 8 | コントロールパネル | 1 | マイコンサーモ、残時間表示付 |
| 9 | ファンモータ | 1 | |
| 10 | 羽根 | 1 | シロッコ型 アルミニウム・アルマイト処理 |
| 11 | ヒータユニット | 2 | SUS304 |
| 12 | 制御盤 | 1 | |
| 13 | 電源接続口 | 1 | |
| 14 | 脚固定金具 | 2 | |

| | |
|---|---|
| 電源 | 三相 200V |
| 定格周波数 | 50/60Hz |
| 定格消費電力 | 9.5kW |
| 質量 | 250kg |

| | |
|---|---|
| 電流値 | 29.2A |
| ファンモータ | 1.5kW |
| ヒータユニット | 8.0kW |

本図は片面式を表す
※機器姿勢は参考とする。

| 訂正 | | 株式会社池田建築設計事務所 idea-image-inspiration | 設計者 有馬 慎介 一級建築士 第360847号 | 年月日 | 工事名 (仮称)新学校給食センター 厨房設備設置工事 | 図面名 厨房機器単品図 16 | 縮尺 A1 - A3 - | 図面番号 厨-16 |
|---|---|---|---|---|---|---|---|---|
| | | | 設計者 | 作図者 | | | | |

| No. D1/D2 | 品 名 プレハブ冷蔵庫/プレハブ冷凍庫 | 寸 法 5600X3600X2544<br>3250X3600X2600 | 台数 各1 |
|---|---|---|---|

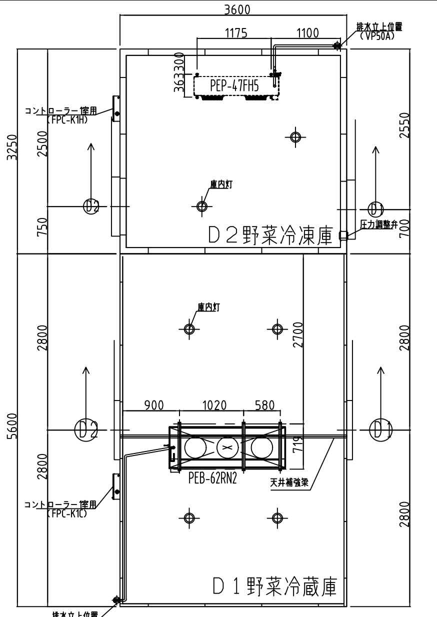


平面図

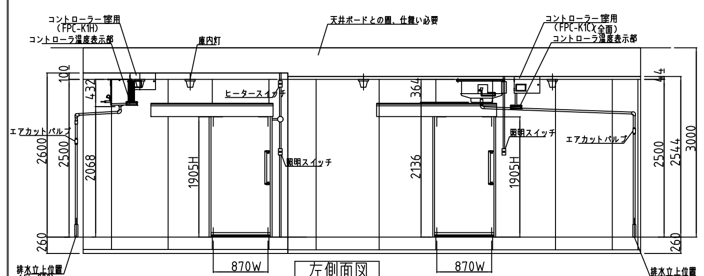


左側面図

仕様明細(冷凍庫 3.61坪 -25℃)

| | | | |
|---|---|---|---|
| パネル | DF型 | パネル厚さ=100mm CH=2500mm | |
| 組立方式 | | 現地にてボルト結合 | |
| 主要材料 | 表面材 | 外:0.4t カラー鋼板ソフトアイボリー | |
| | | 内:0.4t カラー鋼板ソフトアイボリー | |
| | 断熱材 | 硬質ポリウレタンフォーム(注入発泡) | |
| | 枠材 | 硬質塩化ビニル型材 | |
| | シール材 | シリコンシーラー | |
| | ベース | 樹脂ベース(床ナシタイプ) | 一式 |
| 主構成 | シリウスF型片引手動ズリ | (D1)入口有効(870Wx1905H)右引き | 1ヶ所 |
| | | 開口枠ヒーター( 1Φ 100V 75W ) | |
| | | ズリゴムヒーター( 1Φ 100V 14W ) | |
| | シリウスF型片引手動ズリ | (D2)入口有効(870Wx1905H)左引き | 1ヶ所 |
| | | 開口枠ヒーター( 1Φ 100V 75W ) | |
| | | ズリゴムヒーター( 1Φ 100V 14W ) | |
| | 庫内灯 | LED灯(9.0W) 1φ 100V | 2灯 |
| | 小型圧力調整弁 | 100V 30W | 1個 |
| 加工 | 熱縁切り | (20x2725)テープ巻き 庫外側埋込 | 2ヶ所 |
| 出荷部品 | | プラヒート 1φ 100V 52W | 2個 |

| 電気容量 | 容量 | ブレーカーサイズ | CV線径 |
|---|---|---|---|
| 動力 3φ 200V | 4.43kW | ELB 30AT | 3.5m㎡ |
| 電灯 1φ 100V | 0.40kW | ELB 20AT | 3.5m㎡ |
| 備 考 | | | |

【室内機】

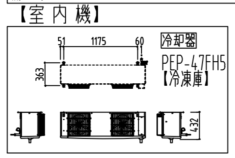


仕様明細(冷蔵庫 6.22坪 0℃)

| | | | |
|---|---|---|---|
| パネル | LA型 | パネル厚さ=44mm CH=2500mm | |
| 組立方式 | | 現地にてコーチスクリュウ結合 | |
| 主要材料 | 表面材 | 外:0.4t カラー鋼板ソフトアイボリー | |
| | | 内:0.4t カラー鋼板ソフトアイボリー | |
| | 断熱材 | 硬質ポリウレタンフォーム(注入発泡) | |
| | 枠材 | 硬質塩化ビニル型材 | |
| | シール材 | シリコンシーラー | |
| | ベース | 樹脂ベース(床ナシタイプ) | 一式 |
| 主構成 | シリウスA型片引手動ズリ | (D1)入口有効(870Wx1905H)右引き | 1ヶ所 |
| | シリウスA型片引手動ズリ | (D2)入口有効(870Wx1905H)左引き | 1ヶ所 |
| | 庫内灯 | LED灯(9.0W) 1φ 100V | 4灯 |

※プレハブ周囲環境として,下記条件を守るようにして下さい。
(庫外温度28℃以下,湿度85%以下,周囲風速0.2m/s以上)
条件を超える場合には、結露が発生する恐れがあります。
※庫内灯・圧力調整弁の取付位置は現場のご指示による
【霜取時間】
冷凍 プレハブコントローラー:1・5・9・13・17・21/45分
(タイマー基板を取りつけない場合は冷凍 1日6回4時間周期)

| 電気容量 | 容量 | ブレーカーサイズ | CV線径 |
|---|---|---|---|
| 動力 3φ 200V | 4.22kW | ELB 30AT | 3.5m㎡ |
| 電灯 1φ 100V | 0.10kW | ELB 20AT | 3.5m㎡ |
| 備 考 | | | |

【室内機】

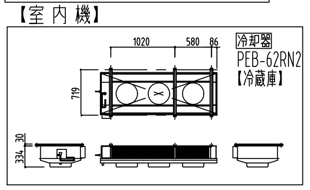


【プレハブコントローラー】

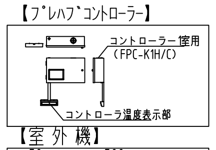


【室外機】

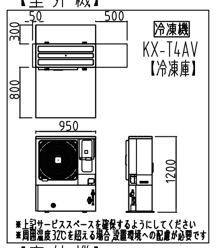


【室外機】

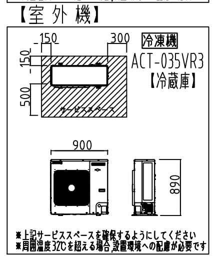


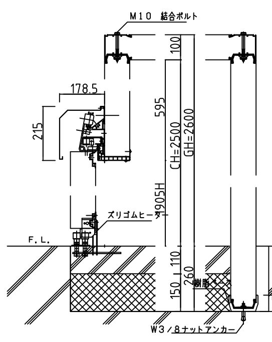


冷凍庫一般断面詳細図(1/15)

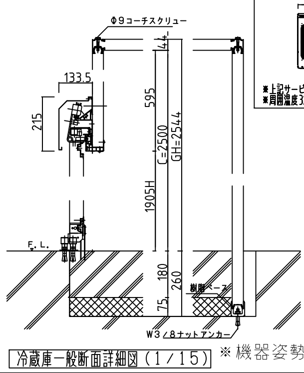


冷蔵庫一般断面詳細図(1/15)

※機器姿勢は参考とする。

| No. D3 | 品 名 プレハブ冷蔵庫 | 寸 法 3550X2500X2544 | 台数 1 |
|---|---|---|---|

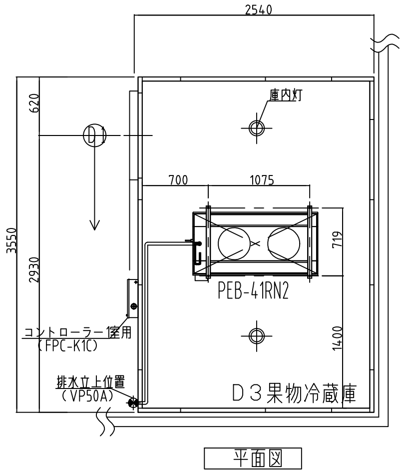


平面図

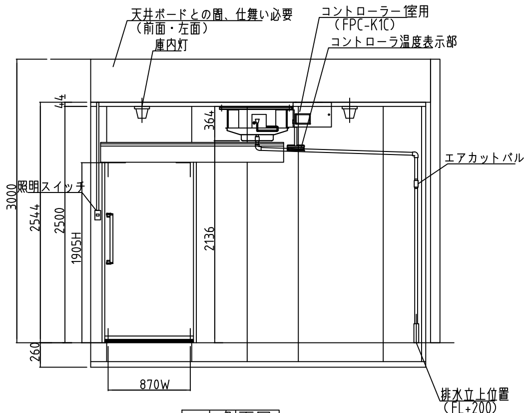


左側面図

仕様明細(冷蔵庫 2.78坪 5℃)

| | | | |
|---|---|---|---|
| パネル | LA型 | パネル厚さ=44mm CH=2500mm | |
| 組立方式 | | 現地にてコーチスクリュウ結合 | |
| 主要材料 | 表面材 | 外:0.4t カラー鋼板ソフトアイボリー | |
| | | 内:0.4t カラー鋼板ソフトアイボリー | |
| | 断熱材 | 硬質ポリウレタンフォーム(注入発泡) | |
| | 枠材 | 硬質塩化ビニル型材 | |
| | シール材 | シリコンシーラー | |
| | ベース | 樹脂ベース(床ナシタイプ) | 一式 |
| 主構成 | シリウスA型片引手動ズリ | (D1)入口有効(870Wx1905H)右引き | 1ヶ所 |
| | 庫内灯 | LED灯(9.0W) 1φ 100V | 2灯 |

| 電気容量 | 容量 | ブレーカーサイズ | CV線径 |
|---|---|---|---|
| 動力 3φ 200V | 2.43kW | ELB 20AT | 3.5m㎡ |
| 電灯 1φ 100V | 0.10kW | ELB 20AT | 3.5m㎡ |
| 備 考 | | | |

※プレハブ周囲環境として,下記条件を守るようにして下さい。
(庫外温度28℃以下,湿度85%以下,周囲風速0.2m/s以上)
条件を超える場合には、結露が発生する恐れがあります。
※庫内灯・圧力調整弁の取付位置は現場のご指示による

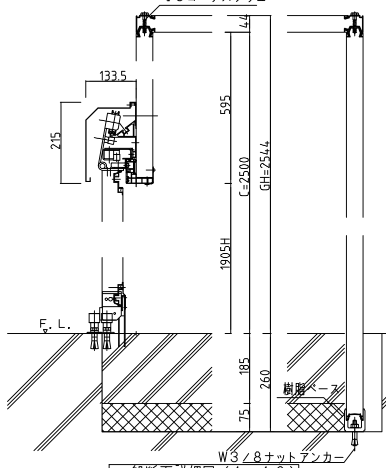


一般断面詳細図(1/10)

【プレハブコントローラー】

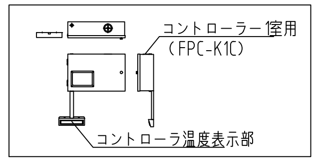


【室内機】

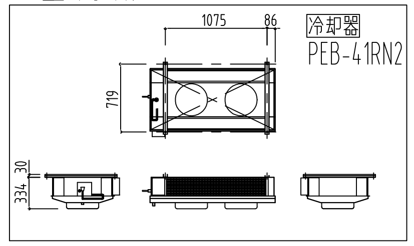


【室外機】

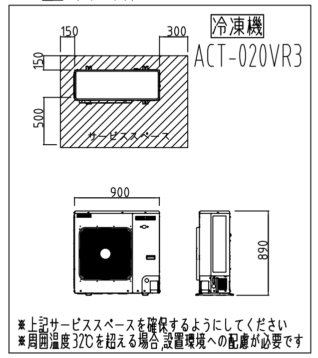


※機器姿勢は参考とする。

| No. D4 | 品 名 移動式パンラック | 寸 法 900X550X1000 | 台数 45 |
|---|---|---|---|

| SUS430 | ~~SUS304~~ |
|---|---|
| ~~羽布研磨仕上げ~~ | NO4仕上げ |

| 使用可能プラスケット | |
|---|---|
| #500 | 578x386x281 |

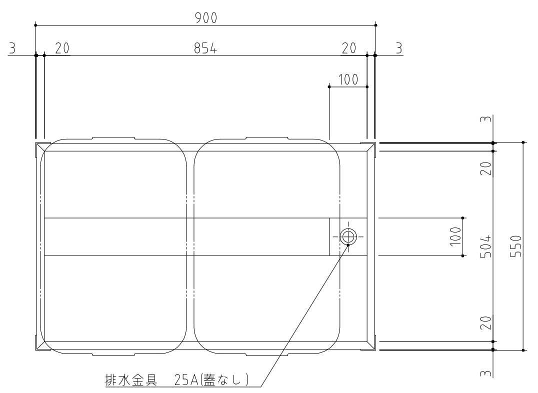


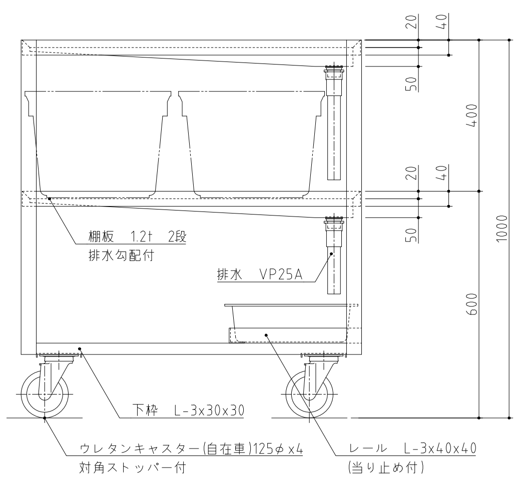


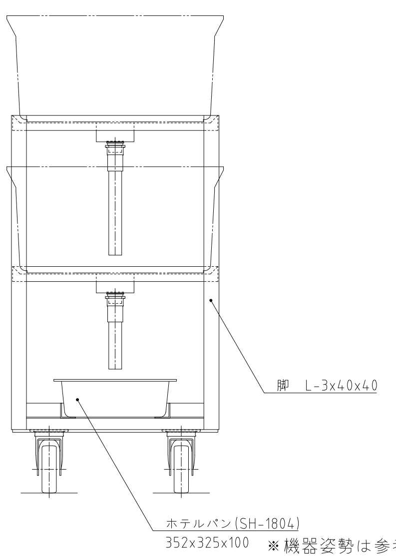


※機器姿勢は参考とする。

| No. D5 | 品 名 3槽シンク | 寸 法 2000X750X850 | 台数 1 |
|---|---|---|---|

| SUS430 | ~~SUS304~~ |
|---|---|
| ~~羽布研磨仕上げ~~ | NO4仕上げ |

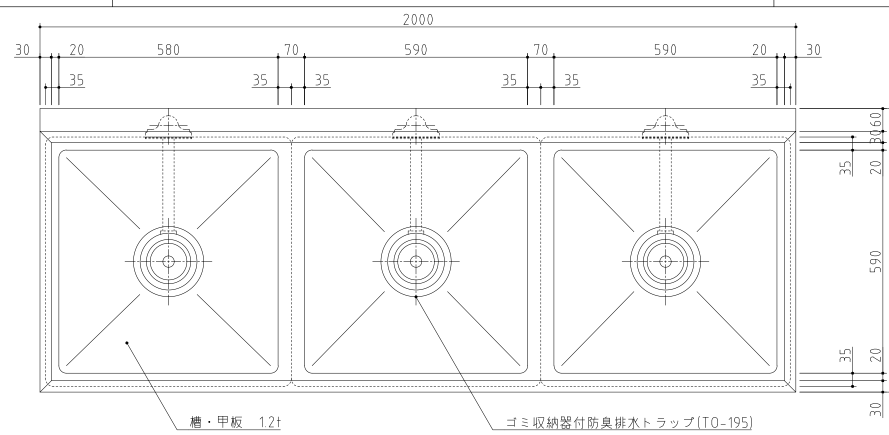


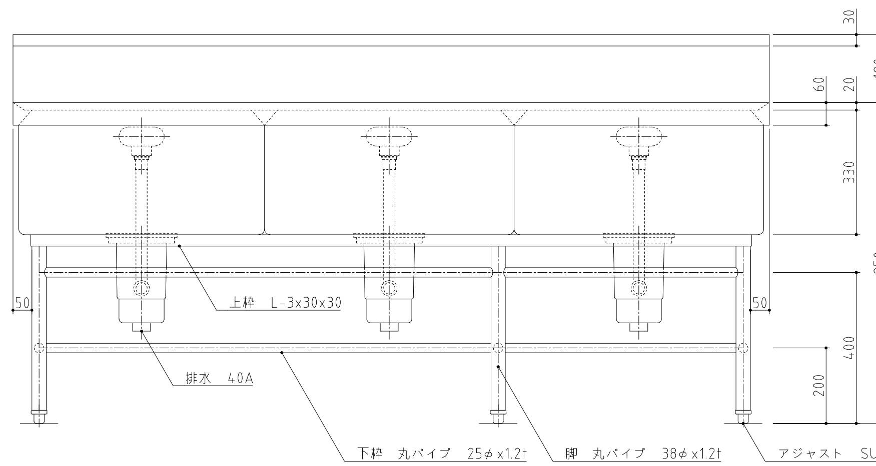


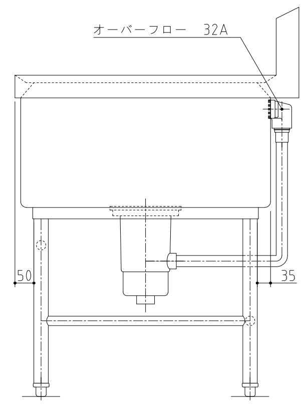


※機器姿勢は参考とする。

| 訂正 | 株式会社池田建築設計事務所<br>idea-image-inspiration | 設計者 有馬 慎介 一級建築士 第360847号<br>設計者 | 年月日<br>作図者 | 工事名 (仮称)新学校給食センター 厨房設備設置工事 | 図面名 厨房機器単品図17 | 縮尺 A1 - / A3 - | 図面番号 厨-17 |
|---|---|---|---|---|---|---|---|

| No. D6 | 品 名 欠番 | 寸 法 | 台数 |
|---|---|---|---|

※機器姿勢は参考とする。

| No. D7 | 品 名 包丁・まな板消毒保管機 | 寸 法 900X550X1920 | 台数 1 |
|---|---|---|---|

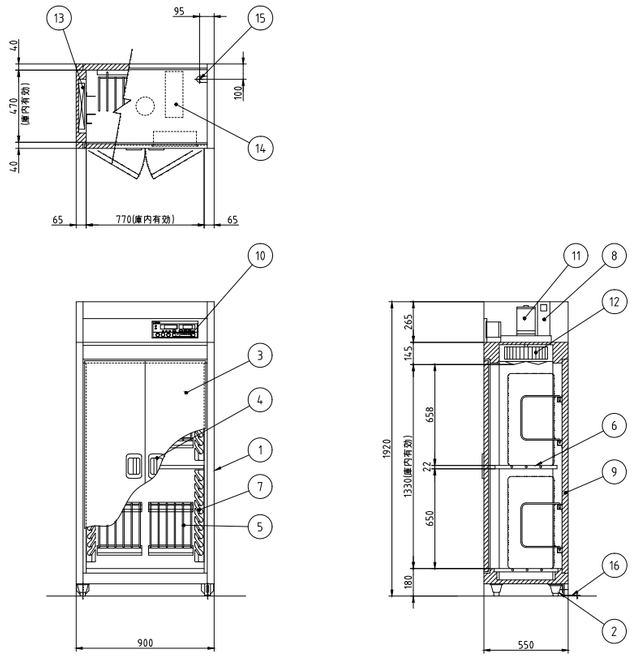


| No. | 品名 | 数 | 備考 |
|---|---|---|---|
| 1 | 本体 | 1 | SUS430 |
| 2 | アジャスト脚 | 4 | SUS304 |
| 3 | 扉 | 2 | SUS430 |
| 4 | 扉ハンドル | 2 | ZDC シルバーメタリック焼付塗装 |
| 5 | まな板用置台 | 2 | SUS430 取り外し式 |
| 6 | 棚 | 2 | SUS430 取り外し式 |
| 7 | 包丁乗せ台 | 4 | SUS430 |
| 8 | 自動排気ダンパ | 1 | 温度感知型 |
| 9 | 断熱材 | 1 | グラスウール |
| 10 | コントロールパネル | 1 | マイコンサーモ、残時間表示付 |
| 11 | ファンモータ | 1 | |
| 12 | 羽根 | 1 | シロッコ型 アルミニウム・アルマイト処理 |
| 13 | ヒータユニット | 2 | SUS304 |
| 14 | 制御盤 | 1 | |
| 15 | 電源接続口 | 1 | |
| 16 | 脚固定金具 | 2 | |

| | |
|---|---|
| 電源 | 三相 200V |
| 定格周波数 | 50/60Hz |
| 定格消費電力 | 4.4kW |
| 質量 | 130kg |

| | |
|---|---|
| 電流値 | 13.6A |
| ファンモータ | 0.4kW |
| ヒータユニット | 4.0kW |
| 収納能力 | 包丁 40本(別途) |
| | まな板 20枚(別途) 600X300X30 |

※機器姿勢は参考とする。

| No. D8 | 品 名 包丁・まな板消毒保管機 | 寸 法 550X550X1920 | 台数 1 |
|---|---|---|---|

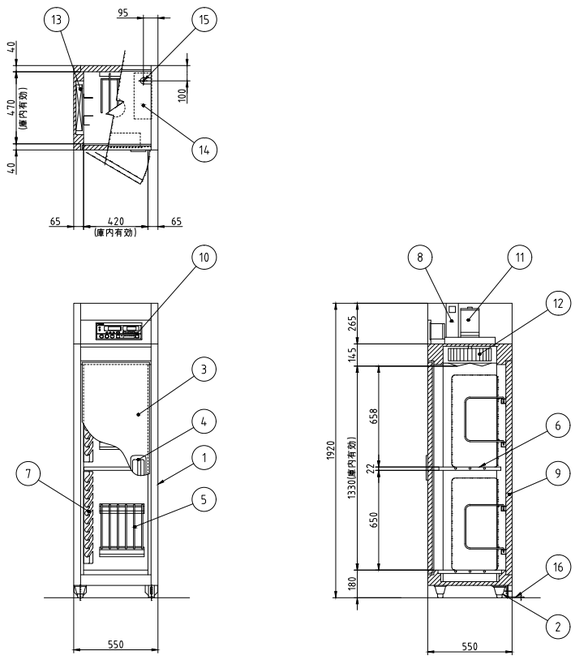


| No. | 品名 | 数 | 備考 |
|---|---|---|---|
| 1 | 本体 | 1 | SUS430 |
| 2 | アジャスト脚 | 4 | SUS304 |
| 3 | 扉 | 1 | SUS430 |
| 4 | 扉ハンドル | 1 | ZDC シルバーメタリック焼付塗装 |
| 5 | まな板用置台 | 2 | SUS430 取り外し式 |
| 6 | 棚 | 2 | SUS430 取り外し式 |
| 7 | 包丁乗せ台 | 2 | SUS430 |
| 8 | 自動排気ダンパ | 1 | 温度感知型 |
| 9 | 断熱材 | 1 | グラスウール |
| 10 | コントロールパネル | 1 | マイコンサーモ、残時間表示付 |
| 11 | ファンモータ | 1 | |
| 12 | 羽根 | 1 | シロッコ型 アルミニウム・アルマイト処理 |
| 13 | ヒータユニット | 1 | SUS304 |
| 14 | 制御盤 | 1 | |
| 15 | 電源接続口 | 1 | |
| 16 | 脚固定金具 | 2 | |

| | | |
|---|---|---|
| 電源 | 三相 200V | ~~単相 100V~~ |
| 定格周波数 | 50/60Hz | ~~50/60Hz~~ |
| 定格消費電力 | 2.2kW | ~~2.2kW~~ |
| 質量 | 90kg | ~~90kg~~ |

| | | |
|---|---|---|
| 電流値 | 7.4A | ~~23.2A~~ |
| ファンモータ | 0.2kW | ~~0.2kW~~ |
| ヒータユニット | 2.0kW | ~~2.0kW~~ |
| 収納能力 | 包丁 20本(別途) | ~~包丁 20本(別途)~~ |
| | まな板 10枚(別途) 600X300X30(mm) | ~~まな板 10枚(別途) 600X300X30mm)~~ |

※機器姿勢は参考とする。

| No. D9 | 品 名 欠番 | 寸 法 | 台数 |
|---|---|---|---|

※機器姿勢は参考とする。

| 訂正 | 株式会社池田建築設計事務所 idea-image-inspiration | 設計者 有馬 慎介 一級建築士 第360847号 | 年月日 | 工事名 (仮称)新学校給食センター 厨房設備設置工事 | 図面名 厨房機器単品図 18 | 縮尺 A1 - A3 - | 図面番号 厨 - 18 |
|---|---|---|---|---|---|---|---|
| | | 設計者 | 作図者 | | | | |

| No. D10 | 品 名 移動台 | 寸 法 1200X750X850 | 台数 8 |
|---|---|---|---|

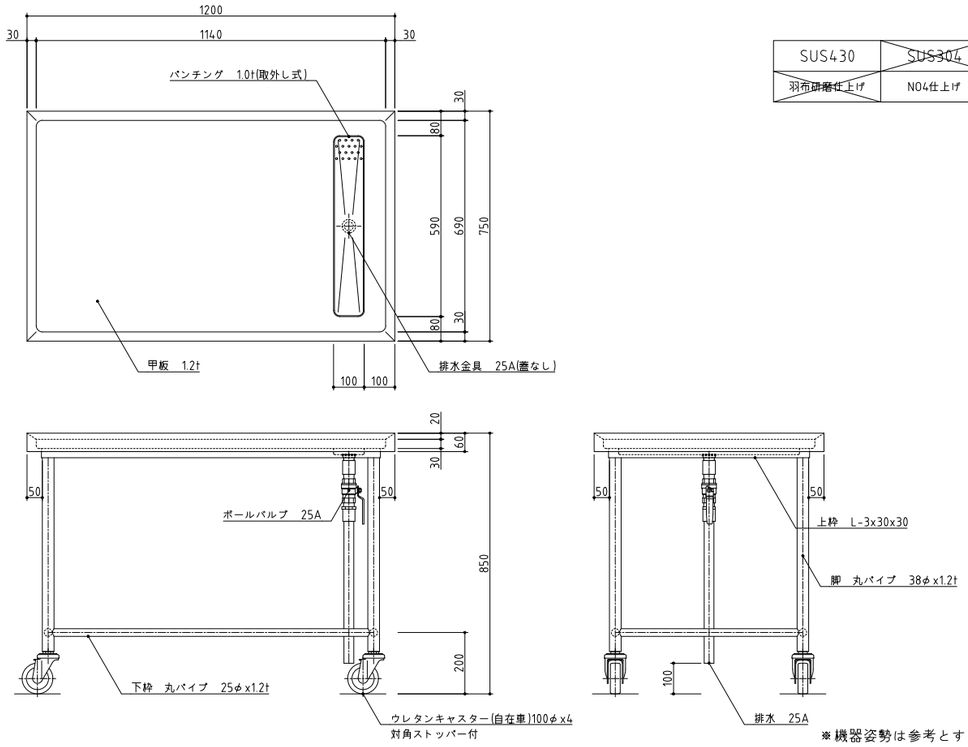


| SUS430 | ~~SUS304~~ |
|---|---|
| ~~羽布研磨仕上げ~~ | NO4仕上げ |

※機器姿勢は参考とする。

| No. D11-1 | 品 名 野菜洗浄シンク | 寸 法 800X750X1150(850) | 台数 1 |
|---|---|---|---|

仕様一覧

| | |
|---|---|
| 循環ポンプ | 定格電源 三相200V<br>定格出力 0.75k W |
| 給水 | 20A×1 |
| 給湯 | 20A×1 |
| 排水 | 40A |
| シンク内寸 | 690×705×350 |
| シンク有効内寸 | 690×705×190 |
| 保水容量 | 洗浄槽 ：92ℓ |
| | 循環槽 ：12ℓ |
| 機体重量 | 80kg |

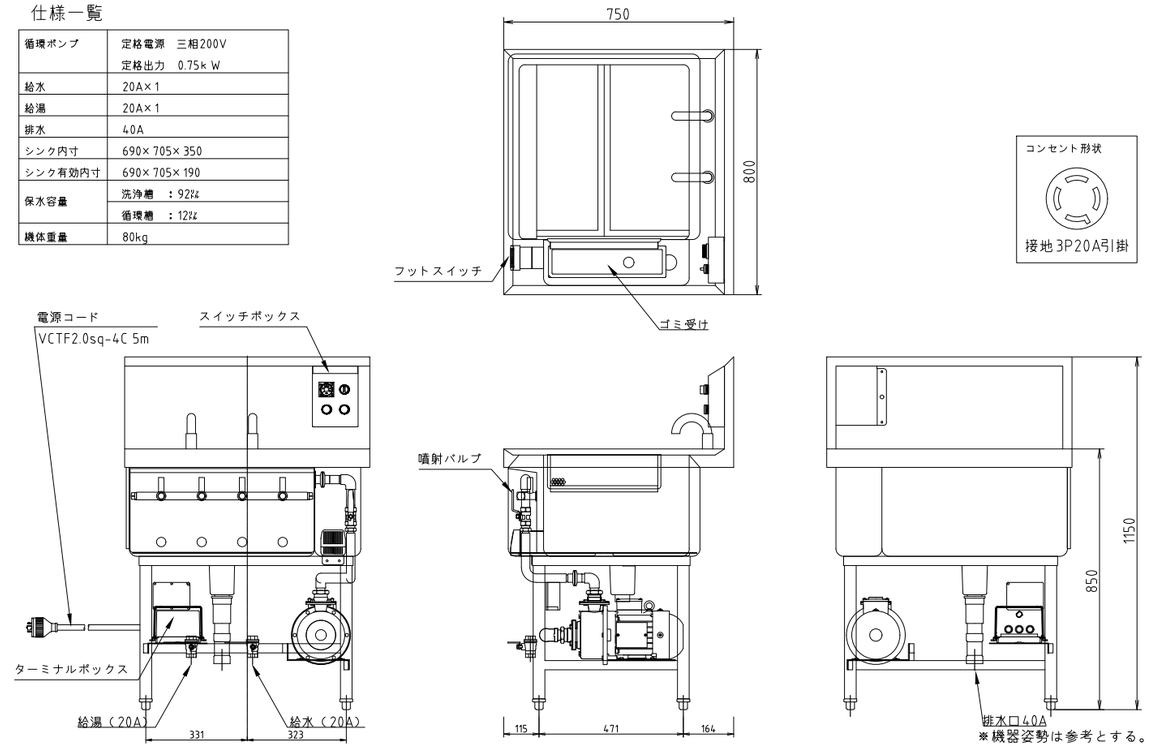


※機器姿勢は参考とする。

| No. D11-2 | 品 名 野菜洗浄シンク | 寸 法 800X750X1150(850) | 台数 1 |
|---|---|---|---|

仕様一覧

| | |
|---|---|
| 循環ポンプ | 定格電源 三相200V<br>定格出力 0.75k W |
| 給水 | 20A×1 |
| 給湯 | 20A×1 |
| 排水 | 40A |
| シンク内寸 | 690×705×350 |
| シンク有効内寸 | 690×705×190 |
| 保水容量 | 洗浄槽 ：92ℓ |
| | 循環槽 ：12ℓ |
| 機体重量 | 80kg |

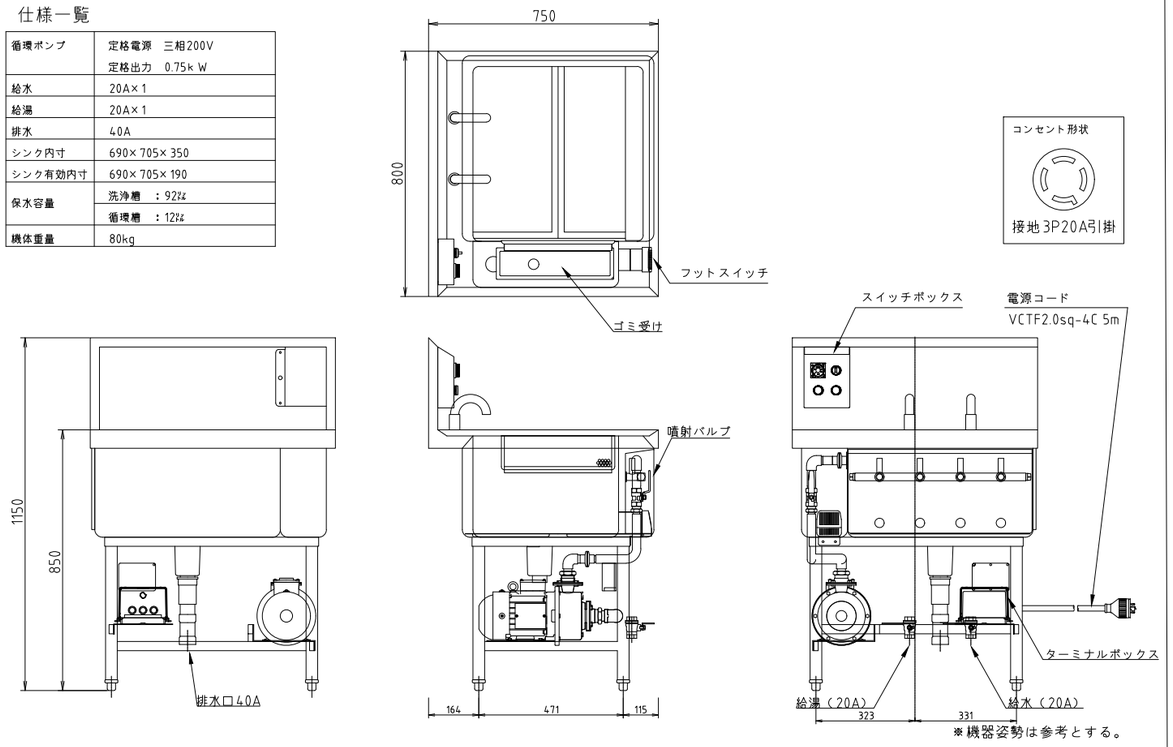


※機器姿勢は参考とする。

| No. D12-1 | 品 名 下処理用3槽シンク | 寸 法 2100X750X850 | 台数 4 |
|---|---|---|---|

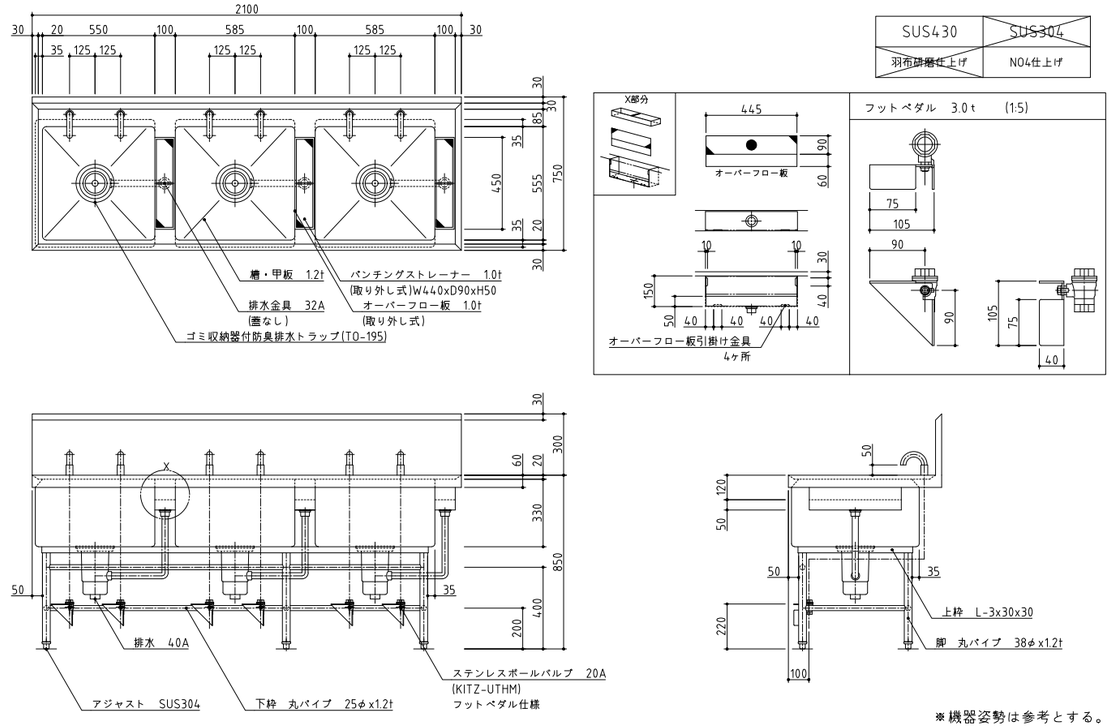


※機器姿勢は参考とする。

| 訂正 | | 株式会社池田建築設計事務所 idea-image-inspiration | 設計者 有馬 慎介 一級建築士 第360847号 | 年月日 | 工事名 (仮称)新学校給食センター 厨房設備設置工事 | 図面名 厨房機器単品図19 | 縮尺 A1 - A3 - | 図面番号 厨-19 |
|---|---|---|---|---|---|---|---|---|
| | | | 設計者 | 作図者 | | | | |

| No. | 品名 | 寸法 | 台数 |
|---|---|---|---|
| D12-2 | 下処理用3槽シンク | 2100X750X850 | 1 |

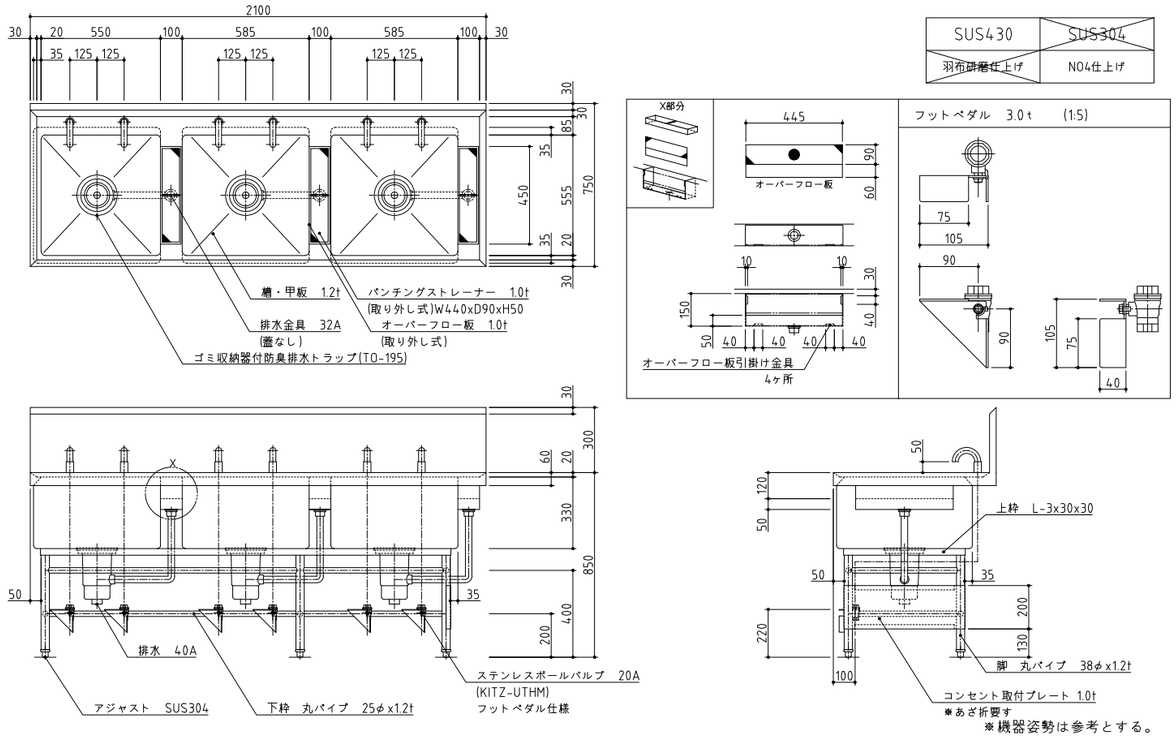


| No. | 品名 | 寸法 | 台数 |
|---|---|---|---|
| D13-1 | 下処理用3槽シンク | 2100X750X850 | 4 |

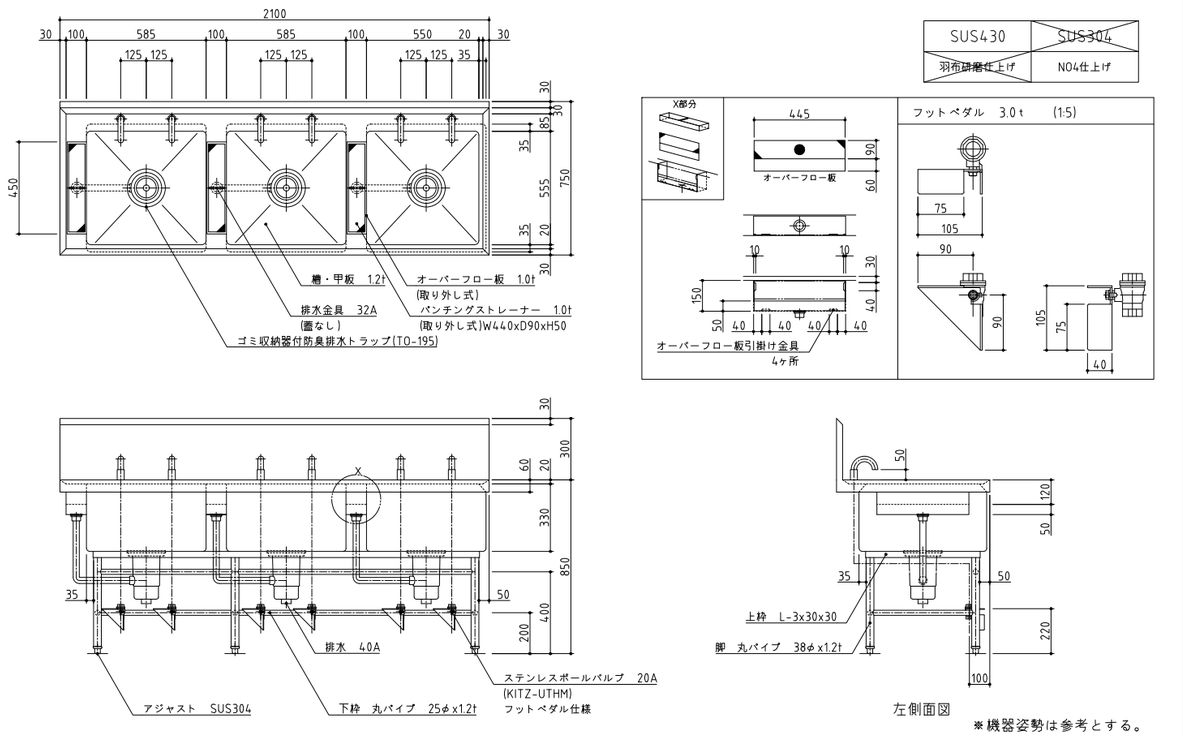


| No. | 品名 | 寸法 | 台数 |
|---|---|---|---|
| D13-2 | 下処理用3槽シンク | 2100X750X850 | 1 |

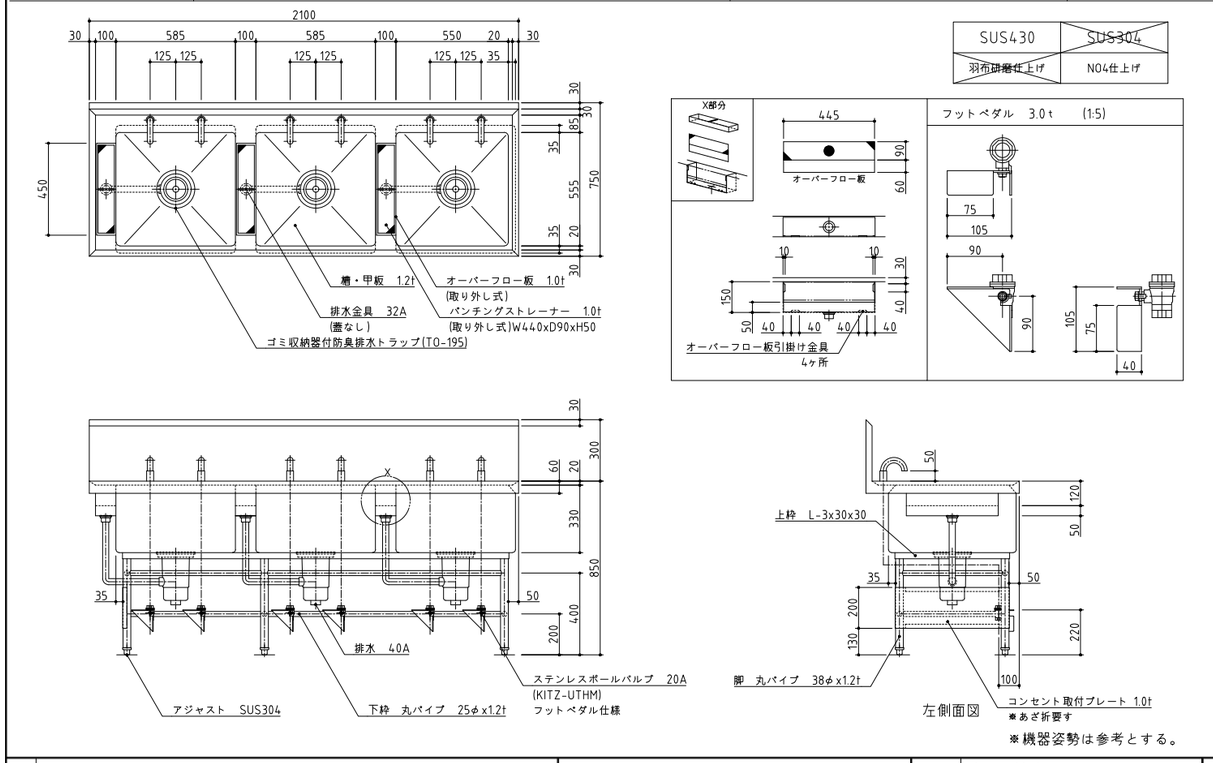


| No. | 品名 | 寸法 | 台数 |
|---|---|---|---|
| D14 | ドライ式ローラーコンベヤ | 900X600X600 | 8 |

| No. | 品名 | 数 | 備考 |
|---|---|---|---|
| 1 | 架台 | 1 | SUS430 |
| 2 | アジャスト脚 | 4 | SUS304 |
| 3 | 槽 | 1 | SUS430 |
| 4 | 樹脂ローラー | 1式 | |
| 5 | 排水トラップ | 1 | 40A |
| 6 | 連結金具 | 1 | SUS430 |

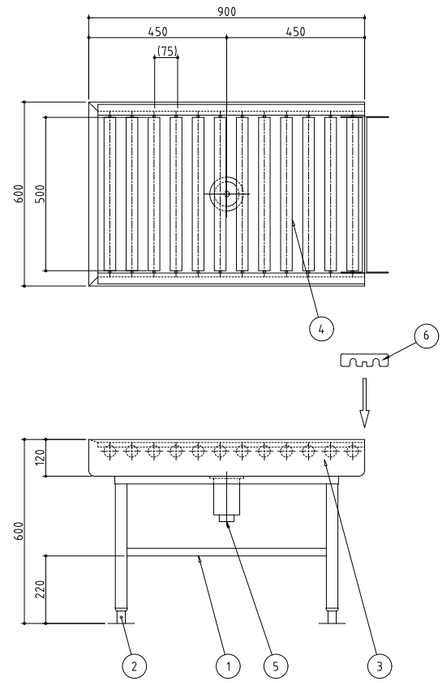

本図は固定式、脚4本を表す
※機器姿勢は参考とする。

| 訂正 | 株式会社池田建築設計事務所 idea-image-inspiration | 設計者 有馬 慎介 一級建築士 第360847号 | 年月日 | 工事名 (仮称)新学校給食センター 厨房設備設置工事 | 図面名 厨房機器単品図 20 | 縮尺 A1 - A3 - | 図面番号 厨-20 |
|---|---|---|---|---|---|---|---|
| | | 設計者 | 作図者 | | | | |

| No. D15 | 品 名 欠番 | 寸 法 | 台数 |
|---|---|---|---|

※機器姿勢は参考とする。

| No. D16 | 品 名 器具消毒保管機 | 寸 法 1290X950X1920 | 台数 1 |
|---|---|---|---|

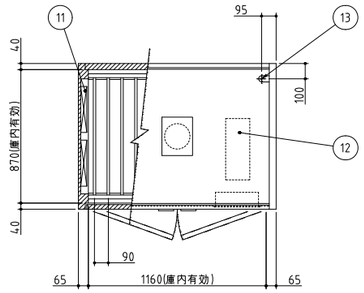


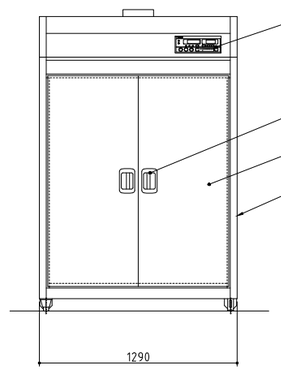


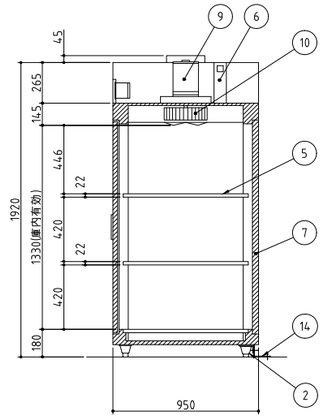


| No. | 品名 | 数 | 備考 |
|---|---|---|---|
| 1 | 本体 | 1 | SUS430 |
| 2 | アジャスト脚 | 4 | SUS304 |
| 3 | 扉 | 2 | SUS430 |
| 4 | 扉ハンドル | 2 | ZDC シルバーメタリック焼付塗装 |
| 5 | 棚 | 3 | SUS430 自在棚ピッチ34mm |
| 6 | 自動排気ダンパ | 1 | 温度感知型 |
| 7 | 断熱材 | 1 | グラスウール |
| 8 | コントロールパネル | 1 | マイコンサーモ、残時間表示付 |
| 9 | ファンモータ | 1 | |
| 10 | 羽根 | 1 | シロッコ型 アルミニウム・アルマイト処理 |
| 11 | ヒータユニット | 2 | SUS304 |
| 12 | 制御盤 | 1 | |
| 13 | 電源接続口 | 1 | |
| 14 | 脚固定金具 | 2 | |

| | |
|---|---|
| 電源 | 三相 200V |
| 定格周波数 | 50/60Hz |
| 定格消費電力 | 9.5kW |
| 質量 | 215kg |

| | |
|---|---|
| 電流値 | 29.2A |
| ファンモータ | 1.5kW |
| ヒータユニット | 8.0kW |

本図は片面式を表す
※機器姿勢は参考とする。

| No. D17 | 品 名 器具消毒保管機 | 寸 法 900X950X1920 | 台数 1 |
|---|---|---|---|

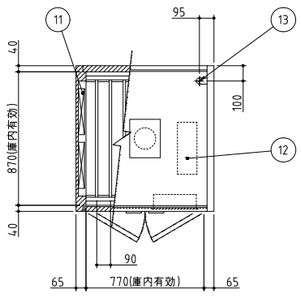


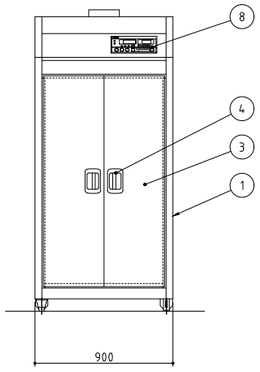


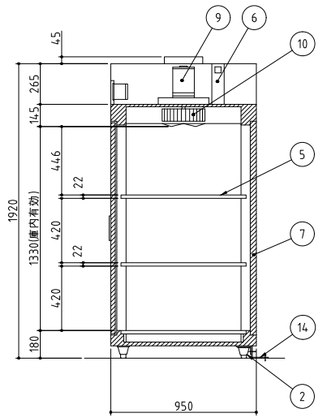


| No. | 品名 | 数 | 備考 |
|---|---|---|---|
| 1 | 本体 | 1 | SUS430 |
| 2 | アジャスト脚 | 4 | SUS304 |
| 3 | 扉 | 2 | SUS430 |
| 4 | 扉ハンドル | 2 | ZDC シルバーメタリック焼付塗装 |
| 5 | 棚 | 3 | SUS430 自在棚ピッチ34mm |
| 6 | 自動排気ダンパ | 1 | 温度感知型 |
| 7 | 断熱材 | 1 | グラスウール |
| 8 | コントロールパネル | 1 | マイコンサーモ、残時間表示付 |
| 9 | ファンモータ | 1 | |
| 10 | 羽根 | 1 | シロッコ型 アルミニウム・アルマイト処理 |
| 11 | ヒータユニット | 2 | SUS304 |
| 12 | 制御盤 | 1 | |
| 13 | 電源接続口 | 1 | |
| 14 | 脚固定金具 | 2 | |

| | |
|---|---|
| 電源 | 三相 200V |
| 定格周波数 | 50/60Hz |
| 定格消費電力 | 6.75kW |
| 質量 | 180kg |

| | |
|---|---|
| 電流値 | 20.5A |
| ファンモータ | 0.75kW |
| ヒータユニット | 6.0kW |

本図は片面式を表す
※機器姿勢は参考とする。

| No. D18 | 品 名 欠番 | 寸 法 | 台数 |
|---|---|---|---|

※機器姿勢は参考とする。

| 訂正 | 株式会社池田建築設計事務所 idea-image-inspiration | 設計者 有馬 慎介 一級建築士 第360847号 | 年月日 | 工事名 (仮称)新学校給食センター 厨房設備設置工事 | 図面名 厨房機器単品図 21 | 縮尺 A1 - A3 - | 図面番号 厨-21 |
|---|---|---|---|---|---|---|---|
| | | 設計者 | 作図者 | | | | |

| No. D19 | 品 名 ドライ式ローラーコンベヤ | 寸 法 900X600X600 | 台数 2 |
|---|---|---|---|

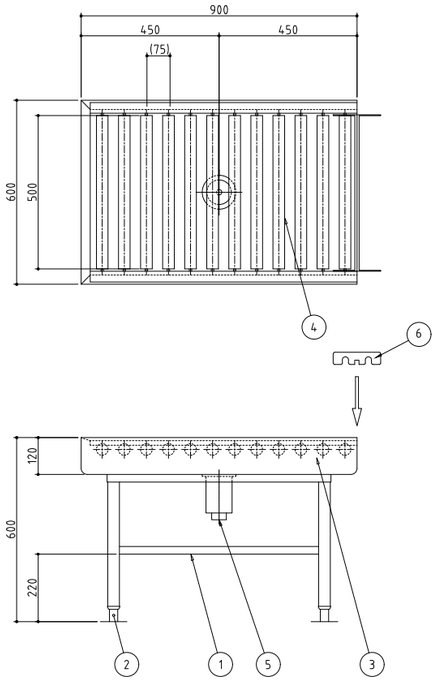


| No. | 品名 | 数 | 備考 |
|---|---|---|---|
| 1 | 架台 | 1 | SUS430 |
| 2 | アジャスト脚 | 4 | SUS304 |
| 3 | 槽 | 1 | SUS430 |
| 4 | 樹脂ローラー | 1式 | |
| 5 | 排水トラップ | 1 | 40A |
| 6 | 連結金具 | 1 | SUS430 |

本図は固定式、脚4本を表す
※機器姿勢は参考とする。

| No. D20 | 品 名 掃除用具入れ | 寸 法 900X600X1920 | 台数 1 |
|---|---|---|---|

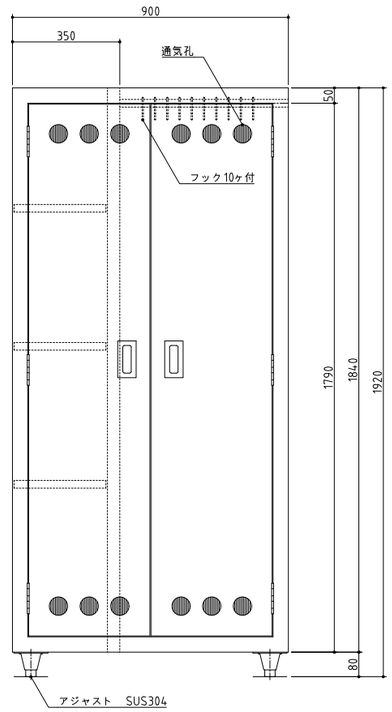


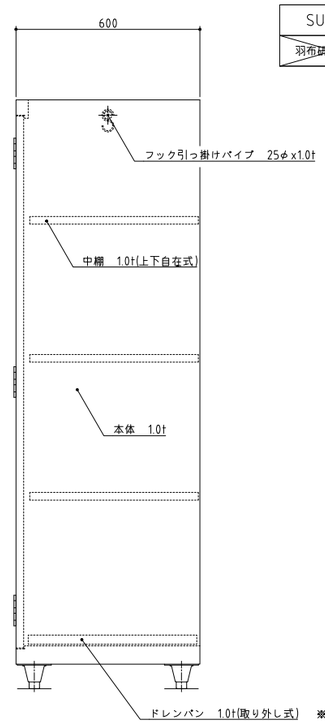


| SUS430 | ~~SUS304~~ |
|---|---|
| ~~羽布研磨仕上げ~~ | NO4仕上げ |

※機器姿勢は参考とする。

| No. D21 | 品 名 可動式パーテーション | 寸 法 800X400X1600 | 台数 6 |
|---|---|---|---|

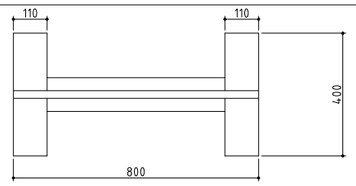


| SUS430 | ~~SUS304~~ |
|---|---|
| ~~羽布研磨仕上げ~~ | NO4仕上げ |

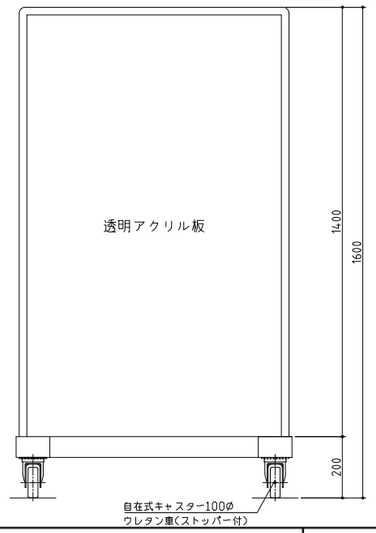


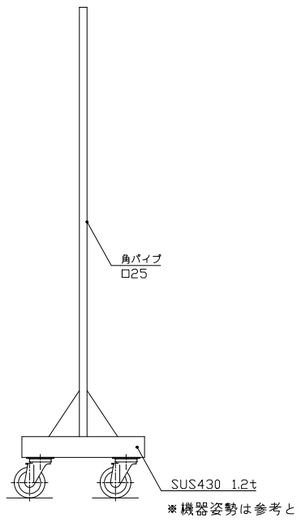


※機器姿勢は参考とする。

| No. | 品 名 | 寸 法 | 台数 |
|---|---|---|---|

※機器姿勢は参考とする。

| 訂正 | 株式会社池田建築設計事務所 idea-image-inspiration | 設計者 有馬 慎介 一級建築士 第360847号 | 年月日 | 工事名 (仮称)新学校給食センター 厨房設備設置工事 | 図面名 厨房機器単品図 22 | 縮尺 A1 - A3 - | 図面番号 厨-22 |
|---|---|---|---|---|---|---|---|
| | | 設計者 | 作図者 | | | | |

| No. E1 | 品 名 ドライ式ローラーコンベヤ | 寸 法 900X600X600 | 台数 8 |
|---|---|---|---|

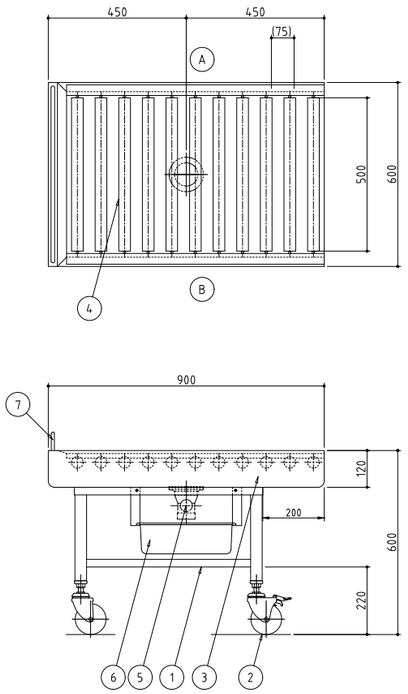


| No. | 品名 | 数 | 備考 |
|---|---|---|---|
| 1 | 架台 | 1 | SUS430 |
| 2 | ステンレスキャスター | 4 | 対角ストッパー付 |
| 3 | 槽 | 1 | SUS430 |
| 4 | 樹脂ローラー | 1式 | |
| 5 | 排水 | 1 | ハンドルコックドレン |
| 6 | ドレンパン | 1 | |
| 7 | エンドストッパー | 1 | |

※ A側ハンドル 4台
※ B側ハンドル 4台
本図は移動式を表す
※機器姿勢は参考とする。

| No. E2 | 品 名 ドライ式ローラーコンベヤ | 寸 法 900X600X600 | 台数 2 |
|---|---|---|---|

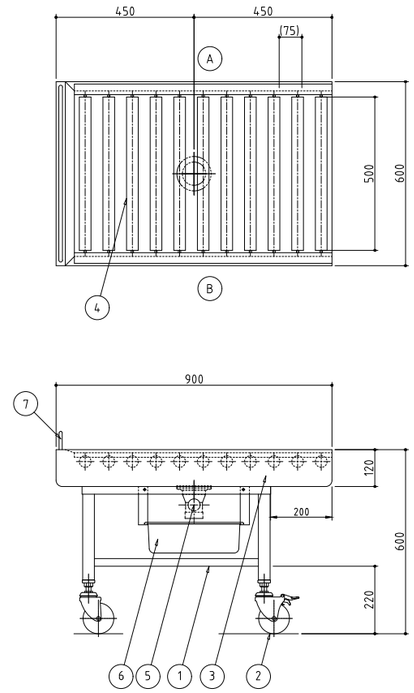


| No. | 品名 | 数 | 備考 |
|---|---|---|---|
| 1 | 架台 | 1 | SUS430 |
| 2 | ステンレスキャスター | 4 | 対角ストッパー付 |
| 3 | 槽 | 1 | SUS430 |
| 4 | 樹脂ローラー | 1式 | |
| 5 | 排水 | 1 | ハンドルコックドレン |
| 6 | ドレンパン | 1 | |
| 7 | エンドストッパー | 1 | |

※ A側ハンドル 1台
※ B側ハンドル 1台
本図は移動式を表す
※機器姿勢は参考とする。

| No. E3 | 品 名 フードスライサー | 寸 法 555X1205X776 | 台数 4 |
|---|---|---|---|

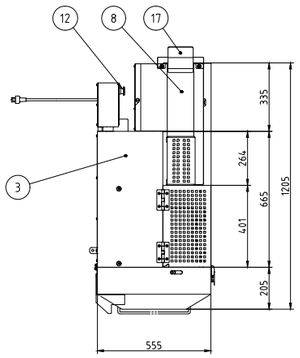


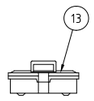


| | |
|---|---|
| 切さい寸法範囲 | 1枚刃 30,40mm (別途) |
| | 2枚刃 1,2,3,5,6,10,15,20mm(別途) |
| | 輪切りプレート 1～20mm(別途) |
| 切さい口寸法 | 130x130mm(幅x高さ) |

| | |
|---|---|
| 刃物種類(別途) | 輪切りプレート Assy |
| | 1固定プレート Assy |
| | 1枚刃Assy |
| | 2枚刃Assy |
| | 短冊プレート 3X4Assy |
| | 短冊プレート 3X15Assy |
| | 短冊プレート 6X6Assy |
| | 短冊プレート 10X10Assy |
| | 短冊プレート 10X20Assy |
| | 丸千プレート Assy |
| | おろしプレート Assy |

| No. | 品名 | 数 | 備考 |
|---|---|---|---|
| 1 | カッタカバー | 1 | SUS304 |
| 2 | ホース取付パイプ | 1 | SUS304 |
| 3 | 本体 | 1 | SUS304 |
| 4 | ドライ脚 | 1 | SUS304 |
| 5 | コンベヤカバー | 1 | SUS304 |
| 6 | コンベヤカバー(下) | 1 | SUS304 |
| 7 | 押さえコンベヤベルト | 1 | ポリエステル・ポリウレタン |
| 8 | 送りコンベヤベルト | 1 | ポリエステル・ポリウレタン |
| 9 | コンベヤガイド板 | 2 | SUS304 |
| 10 | 操作ボックス | 1 | SUS304 |
| 11 | キャブタイヤコード | 1 | 2.5m差し込みプラグ付き（三相4芯） |
| 12 | 非常停止ボタン | 1 | |
| 13 | 工具箱 | 1 | 付属工具 他 |
| 14 | 置き台 | 1 | SUS304（別途） |
| 15 | ささ切りセンサ | 1 | （オプション） |
| 16 | 飛び散り防止板 | 1 | SUS304（オプション） |
| 17 | 投入口ふさぎ板 | 1 | SUS304（オプション） |
| 18 | タッチセンサ | 1 | SUS304（オプション） |

| | |
|---|---|
| 電源 | 三相 200V |
| 定格周波数 | 50/60Hz |
| 定格消費電力 | 0.95kW |
| 質量 | 145kg |

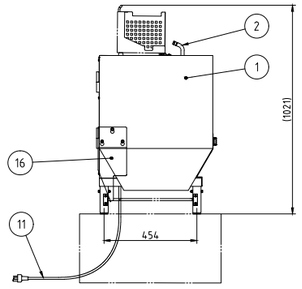


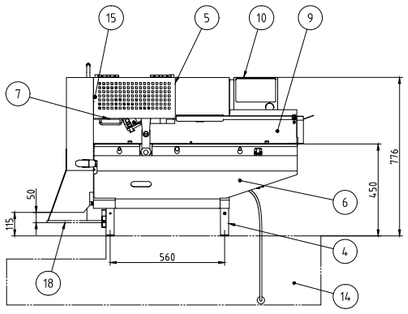


ドライ仕様
※機器姿勢は参考とする。

| No. E4 | 品 名 移動式スライサー置台 | 寸 法 1300X750X600 | 台数 4 |
|---|---|---|---|

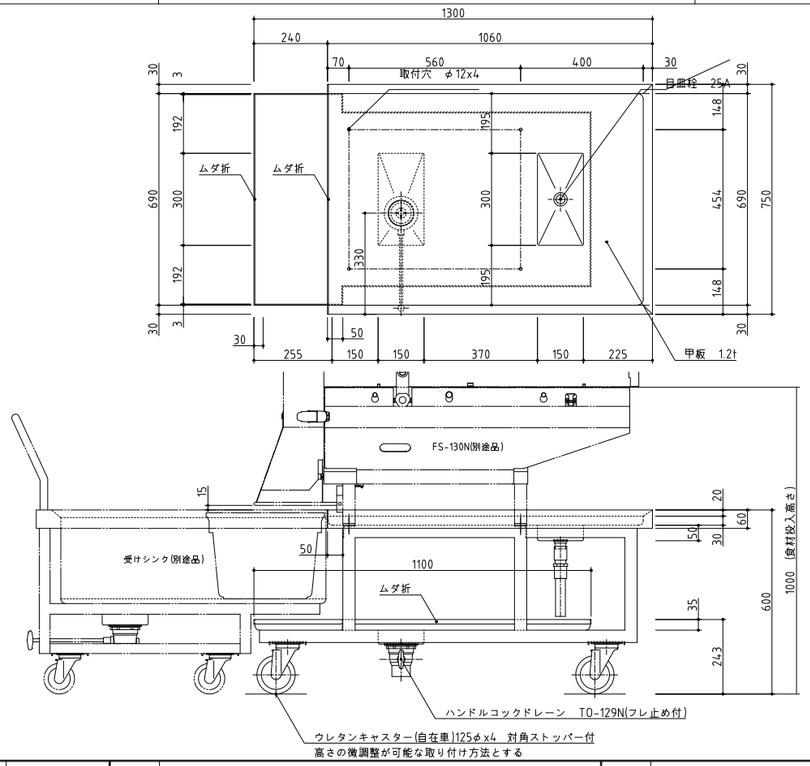


| SUS430 | SUS304 |
|---|---|
| 羽布研磨仕上げ | NO4仕上げ |

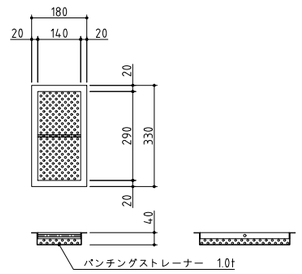


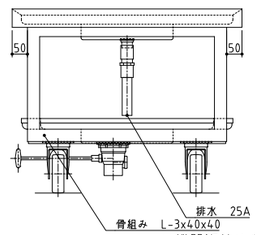


※機器姿勢は参考とする。

| 訂正 | 株式会社池田建築設計事務所 idea-image-inspiration | 設計者 有馬 慎介 一級建築士 第360847号 | 年月日 | 工事名 (仮称)新学校給食センター 厨房設備設置工事 | 図面名 厨房機器単品図23 | 縮尺 A1 - A3 - | 図面番号 厨-23 |
|---|---|---|---|---|---|---|---|
| | | 設計者 | 作図者 | | | | |

| No. E5 | 品 名 サイの目切り機 | 寸 法 390X565X820 | 台数 2 |
|---|---|---|---|

| No. | 品名 | 数 | 備考 |
|---|---|---|---|
| 1 | 投入ホッパー | 1 | AC2B 焼付塗装仕上げ |
| 2 | 本体 | 1 | AC2B 焼付塗装仕上げ |
| 3 | 脚 | 1 | AC2B 焼付塗装仕上げ |
| 4 | 取り出し口 | 1 | 出口カーテン付き |
| 5 | 電動機 | 1 | |
| 6 | キャブタイヤコード | 1 | 3m差し込みプラグ付き(三相4芯) |
| 7 | 押しボタンスイッチ | 1 | |

| | |
|---|---|
| 電源 | 三相 200V |
| 定格周波数 | 50/60Hz |
| 定格消費電力 | 0.75kW |
| 質量 | 50kg |

| | |
|---|---|
| 能力 | 1200kg/h |
| 付属品 | 20角プレート Set |

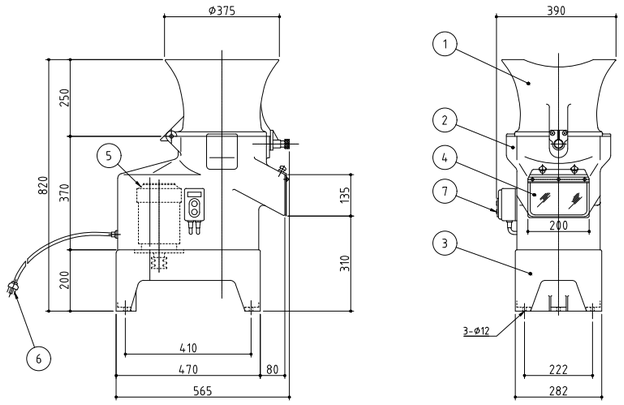


※機器姿勢は参考とする。

| No. E6 | 品 名 移動式サイの目切り機置台 | 寸 法 1100X750X600 | 台数 2 |
|---|---|---|---|

| SUS430 | SUS304 |
|---|---|
| 羽布研磨仕上げ | NO4仕上げ |

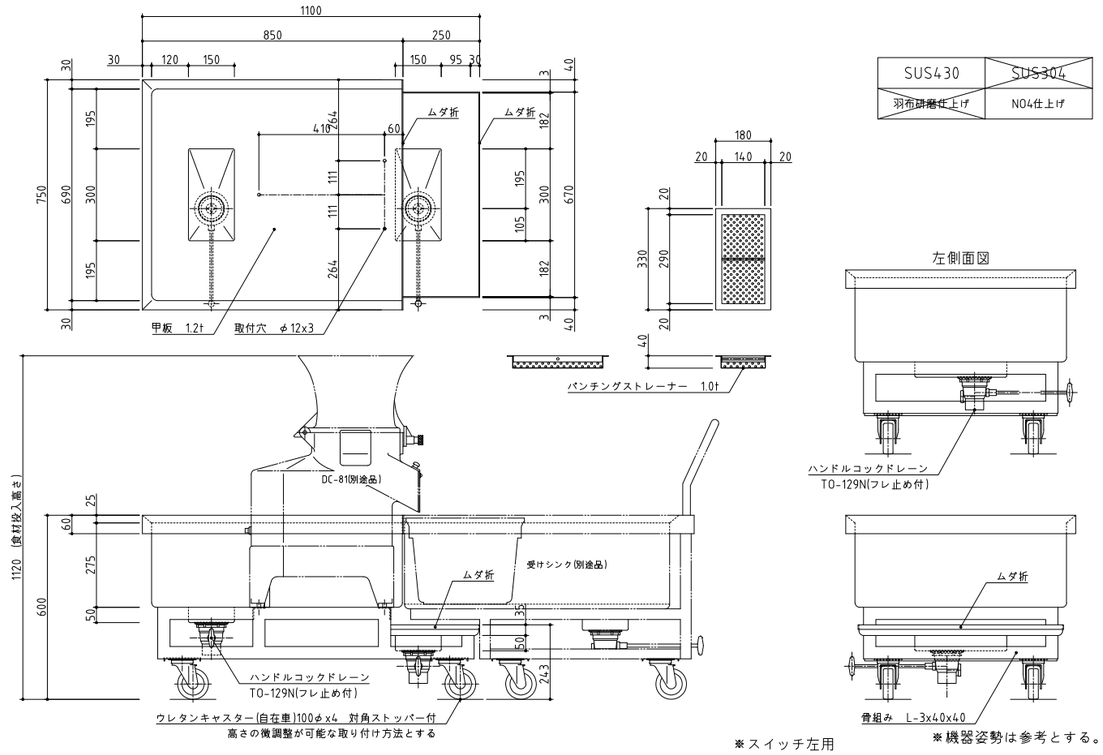


※スイッチ左用

※機器姿勢は参考とする。

| No. E7 | 品 名 受けシンク | 寸 法 950X750X900 | 台数 6 |
|---|---|---|---|

| SUS430 | SUS304 |
|---|---|
| 羽布研磨仕上げ | NO4仕上げ |

| 使用可能プラスケット | |
|---|---|
| #500 | 578x386x281 |

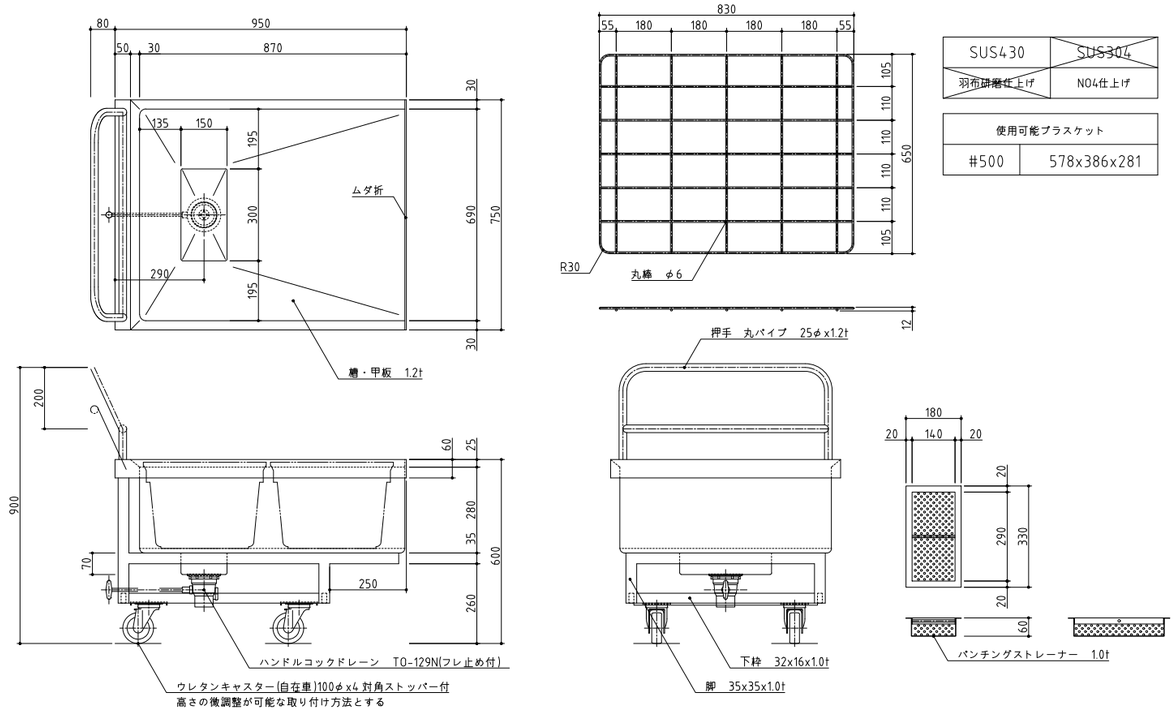


※機器姿勢は参考とする。

| No. E8 | 品 名 移動台 | 寸 法 900X750X850 | 台数 2 |
|---|---|---|---|

| SUS430 | SUS304 |
|---|---|
| 羽布研磨仕上げ | NO4仕上げ |

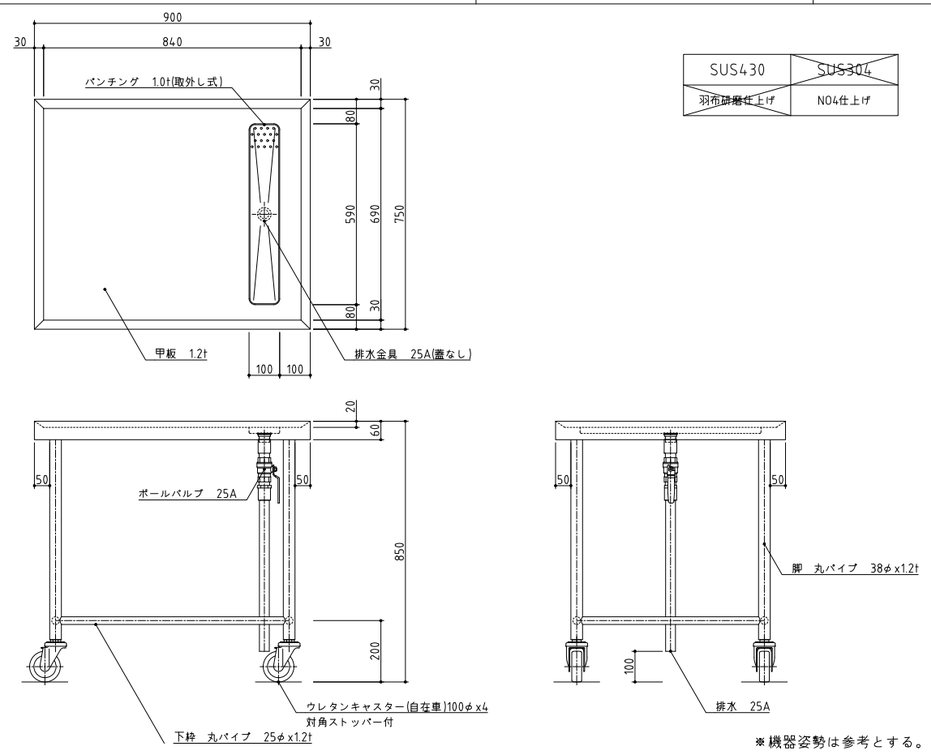


※機器姿勢は参考とする。

| 訂正 | 株式会社池田建築設計事務所 idea-image-inspiration | 設計者 有馬 慎介 一級建築士 第360847号 | 年月日 | 工事名 (仮称)新学校給食センター 厨房設備設置工事 | 図面名 厨房機器単品図24 | 縮尺 A1 - A3 - | 図面番号 厨-24 |
|---|---|---|---|---|---|---|---|
| | | 設計者 | 作図者 | | | | |

| No. E9 | 品 名 フードカッター | 寸 法 520X440X480 | 台数 2 |
|---|---|---|---|

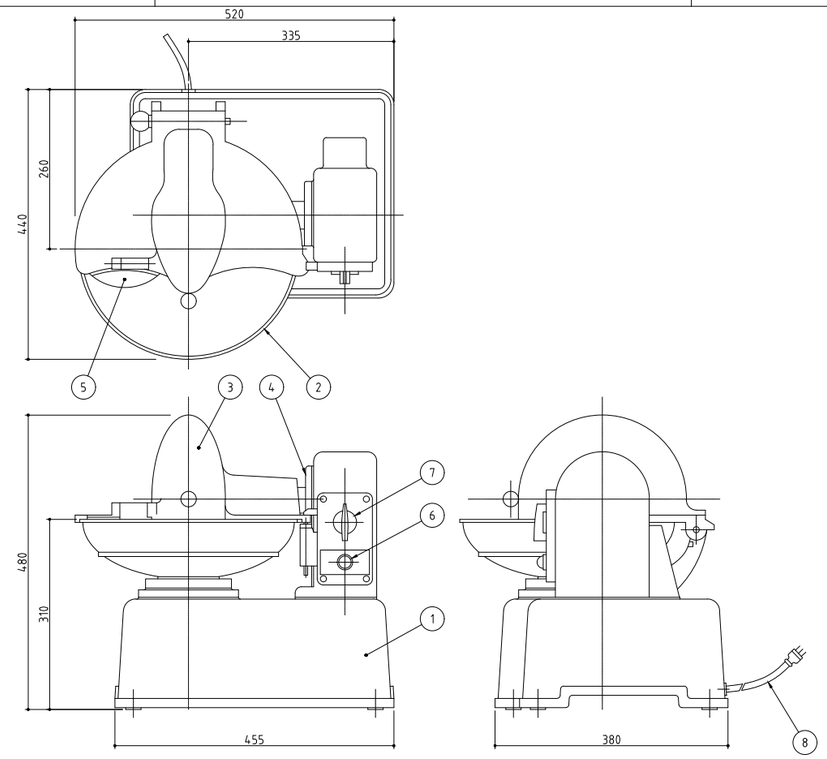


| No. | 品名 | 数 | 備考 |
|---|---|---|---|
| 1 | 本体 | 1 | AC2B |
| 2 | ボウル | 1 | AC2Bバフ仕上げ |
| 3 | カッタカバー | 1 | AC2Bバフ仕上げ |
| 4 | ハウジング | 1 | AC2Bバフ仕上げ |
| 5 | 取出板 | 1 | AC2Bバフ仕上げ |
| 6 | パイロットランプ | 1 | |
| 7 | スイッチレバー | 1 | 安全装置付 |
| 8 | キャブタイヤコード | 1 | 3m差し込みプラグ付(単相3芯) |

| | |
|---|---|
| 電源 | 単相 100V |
| 定格周波数 | 50/60Hz |
| 定格消費電力 | 0.2kW |
| 質量 | 33kg |

| | |
|---|---|
| ボウル容量 | 5L |
| ボウル内径 | φ30 |
| 回転速度 | カッタ 右1430/1720rpm |
| | ボウル 右22/26.5rpm |

※機器姿勢は参考とする。

| No. E10 | 品 名 プレート殺菌庫 | 寸 法 850X610X1360 | 台数 5 |
|---|---|---|---|

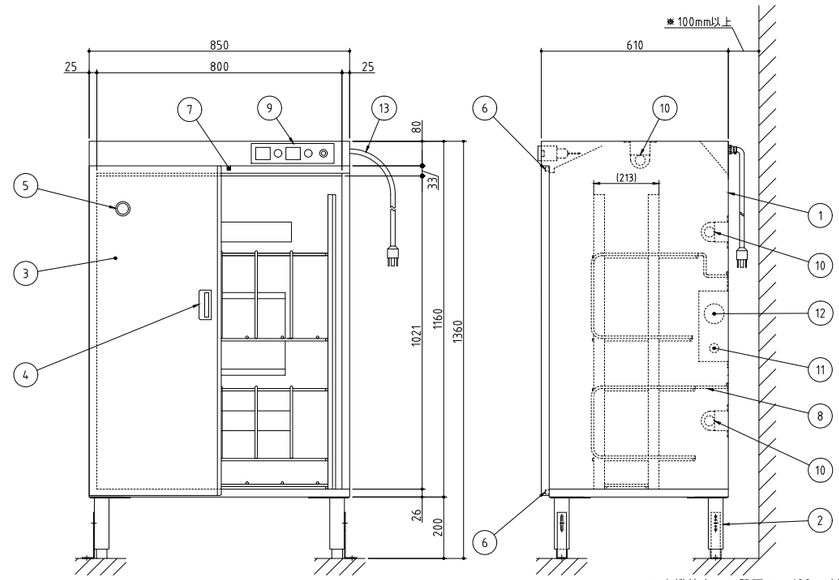


| No. | 品名 | 数 | 備考 |
|---|---|---|---|
| 1 | 本体 | 1 | SUS430 |
| 2 | アジャスト脚 | 4 | SUS304 |
| 3 | 扉 | 2 | SUS430 |
| 4 | 取手 | 2 | ABS樹脂 |
| 5 | のぞき窓 | 1 | ガラス 蓋付き |
| 6 | マグネットキャッチ | 2 | FNM金色アルマイト |
| 7 | 扉スイッチ | 2 | リミットスイッチ |
| 8 | 置台 | 1 | SUS430他 取り外し式 |
| 9 | 操作パネル | 1 | 殺菌,乾燥タイマ付き |
| 10 | 殺菌灯 | 3 | 15W |
| 11 | 電気ヒータ | 1 | 500W |
| 12 | ファン | 1 | 54W |
| 13 | 電源コード | 1 | アース付き 2.5m |

| | |
|---|---|
| 電源 | 単相 100V |
| 定格周波数 | 50Hz |
| 定格消費電力 | 0.592kW |

| | |
|---|---|
| 収容能力 | プレート 12枚(別途)<br>最大 φ450 |

※本機後方から壁面より100mm以上離して設置のこと
※耐震金具付き
※機器姿勢は参考とする。

| No. E11 | 品 名 3槽シンク | 寸 法 2100X750X850 | 台数 1 |
|---|---|---|---|

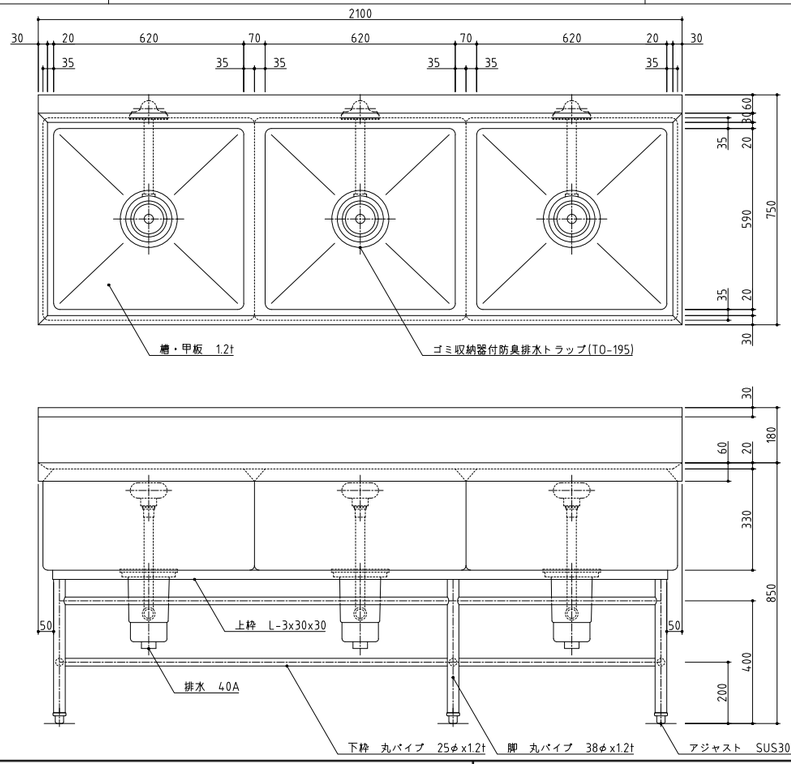


| SUS430 | ~~SUS304~~ |
|---|---|
| ~~羽布研磨仕上げ~~ | NO4仕上げ |

※機器姿勢は参考とする。

| No. E12 | 品 名 移動シンク | 寸 法 900X750X850 | 台数 5 |
|---|---|---|---|

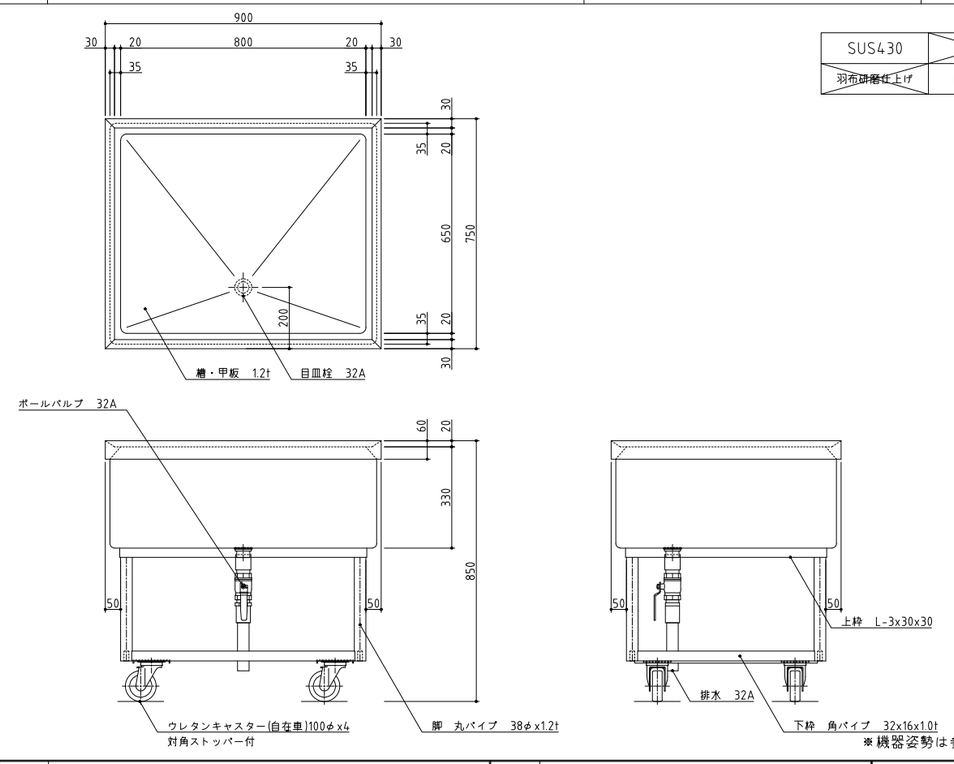


| SUS430 | ~~SUS304~~ |
|---|---|
| ~~羽布研磨仕上げ~~ | NO4仕上げ |

※機器姿勢は参考とする。

| 訂正 | 株式会社池田建築設計事務所 idea-image-inspiration | 設計者 有馬 慎介 一級建築士 第360847号 | 年月日 | 工事名 (仮称)新学校給食センター 厨房設備設置工事 | 図面名 厨房機器単品図 25 | 縮尺 A1 - A3 - | 図面番号 厨-25 |
|---|---|---|---|---|---|---|---|
| | | 設計者 | 作図者 | | | | |

| No. E13 | 品 名 スタックカート | 寸 法 695X900X810 | 台数 3 |
|---|---|---|---|

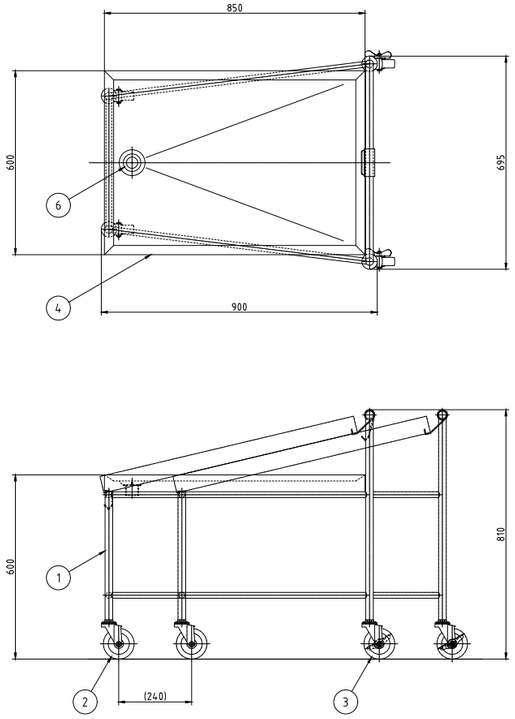


| No. | 品名 | 数 | 備考 |
|---|---|---|---|
| 1 | カートベース | 1 | SUS430 |
| 2 | ステンレスキャスタ | 2 | ウレタン車φ100 |
| 3 | ステンレスキャスタ | 2 | ウレタン車φ100 ストッパ付き |
| 4 | 運搬台 | 1 | SUS430(取り外し式) |
| 5 | 運搬台受 | 1 | SUS |
| 6 | 排水 | 1 | 32A ふろ栓 |

※機器姿勢は参考とする。

| No. E14 | 品 名 移動台 | 寸 法 750X750X850 | 台数 6 |
|---|---|---|---|

| SUS430 | ~~SUS304~~ |
|---|---|
| ~~羽布研磨仕上げ~~ | NO4仕上げ |

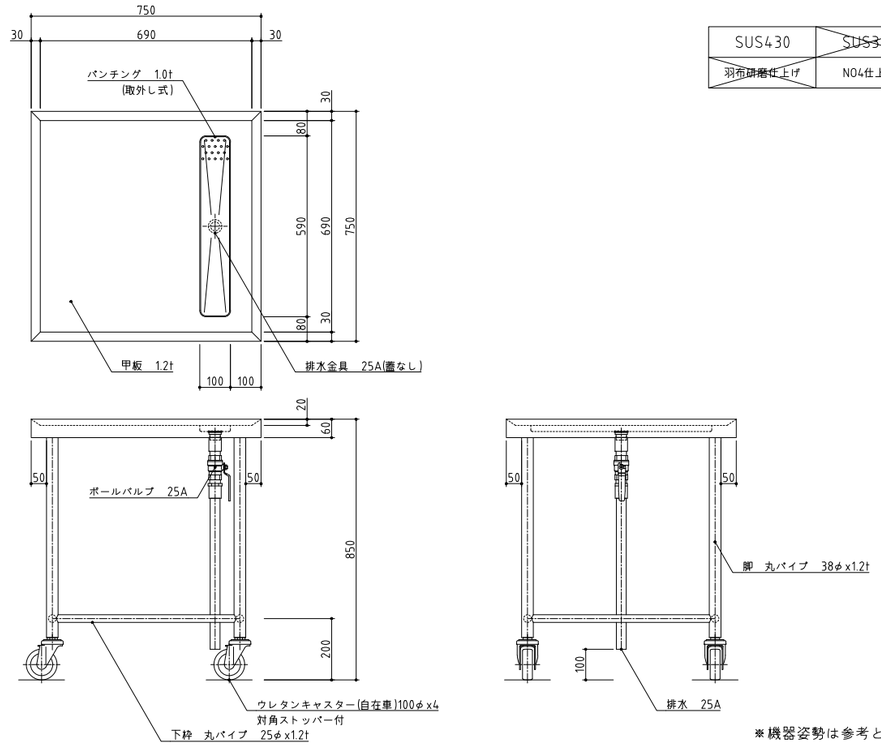


※機器姿勢は参考とする。

| No. E15 | 品 名 移動台 | 寸 法 1500X750X850 | 台数 8 |
|---|---|---|---|

| SUS430 | ~~SUS304~~ |
|---|---|
| ~~羽布研磨仕上げ~~ | NO4仕上げ |

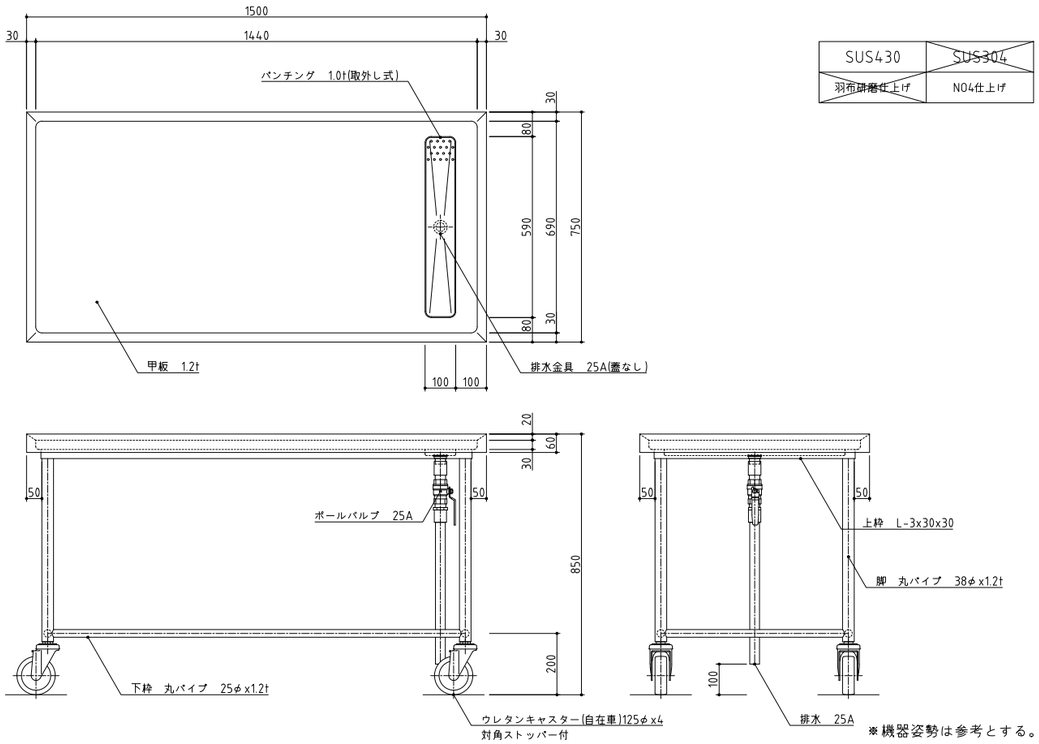


※機器姿勢は参考とする。

| No. E16 | 品 名 器具消毒保管機 | 寸 法 1750X950X1920 | 台数 2 |
|---|---|---|---|

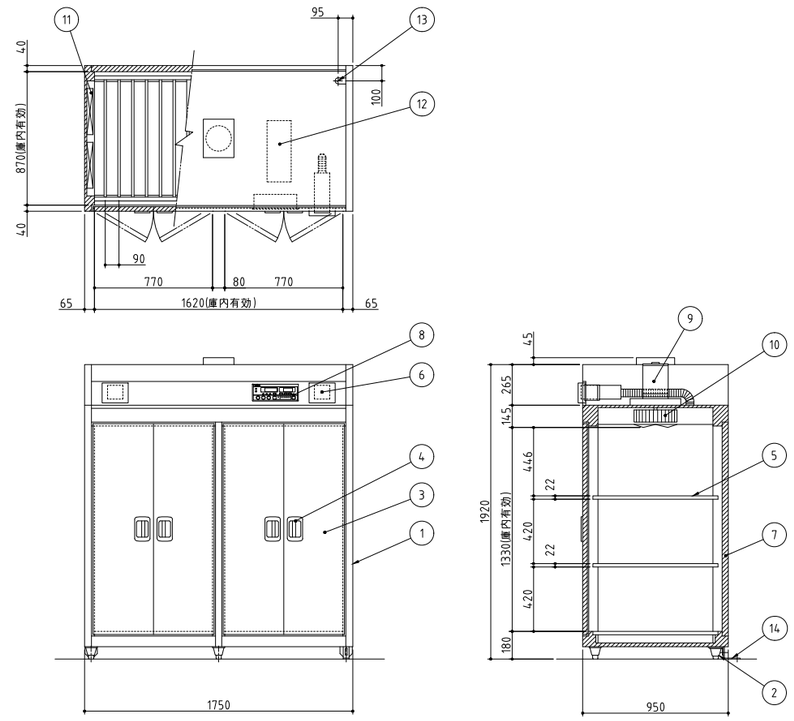


| No. | 品名 | 数 | 備考 |
|---|---|---|---|
| 1 | 本体 | 1 | SUS430 |
| 2 | アジャスト脚 | 6 | SUS304 |
| 3 | 扉 | 4 | SUS430 |
| 4 | 扉ハンドル | 4 | ZDC シルバーメタリック焼付塗装 |
| 5 | 棚 | 6 | SUS430 自在棚ピッチ34mm |
| 6 | 蒸気抜筒 | 2 | 開放型 |
| 7 | 断熱材 | 1 | グラスウール |
| 8 | コントロールパネル | 1 | マイコンサーモ、残時間表示付 |
| 9 | ファンモータ | 1 | |
| 10 | 羽根 | 1 | シロッコ型 アルミニウム・アルマイト処理 |
| 11 | ヒータユニット | 2 | SUS304 |
| 12 | 制御盤 | 1 | |
| 13 | 電源接続口 | 1 | |
| 14 | 脚固定金具 | 2 | |

| 電源 | 三相 200V |
|---|---|
| 定格周波数 | 50/60Hz |
| 定格消費電力 | 13.5kW |

| 電流値 | 40.6A |
|---|---|
| ファンモータ | 1.5kW |
| ヒータユニット | 12.0kW |

本図は片面式を表す ※機器姿勢は参考とする。

| 訂正 | | 株式会社池田建築設計事務所 idea-image-inspiration | 設計者 有馬 慎介 一級建築士 第360847号 | 年月日 | 工事名 (仮称)新学校給食センター 厨房設備設置工事 | 図面名 厨房機器単品図 26 | 縮尺 A1 - A3 - | 図面番号 厨-26 |
|---|---|---|---|---|---|---|---|---|
| | | | 設計者 | 作図者 | | | | |

| No. E17 | 品 名 可動式パーテーション | 寸 法 800X400X1600 | 台数 5 |
|---|---|---|---|

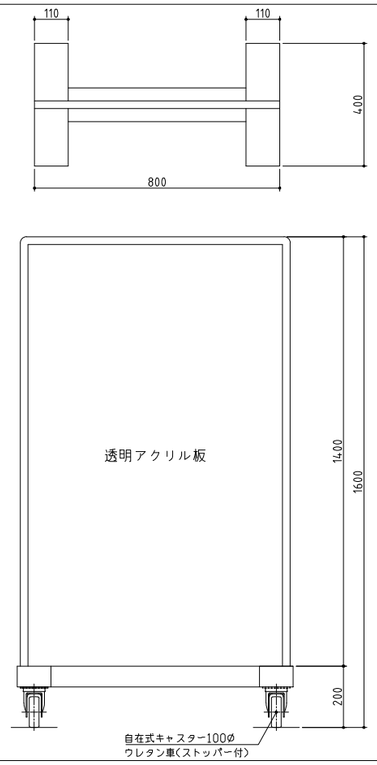


| SUS430 | SUS304 |
|---|---|
| 羽布研磨仕上げ | NO4仕上げ |

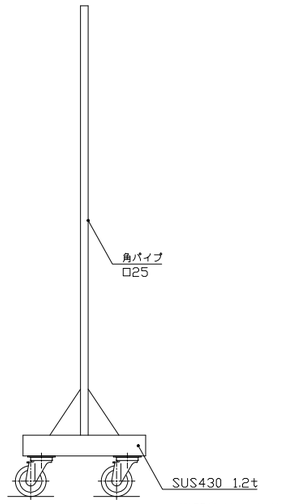


※機器姿勢は参考とする。

| No. E18 | 品 名 掃除用具入れ | 寸 法 900X600X2000 | 台数 2 |
|---|---|---|---|

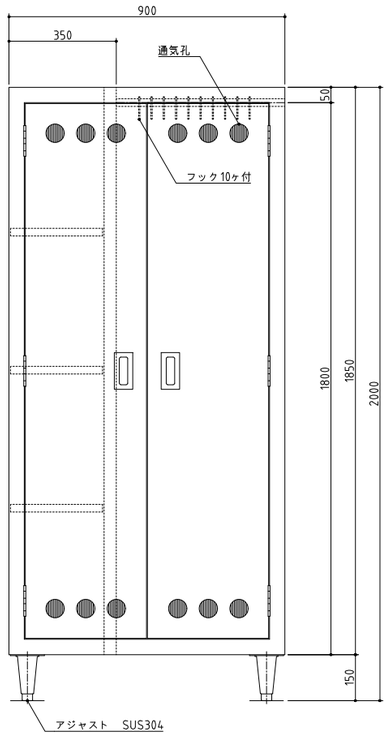


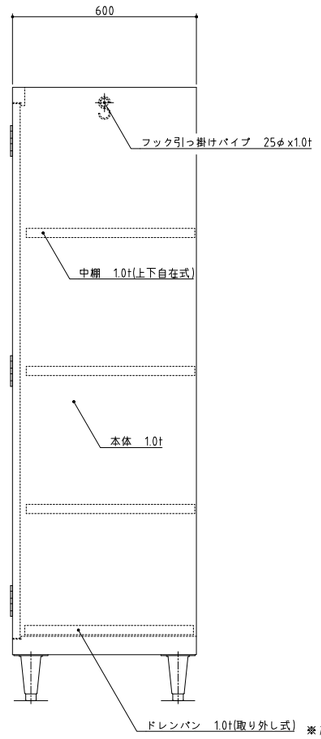


※機器姿勢は参考とする。

| No. E19 | 品 名 パススルー冷蔵庫 | 寸 法 1790X840X1950 | 台数 2 |
|---|---|---|---|

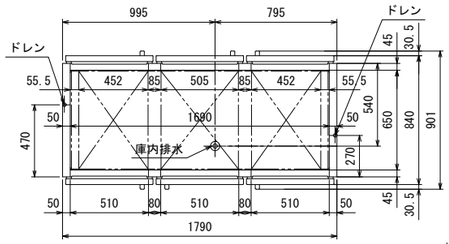


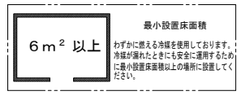


最小設置床面積

わずかに燃える冷媒を使用しております。冷媒が漏れたときにも安全に運用するために最小設置床面積以上の場所に設置してください。

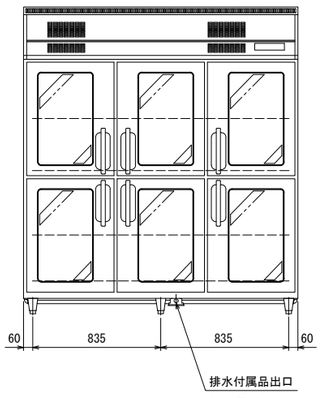


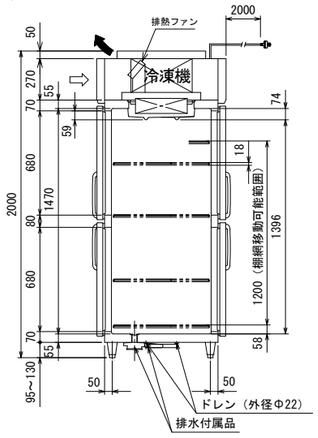


| 品名 | | リーチインショーケース | |
|---|---|---|---|
| 機種名 | | GPD−180RDX−G(改) | |
| 寸法 | 外形(mm)(幅×奥行×高さ) | 1790×840×2000 | |
| | 内形(mm)(幅×奥行×高さ) | 1690×650×1470 | |
| 有効内容積(L) | | 1484(総内容積 1741) | |
| 製品質量(kg) | | 265 | |
| 材質 | 外装 | 正面・側面 ステンレス鋼板<br>機械室パネル ステンレス鋼板 クリアコーティング<br>天・背面・底面 亜鉛鉄板 | |
| | 内装 | ステンレス鋼板 | |
| | 扉 | 外面 ステンレス鋼板 クリアコーティング 裏板 樹脂成形品<br>熱線反射フィルム付2重ガラス扉 マグネット式12枚 | |
| | 断熱材 | 硬質発泡ポリウレタン | |
| | 自在棚 | 鋼線樹脂コーティング | |
| 冷却性能(無負荷、周囲温度30℃) | | 0〜10℃ | |
| 冷却装置 | 圧縮機公称出力 | 350W×2 | |
| | 冷媒制御方法 | キャピラリーチューブ | |
| | 凝縮器 | マイクロチャンネル強制空冷式 | |
| | 冷却器 | フィンチューブ冷気強制循環式 | |
| | 冷媒 | R1234yf | |
| | 温度制御 | マイコン制御 デジタル温度表示 | |
| | 霜取方式 | マイコン制御 ヒーターデフロスト | |
| 電源 | 適用ブレーカー容量 | 三相200V 10A 50/60Hz | |
| | 適用コンセント形式 | 接地形 3極 20A 250V | |
| | 許容電圧範囲(V) | 180〜220 | |
| 電気特性 | 冷却時(50/60Hz) | 運転電流(A) | 3.4/3.5 |
| | | 始動電流(A) | 17.0/15.8 |
| | | 消費電力(W) | 825/825 |
| | | 力率(%) | 71/69 |
| | 霜取時(50/60Hz) | 運転電流(A) | 3.2 |
| | | 消費電力(W) | 644 |
| 使用周囲温度(℃) | | 5〜35 | |
| 放熱量 | | 1850/2140W | |
| 脚・調節範囲 | | 樹脂製、95〜130mm | |
| 付属品 | | 棚網12枚、排水配管キット一式 | |
| その他 | | 凝縮器フィルター、排熱ファン2ヶ | |

●仕様・外観につきましては改良の為予告なく変更することがあります。
※リーチインショーケースの有効内容積は日本冷凍空調工業会の規定により、実際に食材が載せられる場所(棚網上)で計算しています。

⇨ 吸込
➡ 吹出

▼仕様変更一覧
※前吸い前吹き仕様(排熱ファン×2ヶ、天カバー)

コンセント形状

※機器姿勢は参考とする。

| No. E20 | 品 名 水切台付2槽シンク | 寸 法 2700X750X850 | 台数 1 |
|---|---|---|---|

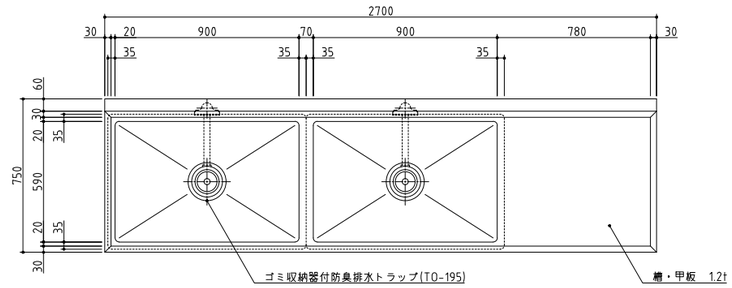


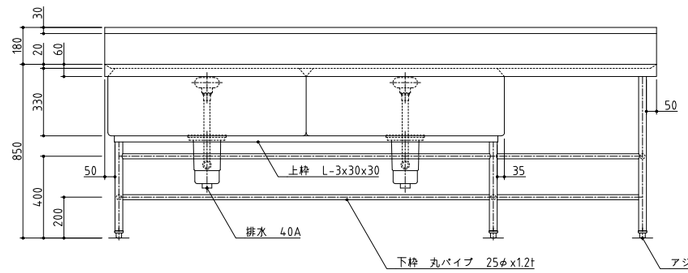


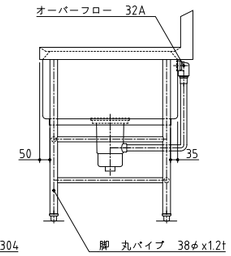


※下枠位置1面特殊
※機器姿勢は参考とする。

| 訂正 | 株式会社池田建築設計事務所 idea-image-inspiration | 設計者 有馬 慎介 一級建築士 第360847号 | 年月日 | 工事名 (仮称)新学校給食センター 厨房設備設置工事 | 図面名 厨房機器単品図27 | 縮尺 A1 - A3 - | 図面番号 厨-27 |
|---|---|---|---|---|---|---|---|
| | | 設計者 | 作図者 | | | | |

| No. E21 | 品 名 器具洗浄機 | 寸 法 3000X800X1730 | 台数 1 |
|---|---|---|---|

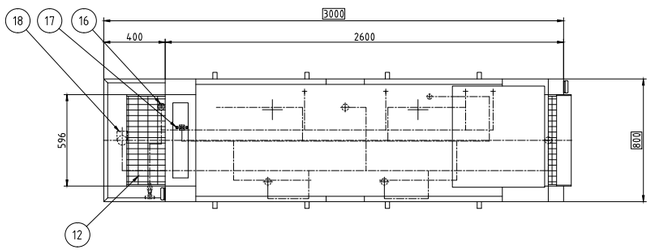


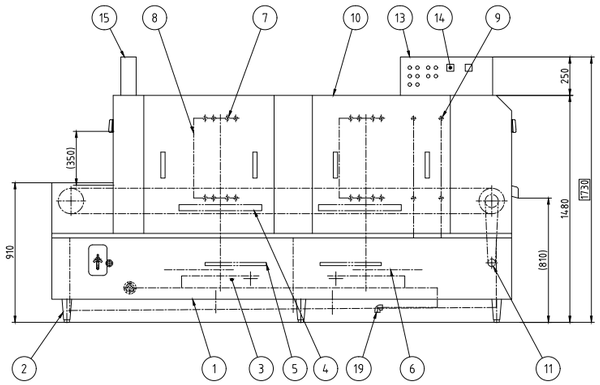


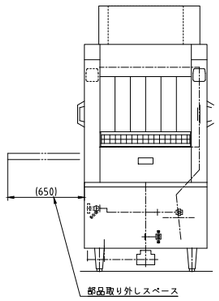


| No. | 品名 | 数 | 備考 |
|---|---|---|---|
| 1 | 架台 | 1 | SUS430 |
| 2 | アジャスト脚 | 6 | SUS304 |
| 3 | タンク | 2 | SUS430 (80L) |
| 4 | タンクストレーナ | 2 | SUS430 パンチング板 |
| 5 | ポンプストレーナ | 2 | SUS430 パンチング板 |
| 6 | 洗浄ポンプ | 2 | 2.2kW |
| 7 | 洗浄ノズル | 1式 | SUS304 |
| 8 | サイドノズル | 1式 | SUS304 |
| 9 | 仕上げすすぎノズル | 1式 | SUS304 |
| 10 | 本体 | 1 | SUS430 |
| 11 | コンベヤ駆動装置 | 1 | 0.1kW |
| 12 | コンベヤ | 1 | SUSおよび合成樹脂 |
| 13 | 制御盤 | 1 | SUS430 |
| 14 | タンク温度計 | 2 | |
| 15 | 排気ダクト | 1 | |
| 16 | 給水接続口 | 1 | 15A |
| 17 | 蒸気接続口 | 1 | 20A |
| 18 | 排水口 | 1 | 50A |
| 19 | 蒸気ドレン排水口 | 1 | 20A |
| 51 | 散水栓 | 1 | ワンタッチカプラ付き(適合ホース内径13~16mm) |

| | |
|---|---|
| 蒸気圧 | 0.2MPa |
| 蒸気消費量 | 150kg/h |
| 電源 | 三相 200V |
| 定格周波数 | 60Hz |
| 定格消費電力 | 4.5kW |

| | |
|---|---|
| 使用水量 | 1380L/h |
| 使用水圧 | 0.1~0.2MPa |

| | | | |
|---|---|---|---|
| コンベヤ速度 | 低速 | 2m/min | 490個/h |
| 処理能力 | 標準 | 5.5m/min | 1350個/h |
| (φ325の食缶) | 高速 | 9m/min | 2210個/h |

●入口カバードライ仕様
●給水・蒸気配管SUS製(バルブ類含む)
●排水配管直結仕様

本図はB型を表す

※機器姿勢は参考とする。

| No. E22 | 品 名 移動台 | 寸 法 1200X750X800 | 台数 3 |
|---|---|---|---|

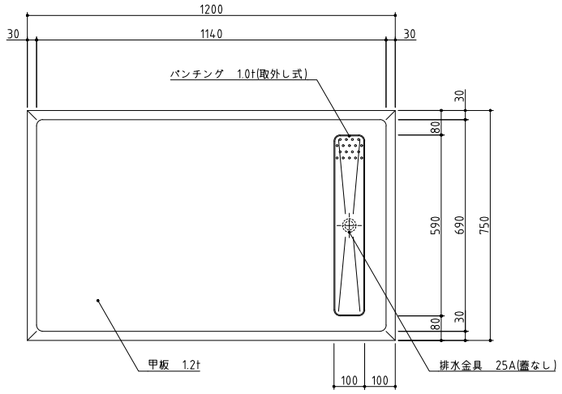


| | |
|---|---|
| SUS430 | ~~SUS304~~ |
| ~~羽布研磨仕上げ~~ | NO4仕上げ |

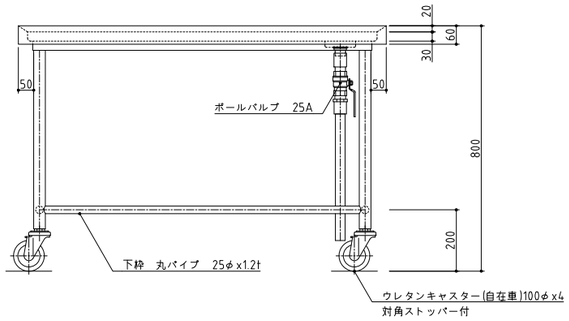


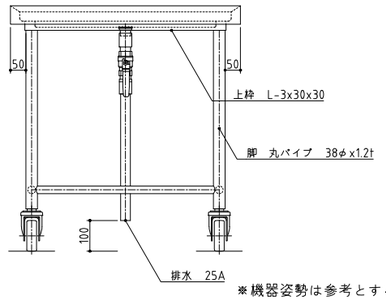


※機器姿勢は参考とする。

| No. E23 | 品 名 器具消毒保管機 | 寸 法 1750X950X1860 | 台数 3 |
|---|---|---|---|

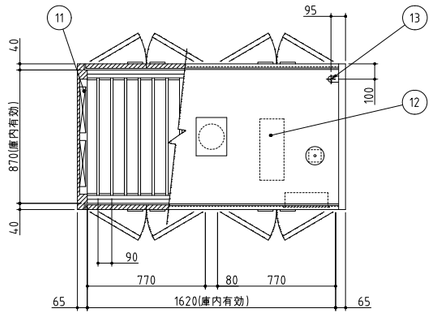


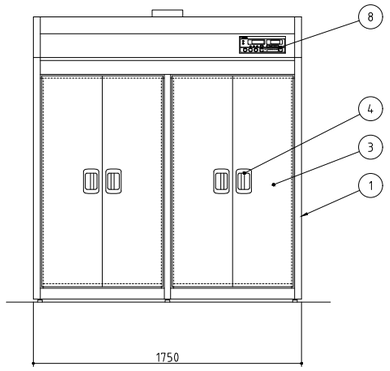


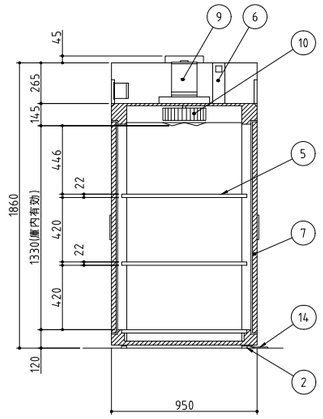


| No. | 品名 | 数 | 備考 |
|---|---|---|---|
| 1 | 本体 | 1 | SUS430 |
| 2 | アジャストボルト | 6 | SUS304 |
| 3 | 扉 | 8 | SUS430 |
| 4 | 扉ハンドル | 8 | ZDC シルバーメタリック焼付塗装 |
| 5 | 棚 | 6 | SUS430 自在棚ピッチ34mm |
| 6 | 自動排気ダンパ | 2 | 温度感知型 |
| 7 | 断熱材 | 1 | グラスウール |
| 8 | コントロールパネル | 1 | マイコンサーモ、残時間表示付 |
| 9 | ファンモータ | 1 | |
| 10 | 羽根 | 1 | シロッコ型 アルミニウム・アルマイト処理 |
| 11 | ヒータユニット | 2 | SUS304 |
| 12 | 制御盤 | 1 | |
| 13 | 電源接続口 | 1 | |
| 14 | 脚固定金具 | 2 | |

| | |
|---|---|
| 電源 | 三相 200V |
| 定格周波数 | 50/60Hz |
| 定格消費電力 | 13.5kW |
| 質量 | 290kg |

| | |
|---|---|
| 電流値 | 40.6A |
| ファンモータ | 1.5kW |
| ヒータユニット | 12.0kW |

本図は両面式を表す
※アンカー中打仕様
※機器姿勢は参考とする。

| No. | 品 名 | 寸 法 | 台数 |
|---|---|---|---|

※機器姿勢は参考とする。

| 訂正 | 株式会社池田建築設計事務所 idea-image-inspiration | 設計者 有馬 慎介 一級建築士 第360847号 | 年月日 | 工事名 (仮称)新学校給食センター 厨房設備設置工事 | 図面名 厨房機器単品図 28 | 縮尺 A1 - A3 - | 図面番号 厨-28 |
|---|---|---|---|---|---|---|---|
| | | 設計者 | 作図者 | | | | |

| No. F1 | 品 名 移動台 | 寸 法 1200X900X850 | 台数 2 |
|---|---|---|---|

| SUS430 | ~~SUS304~~ |
|---|---|
| ~~羽布研磨仕上げ~~ | NO4仕上げ |

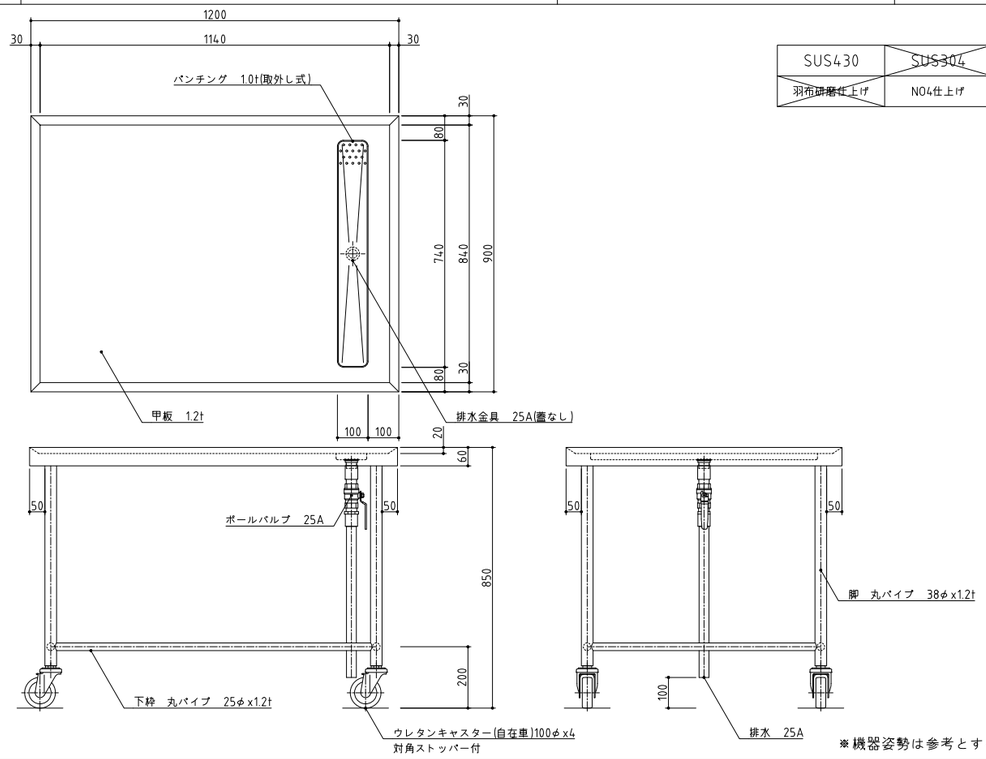


※機器姿勢は参考とする。

| No. F2 | 品 名 連続フライヤー | 寸 法 7005X1695X2525 | 台数 2 |
|---|---|---|---|

主仕様

| | | | | | | | |
|---|---|---|---|---|---|---|---|
| 有効長 | 4200mm | 油量 | ネット間隔35mm 300L | ガス圧力 | (LPG) 2.8kPa | 電源電力 | 3相 200V 3.405kW |
| 有効幅 | 540mm | 常温20℃ | ネット間隔60mm 355L | | (13A) 2.0kPa | | 1.63kW (フライヤー) |
| 揚時間 | 1分～10分 | 最大ガス消費量 | 196kW(168400kcal/h) | | | | 0.75kW (STC-550-X) |
| | | | | | | | 0.025kW (OT-17D) |
| | | | | | | | 1.0kW (OMC-3090WA) |

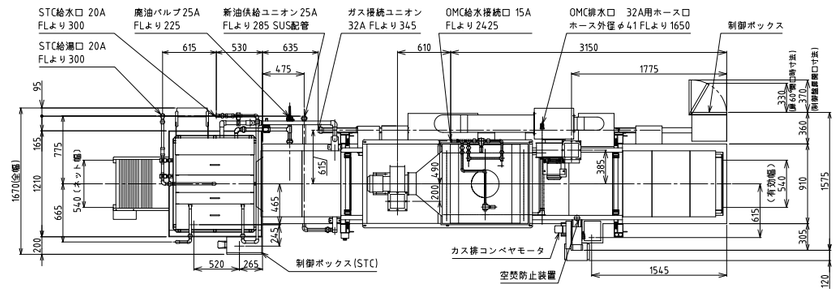


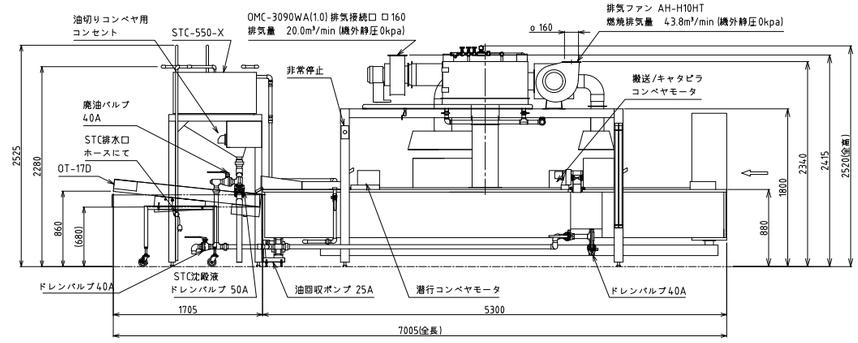


※機器姿勢は参考とする。

| No. F3 | 品 名 移動台 | 寸 法 1500X750X800 | 台数 2 |
|---|---|---|---|

| SUS430 | ~~SUS304~~ |
|---|---|
| ~~羽布研磨仕上げ~~ | NO4仕上げ |

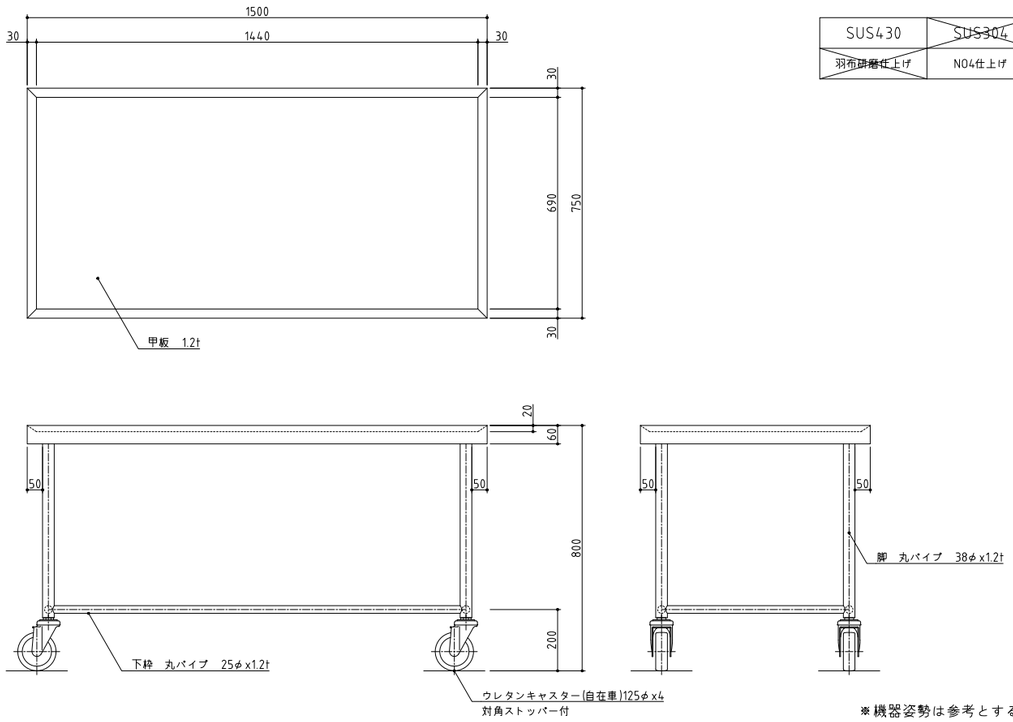


※機器姿勢は参考とする。

| No. F4 | 品 名 掃除用具入れ | 寸 法 600X600X2000 | 台数 3 |
|---|---|---|---|

| SUS430 | ~~SUS304~~ |
|---|---|
| ~~羽布研磨仕上げ~~ | NO4仕上げ |

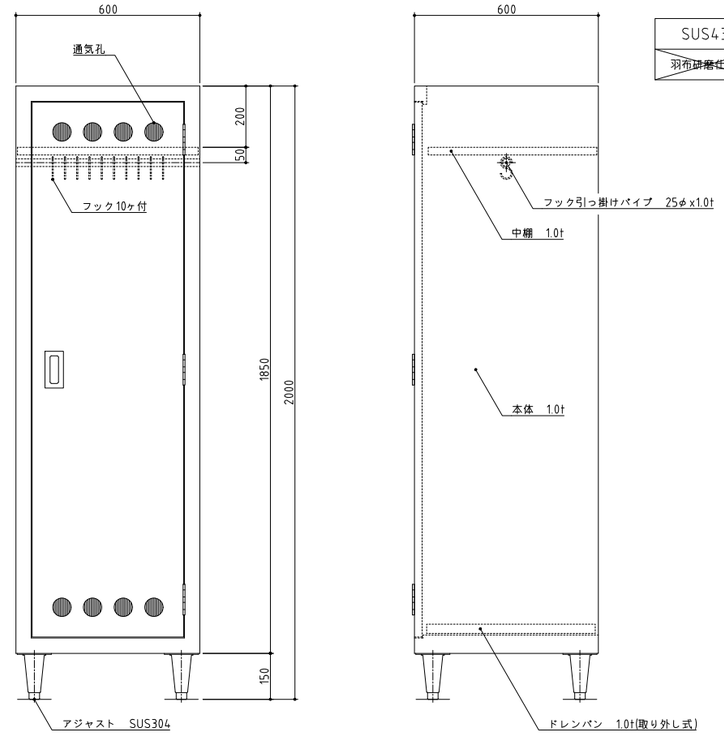


※機器姿勢は参考とする。

| 訂正 | 株式会社池田建築設計事務所 idea-image-inspiration | 設計者 有馬 慎介 一級建築士 第360847号 | 年月日 | 工事名 (仮称)新学校給食センター 厨房設備設置工事 | 図面名 厨房機器単品図29 | 縮尺 A1 - A3 - | 図面番号 厨-29 |
|---|---|---|---|---|---|---|---|
| | | 設計者 | 作図者 | | | | |

| No. F5 | 品 名 コンビオーブン | 寸 法 1220X945X1720 | 台数 7 |
|---|---|---|---|

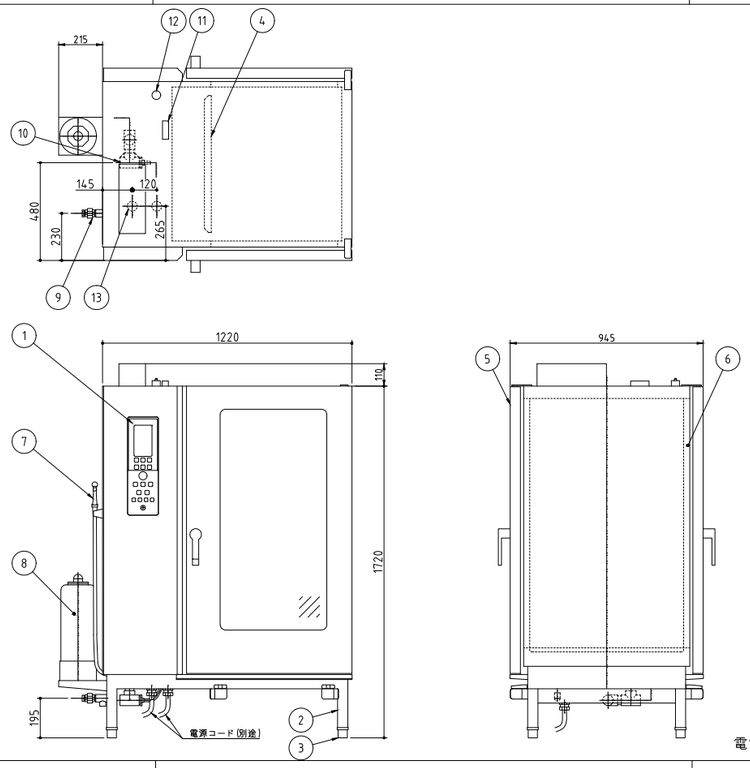


| No. | 品名 | 数 | 備考 |
|---|---|---|---|
| 1 | 操作パネル | 1 | |
| 2 | 架台 | 1 | SUS304 |
| 3 | アジャストレッグ | 4 | SUS304 |
| 4 | ファンプレート(バッフル板) | 2 | SUS304 |
| 5 | ドア | 2 | SUS430 / 二重ガラス式 |
| 6 | 化粧板 | 1 | SUS430 |
| 7 | 洗浄シャワー | 1 | |
| 8 | 軟水器 | 1 | |
| 9 | 給水接続口 | 1 | 15A |
| 10 | 排水口 | 1 | 32A |
| 11 | 排気口 | 1 | |
| 12 | 安全弁 | 1 | SUS304 |
| 13 | 電源接続口 | 2 | |

| | |
|---|---|
| 電源 | 三相 200V |
| 定格周波数 | 50/60Hz |
| 定格消費電力 | 24.6kW× 2 |
| 質量 | 355kg |

| | | |
|---|---|---|
| 棚段数/ピッチ | 15段× 2列 / 68mm | |
| 適合ホテルパンサイズ | W530mm× D325mm | |
| 温度設定範囲 | ホットエアー | : 30℃～320℃ |
| | コンビ | : 30℃～300℃ |
| | スチーム | : 30℃～130℃ |
| 定格電流値 | 73A× 2※ | |
| ファンモータ | 0.4kw× 2 | |
| ヒータユニット | 24.2kw× 2 | |
| 庫内加熱部構造 | ヒータユニットによる間接加熱方式 | |
| | 庫内とヒータユニットはファンプレートにて仕切り | |
| 安全装置 | 庫内過熱防止装置 | |
| | ボイラ過熱防止装置 | |
| 付属品 | 洗剤スプレー | |

※ブレーカ選定は本定格電流値に従ってください

電気式 15段×2 両面式

※機器姿勢は参考とする。

| No. F6 | 品 名 コンビオーブン用カート | 寸 法 590X920X415 | 台数 14 |
|---|---|---|---|

| No. | 品名 | 数 | 備考 |
|---|---|---|---|
| 1 | カート | 1 | SUS304他 |

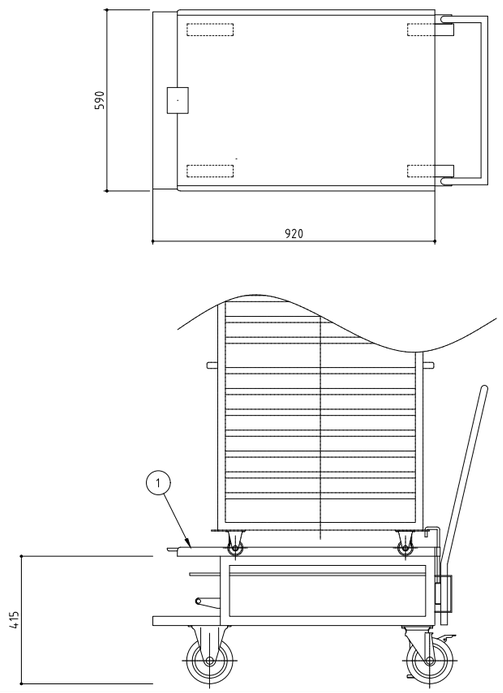


※機器姿勢は参考とする。

| No. F7 | 品 名 コンビオーブン用ラック | 寸 法 586X740X1225 | 台数 14 |
|---|---|---|---|

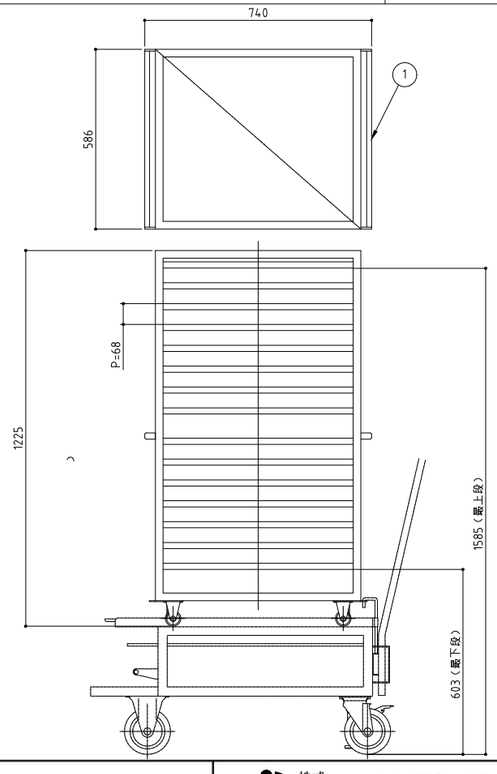


| No. | 品名 | 数 | 備考 |
|---|---|---|---|
| 1 | ラック | 1 | SUS304他 |

※機器姿勢は参考とする。

| No. F8 | 品 名 移動台 | 寸 法 1200X750X850 | 台数 8 |
|---|---|---|---|

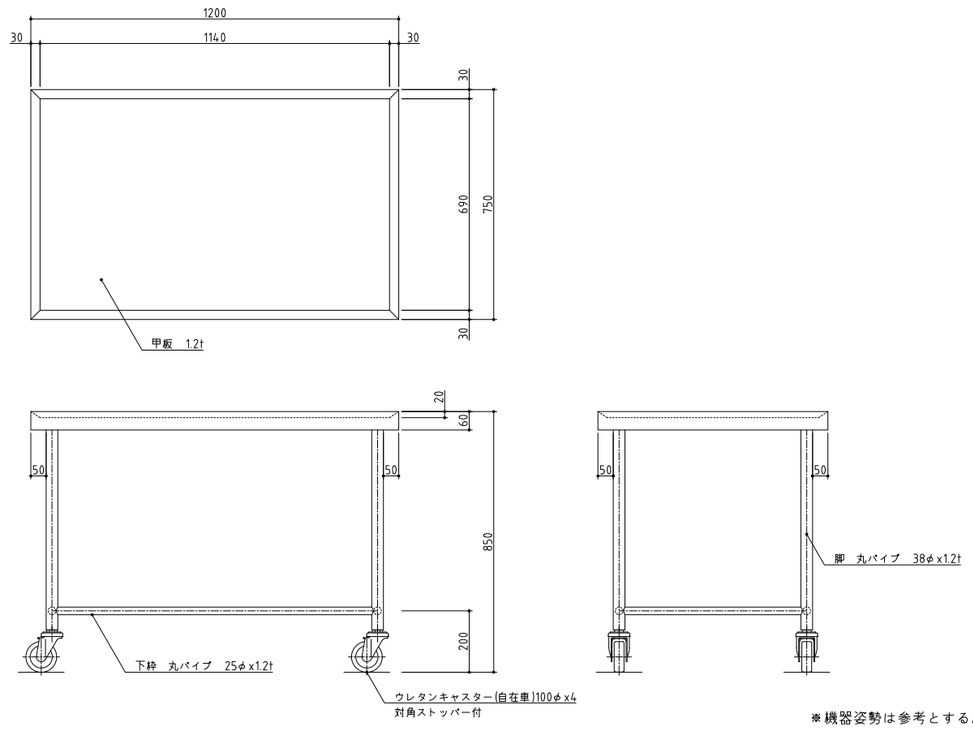


※機器姿勢は参考とする。

| 訂正 | 株式会社池田建築設計事務所 idea-image-inspiration | 設計者 有馬 慎介 一級建築士 第360847号 | 年月日 | 工事名 (仮称)新学校給食センター 厨房設備設置工事 | 図面名 厨房機器単品図 30 | 縮尺 A1 - A3 - | 図面番号 厨-30 |
|---|---|---|---|---|---|---|---|
| | | 設計者 | 作図者 | | | | |

| No. F9 | 品 名 移動式パンラック | 寸 法 1500X750X1000 | 台数 4 |
|---|---|---|---|

| SUS430 | ~~SUS304~~ |
|---|---|
| ~~羽布研磨仕上げ~~ | NO4仕上げ |

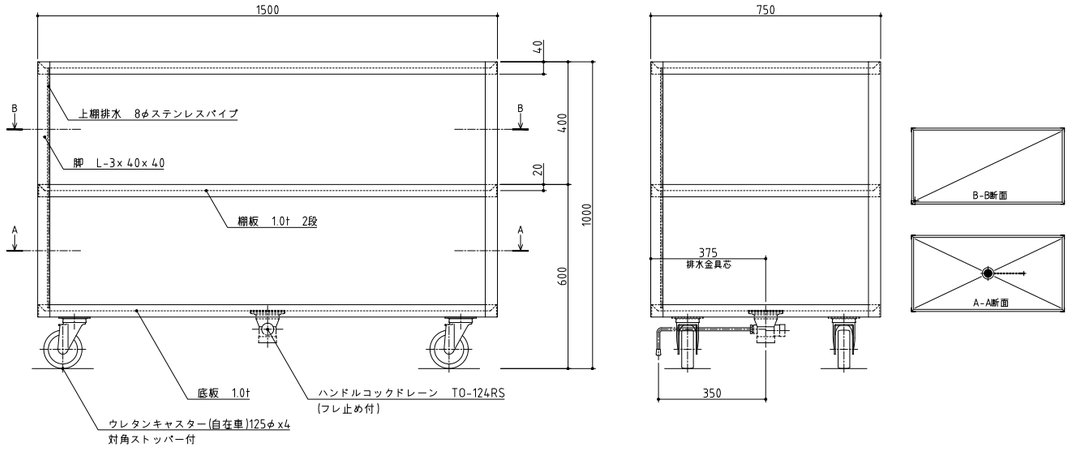


※機器姿勢は参考とする。

| No. F10 | 品 名 蒸気回転釜 | 寸 法 1841X1220X835 | 台数 2 |
|---|---|---|---|

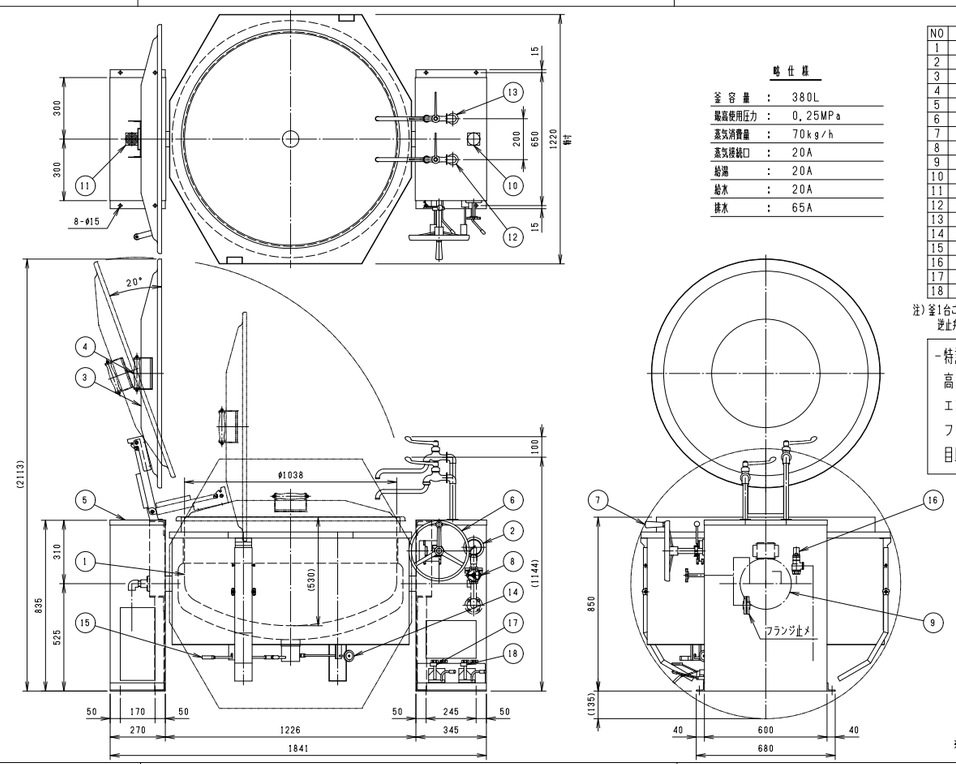


略仕様

| | | |
|---|---|---|
| 釜容量 | : | 380L |
| 最高使用圧力 | : | 0.25MPa |
| 蒸気消費量 | : | 70kg/h |
| 蒸気接続口 | : | 20A |
| 給湯 | : | 20A |
| 給水 | : | 20A |
| 排水 | : | 65A |

| NO | 品名 | 仕様 |
|---|---|---|
| 1 | 本体 | SUS304 |
| 2 | 圧力計 | |
| 3 | 蓋 | Al t2.0 |
| 4 | 取手 | 樹脂 |
| 5 | ボックス | SUS430 t2.0 |
| 6 | ハンドル | SCS |
| 7 | ハンドル取手 | 樹脂 |
| 8 | 給気バルブハンドル | |
| 9 | ウォームホイル | FC |
| 10 | 給気 | 20A |
| 11 | 排気 | 20A |
| 12 | 給水 | 20A |
| 13 | 給湯 | 20A |
| 14 | ドレンバルブ | BC 15A |
| 15 | ドローコック | 65A 取外し式 |
| 16 | 安全弁 | SCS, CAC, FKM |
| 17 | 給水ペダル | |
| 18 | 給湯ペダル | |

注）釜1台ごと、排気接続口以降にスチームトラップ、逆止弁の順に設備工事にて配管して下さい。

-特記事項-
高さ特殊（釜縁高さ850mm）
エプロン特寸
フットペダル付
目皿板・栓付属

※機器姿勢は参考とする。

| No. F11 | 品 名 移動台 | 寸 法 1200X750X650 | 台数 2 |
|---|---|---|---|

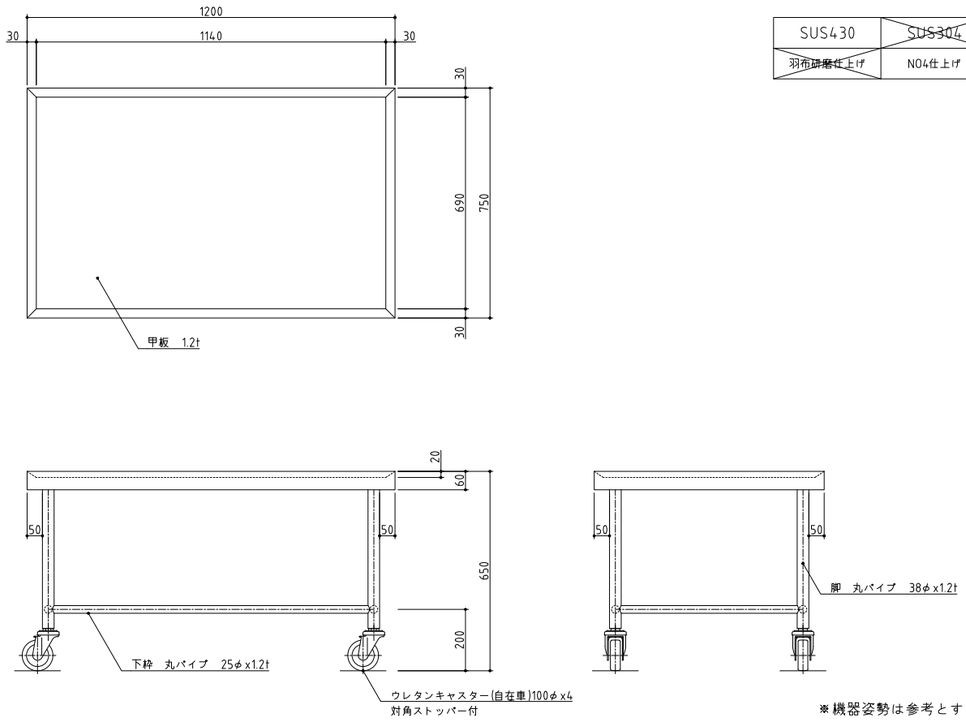


| SUS430 | ~~SUS304~~ |
|---|---|
| ~~羽布研磨仕上げ~~ | NO4仕上げ |

※機器姿勢は参考とする。

| No. F12 | 品 名 スパテラスタンド | 寸 法 φ270X620 | 台数 2 |
|---|---|---|---|

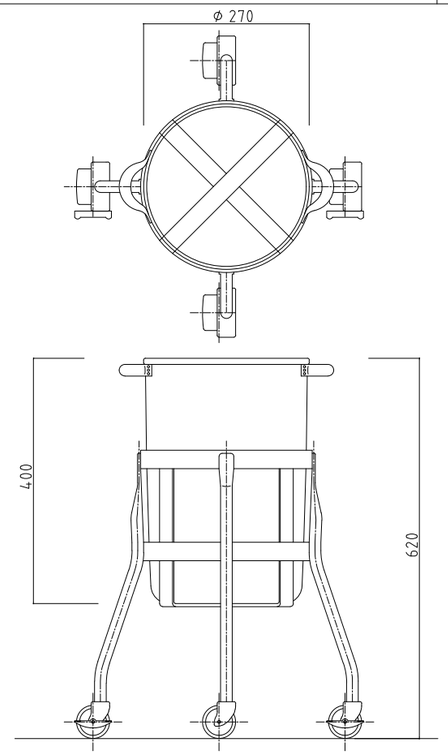


| | |
|---|---|
| 材 質 | SUS304ステンレス |
| 容器寸法 | φ270× 400mm |
| 全 高 | 620mm |
| 自 量 | 15kg |
| その他 | キャスターφ50mm・自在ナイロン車・対角ストッパー付<br>容器下部緩衝板付、スパテラ4～5本収納 |

※機器姿勢は参考とする。

| 訂正 | 株式会社池田建築設計事務所 idea-image-inspiration | 設計者 有馬 慎介 一級建築士 第360847号 | 年月日 | 工事名 (仮称)新学校給食センター 厨房設備設置工事 | 図面名 厨房機器単品図31 | 縮尺 A1 - A3 - | 図面番号 厨-31 |
|---|---|---|---|---|---|---|---|
| | | 設計者 | 作図者 | | | | |

| No. F13 | 品 名 水切台付2槽シンク | 寸 法 1800X750X850 | 台数 1 |
|---|---|---|---|

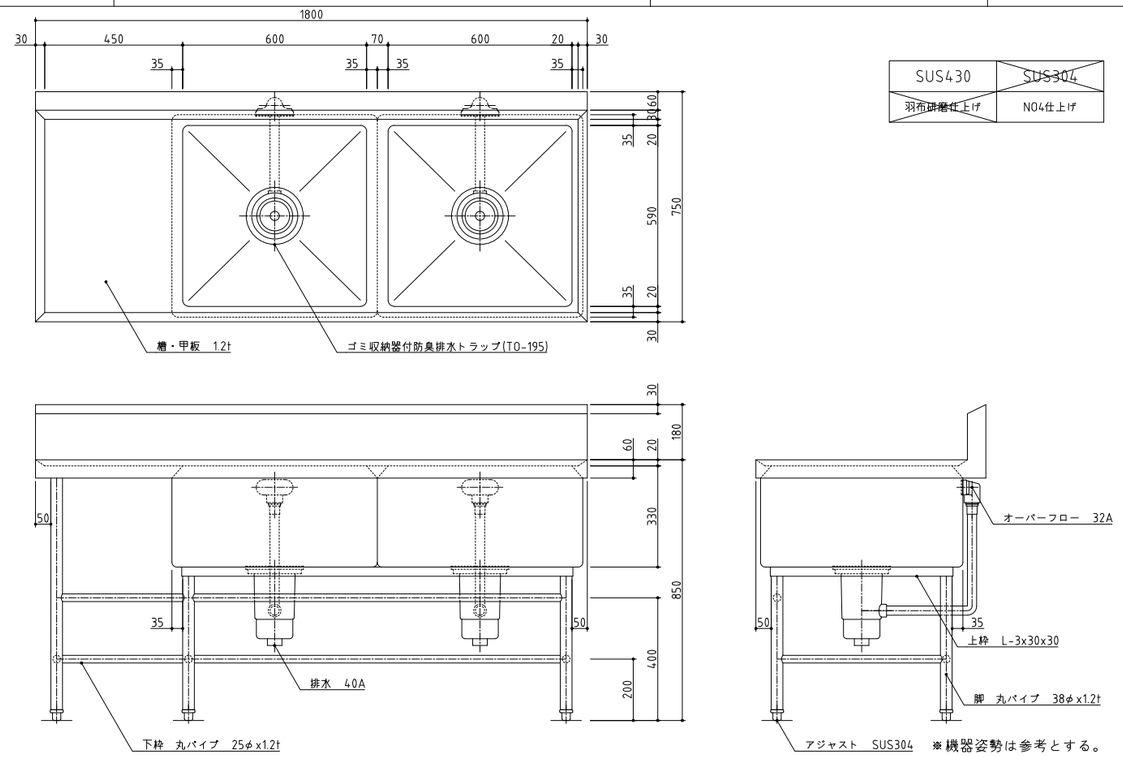


| SUS430 | ~~SUS304~~ |
|---|---|
| ~~羽布研磨仕上げ~~ | NO4仕上げ |

※機器姿勢は参考とする。

| No. F14 | 品 名 器具洗浄機 | 寸 法 3000X800X1730 | 台数 1 |
|---|---|---|---|

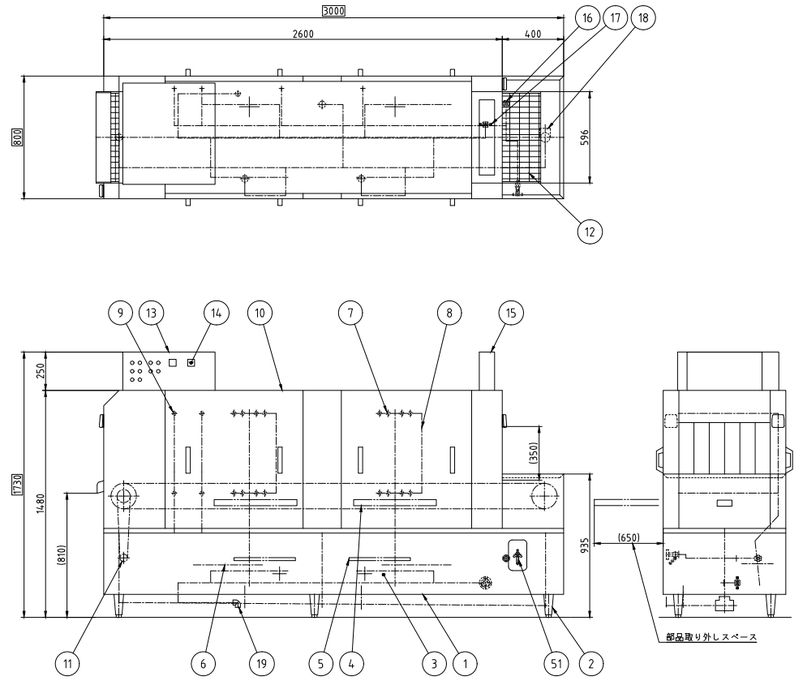


| No. | 品名 | 数 | 備考 |
|---|---|---|---|
| 1 | 架台 | 1 | SUS430 |
| 2 | アジャスト脚 | 6 | SUS304 |
| 3 | タンク | 2 | SUS430 (80L) |
| 4 | タンクストレーナ | 2 | SUS430 パンチング板 |
| 5 | ポンプストレーナ | 2 | SUS430 パンチング板 |
| 6 | 洗浄ポンプ | 2 | 2.2kW |
| 7 | 洗浄ノズル | 1式 | SUS304 |
| 8 | サイドノズル | 1式 | SUS304 |
| 9 | 仕上げすすぎノズル | 1式 | SUS304 |
| 10 | 本体 | 1 | SUS430 |
| 11 | コンベヤ駆動装置 | 1 | 0.1kW |
| 12 | コンベヤ | 1 | SUSおよび合成樹脂 |
| 13 | 制御盤 | 1 | SUS430 |
| 14 | タンク温度計 | 2 | |
| 15 | 排気ダクト | 1 | |
| 16 | 給水接続口 | 1 | 15A |
| 17 | 蒸気接続口 | 1 | 20A |
| 18 | 排水口 | 1 | 50A |
| 19 | 蒸気ドレン排水口 | 1 | 20A |
| 51 | 散水栓 | 1 | ワンタッチカプラ付き(適合ホース内径13~16mm) |

| | |
|---|---|
| 蒸気圧 | 0.2MPa |
| 蒸気消費量 | 150kg/h |
| 電源 | 三相 200V |
| 定格周波数 | 60Hz |
| 定格消費電力 | 4.5kW |

| | |
|---|---|
| 使用水量 | 1380L/h |
| 使用水圧 | 0.1~0.2MPa |

| | | | |
|---|---|---|---|
| コンベヤ速度 | 低速 | 2m/min | 490個/h |
| 処理能力 | 標準 | 5.5m/min | 1350個/h |
| (φ325の食缶) | 高速 | 9m/min | 2210個/h |

●入口カバードライ仕様
●給水・蒸気配管SUS製(バルブ類含む)
●排水配管直結仕様

本図はA型を表す

※機器姿勢は参考とする。

| No. F15 | 品 名 移動台 | 寸 法 1200X750X800 | 台数 1 |
|---|---|---|---|

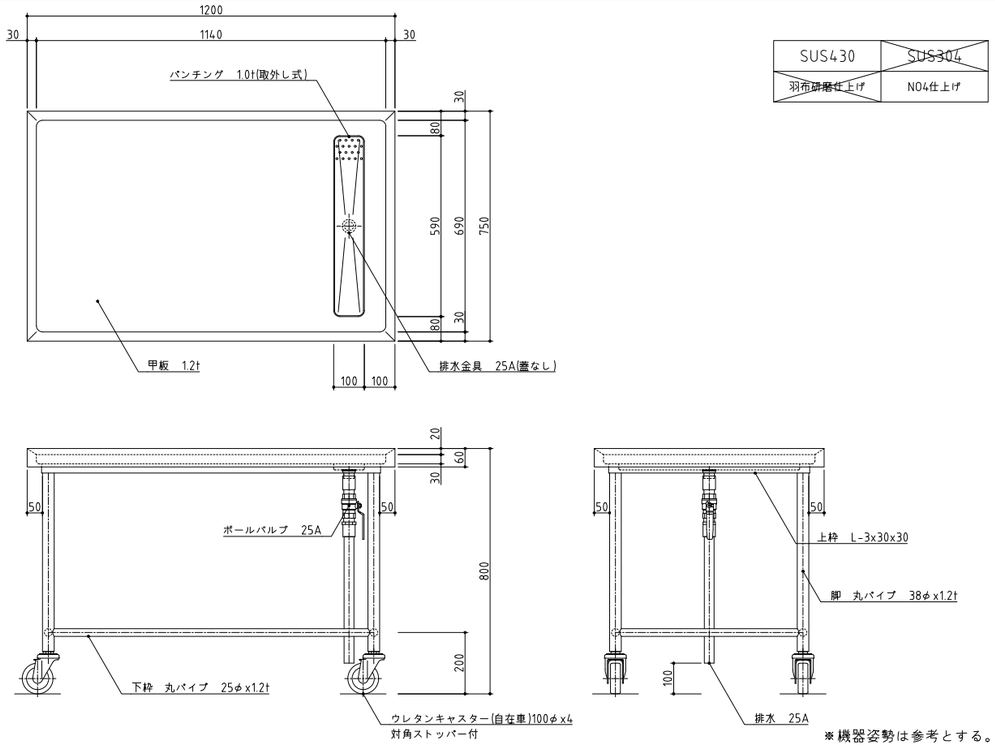


| SUS430 | ~~SUS304~~ |
|---|---|
| ~~羽布研磨仕上げ~~ | NO4仕上げ |

※機器姿勢は参考とする。

| No. F16 | 品 名 ホテルパン洗浄機 | 寸 法 3700X450X1890 | 台数 1 |
|---|---|---|---|

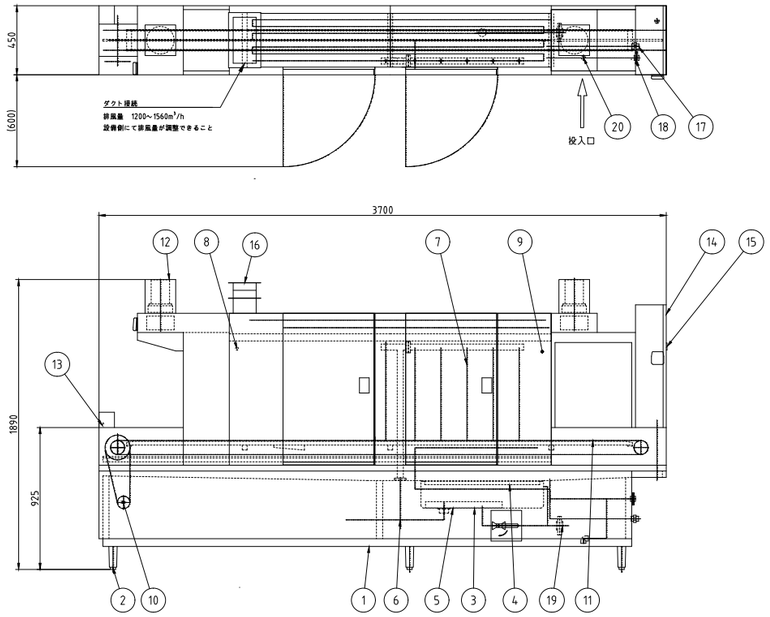


| No. | 品名 | 数 | 備考 |
|---|---|---|---|
| 1 | 架台 | 1 | SUS430 |
| 2 | アジャスト脚 | 6 | SUS304 |
| 3 | タンク | 1 | SUS430(40L) |
| 4 | タンクストレーナ | 2 | SUS430パンチング板 |
| 5 | ポンプストレーナ | 1 | SUS430 |
| 6 | 洗浄ポンプ | 1 | SUS 2.2kW |
| 7 | 洗浄ノズル | 1式 | SUS304 |
| 8 | 仕上げすすぎノズル | 1 | SUS304 |
| 9 | 本体 | 1 | SUS430 |
| 10 | コンベヤ駆動装置 | 1 | 0.1kW |
| 11 | コンベヤ | 1 | SUS |
| 12 | 排気ファン | 2 | 0.2kW |
| 13 | コンベヤ停止装置 | 1 | |
| 14 | 制御盤 | 1 | SUS430 |
| 15 | タンク温度計 | 1 | |
| 16 | 排気ダクト | 1 | |
| 17 | 給水接続口 | 1 | 20A |
| 18 | 蒸気接続口 | 1 | 20A |
| 19 | 排水口 | 1 | 40A |
| 20 | 蒸気ドレン排水口 | 1 | 20A |

| | |
|---|---|
| 蒸気圧 | 0.2MPa |
| 蒸気消費量 | 120kg/h |
| 電源 | 三相 200V |
| 定格周波数 | 50/60Hz |
| 定格消費電力 | 2.7kW |
| 質量 | 580kg |

| | |
|---|---|
| 洗浄物 | ホテルパン1/1 t 25<br>エナメルパン1/1 t 20 |
| 処理能力 | 100枚/h ※1 |
| コンベヤ速度 | 100・200・400mm/min(3段切替 |
| 使用水量 | 300L/h |

※1 除くアイドルタイム14分
コンベヤ速度200mm/min時

本図はA型を表す

※機器姿勢は参考とする。

| 訂正 | 株式会社池田建築設計事務所 idea-image-inspiration | 設計者 有馬 慎介 一級建築士 第360847号 | 年月日 | 工事名 (仮称)新学校給食センター 厨房設備設置工事 | 図面名 厨房機器単品図 32 | 縮尺 A1 - A3 - | 図面番号 厨-32 |
|---|---|---|---|---|---|---|---|
| | | 設計者 | 作図者 | | | | |

| No. F17 | 品 名 移動シンク | 寸 法 750X600X850 | 台数 1 |
|---|---|---|---|

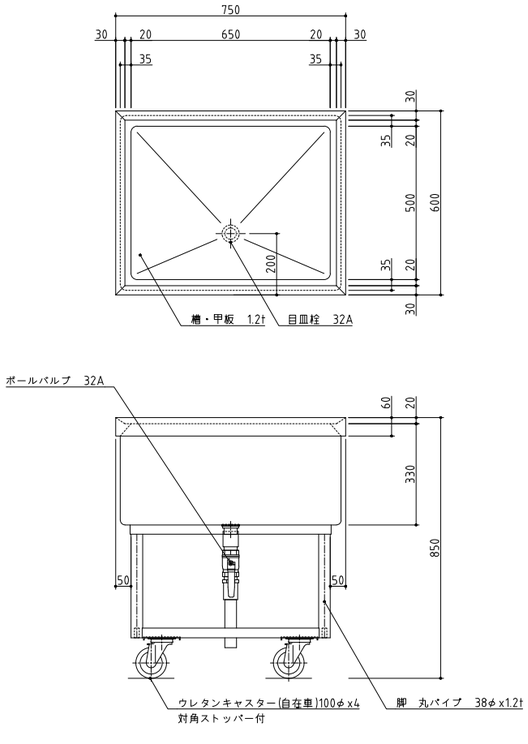


| SUS430 | SUS304 |
|---|---|
| 羽布研磨仕上げ | NO4仕上げ |

※機器姿勢は参考とする。

| No. F18 | 品 名 器具消毒保管機 | 寸 法 1750X950X1920 | 台数 1 |
|---|---|---|---|

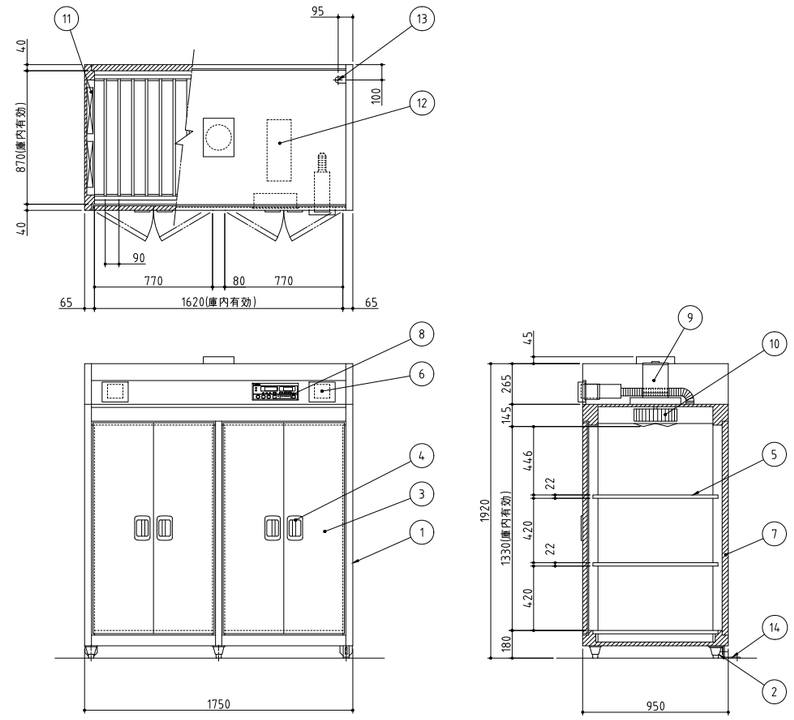


| No. | 品名 | 数 | 備考 |
|---|---|---|---|
| 1 | 本体 | 1 | SUS430 |
| 2 | アジャスト脚 | 6 | SUS304 |
| 3 | 扉 | 4 | SUS430 |
| 4 | 扉ハンドル | 4 | ZDC シルバーメタリック焼付塗装 |
| 5 | 棚 | 6 | SUS430 自在棚ピッチ34mm |
| 6 | 蒸気抜筒 | 2 | 開放型 |
| 7 | 断熱材 | 1 | グラスウール |
| 8 | コントロールパネル | 1 | マイコンサーモ、残時間表示付 |
| 9 | ファンモータ | 1 | |
| 10 | 羽根 | 1 | シロッコ型 アルミニウム・アルマイト処理 |
| 11 | ヒータユニット | 2 | SUS304 |
| 12 | 制御盤 | 1 | |
| 13 | 電源接続口 | 1 | |
| 14 | 脚固定金具 | 2 | |

| 電源 | 三相 200V |
|---|---|
| 定格周波数 | 50/60Hz |
| 定格消費電力 | 13.5kW |

| 電流値 | 40.6A |
|---|---|
| ファンモータ | 1.5kW |
| ヒータユニット | 12.0kW |

本図は片面式を表す
※機器姿勢は参考とする。

| No. F19 | 品 名 器具消毒保管機 | 寸 法 900X950X1920 | 台数 1 |
|---|---|---|---|

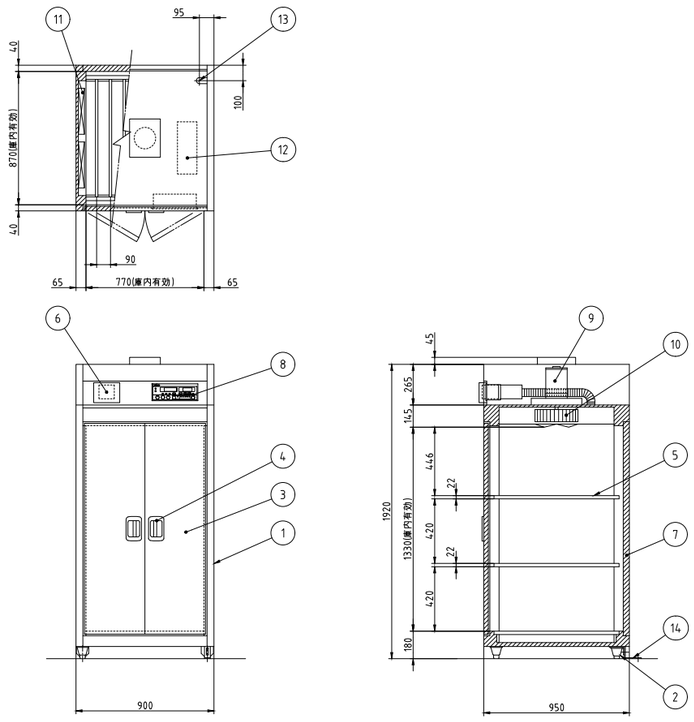


| No. | 品名 | 数 | 備考 |
|---|---|---|---|
| 1 | 本体 | 1 | SUS430 |
| 2 | アジャスト脚 | 4 | SUS304 |
| 3 | 扉 | 2 | SUS430 |
| 4 | 扉ハンドル | 2 | ZDC シルバーメタリック焼付塗装 |
| 5 | 棚 | 3 | SUS430 自在棚ピッチ34mm |
| 6 | 蒸気抜筒 | 1 | 開放型 |
| 7 | 断熱材 | 1 | グラスウール |
| 8 | コントロールパネル | 1 | マイコンサーモ、残時間表示付 |
| 9 | ファンモータ | 1 | |
| 10 | 羽根 | 1 | シロッコ型 アルミニウム・アルマイト処理 |
| 11 | ヒータユニット | 2 | SUS304 |
| 12 | 制御盤 | 1 | |
| 13 | 電源接続口 | 1 | |
| 14 | 脚固定金具 | 2 | |

| 電源 | 三相 200V |
|---|---|
| 定格周波数 | 50/60Hz |
| 定格消費電力 | 6.75kW |

| 電流値 | 20.5A |
|---|---|
| ファンモータ | 0.75kW |
| ヒータユニット | 6.0kW |

本図は片面式を表す
※機器姿勢は参考とする。

| No. | 品 名 | 寸 法 | 台数 |
|---|---|---|---|

※機器姿勢は参考とする。

| 訂正 | 株式会社池田建築設計事務所 idea-image-inspiration | 設計者 有馬 慎介 一級建築士 第360847号 | 年月日 | 工事名 (仮称)新学校給食センター 厨房設備設置工事 | 図面名 厨房機器単品図33 | 縮尺 A1 - A3 - | 図面番号 厨-33 |
|---|---|---|---|---|---|---|---|
| | | 設計者 | 作図者 | | | | |

| No. G1 | 品 名 大型高速度ミキサー | 寸 法 1080X570X1162 | 台数 2 |
|---|---|---|---|

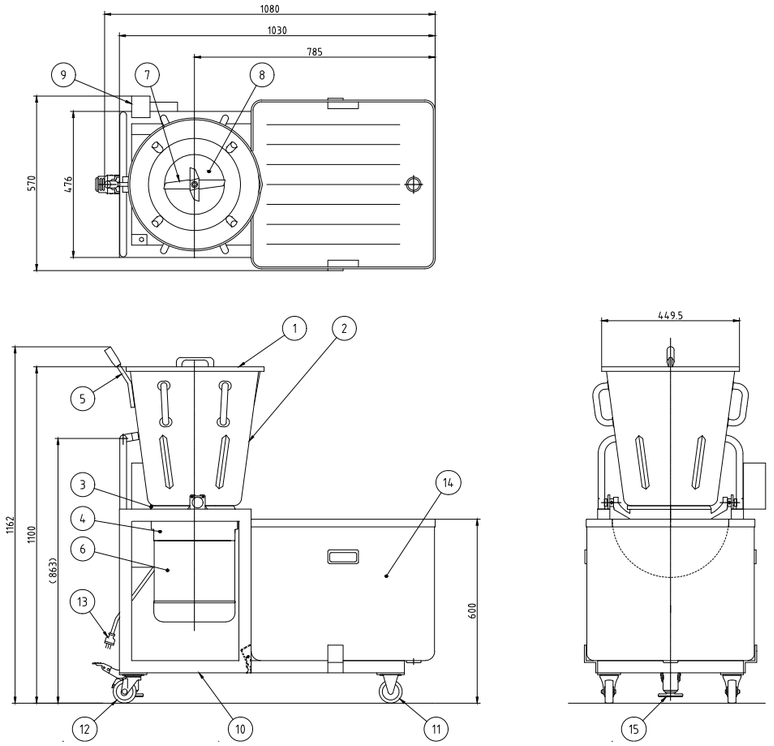


| No. | 品名 | 数 | 備考 |
|---|---|---|---|
| 1 | 蓋 | 1 | SUS304 |
| 2 | 機枠容器 | 1 | SUS304 |
| 3 | 容器固定ベース | 1 | AC7A-F |
| 4 | モータケーシング | 1 | AC7A-F |
| 5 | ハンドル | 1 | SUS304,樹脂 |
| 6 | ケーシングカバー | 1 | SUS430 |
| 7 | カッタ | 1 | SUS430,電解研磨 |
| 8 | メタルホルダ | 1 | SUS304 |
| 9 | スイッチ | 1 | 過負荷保護装置付 |
| 10 | 脚 | 1 | SUS304,SUS430 |
| 11 | キャスタ | 2 | ウレタン,固定式 |
| 12 | キャスタ | 2 | ウレタン,自在式 |
| 13 | キャブタイヤコード | 1 | 3m差し込みプラグ付き(三相4芯) |
| 14 | シンク | 1 | SUS430(取り外し式) |
| 15 | ハンマーロック | 1 | |

| | |
|---|---|
| 電源 | 三相 200V |
| 定格周波数 | 50/60Hz |
| 定格消費電力 | 0.75kW |
| 質量 | 60kg |

| | |
|---|---|
| 回転速度 | 1400/1690rpm |
| 容量 | 32L |

※機器姿勢は参考とする。

| No. G2 | 品 名 掃除用具入れ | 寸 法 900X600X2000 | 台数 1 |
|---|---|---|---|

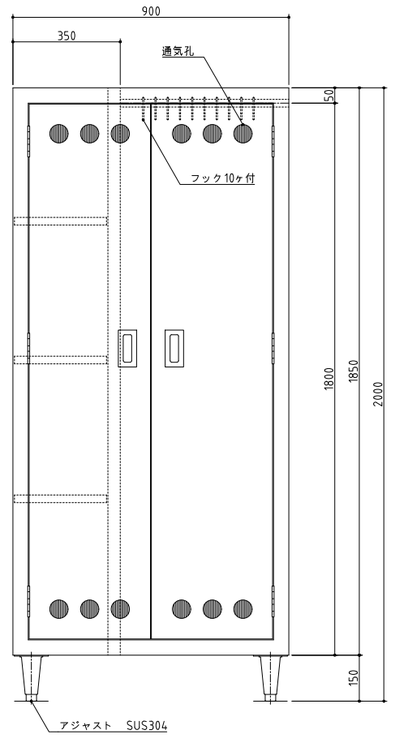


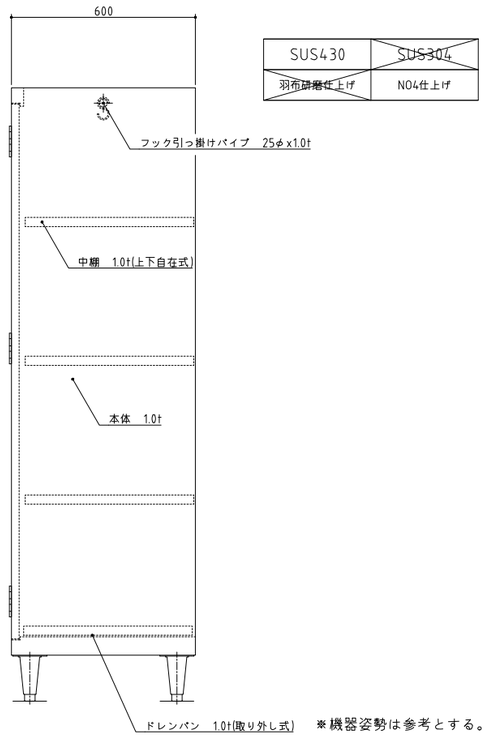


| SUS430 | ~~SUS304~~ |
|---|---|
| ~~羽布研磨仕上げ~~ | NO4仕上げ |

※機器姿勢は参考とする。

| No. G3 | 品 名 移動式パンラック | 寸 法 1300X650X1200 | 台数 18 |
|---|---|---|---|

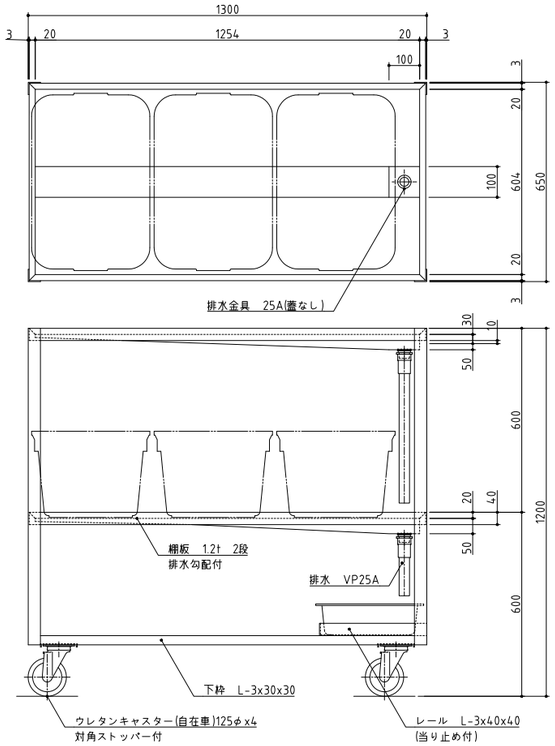


| SUS430 | ~~SUS304~~ |
|---|---|
| ~~羽布研磨仕上げ~~ | NO4仕上げ |

| 使用可能プラスケット | |
|---|---|
| #500 | 578x386x281 |

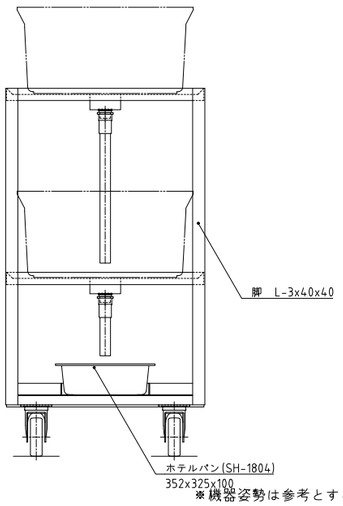


※機器姿勢は参考とする。

| No. G4 | 品 名 スパテラスタンド | 寸 法 φ270X620 | 台数 18 |
|---|---|---|---|

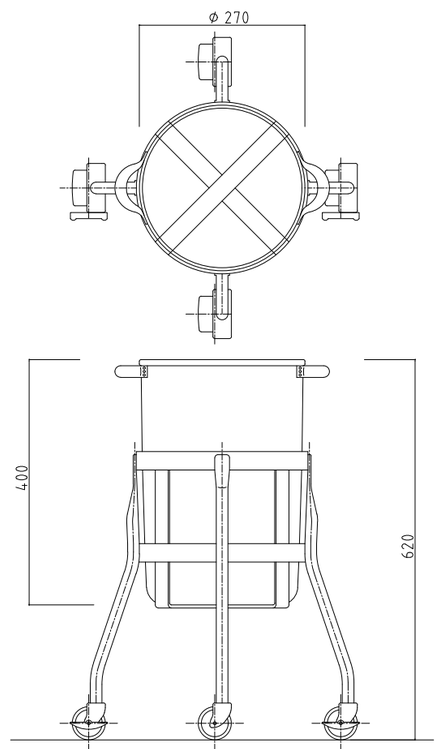


| | |
|---|---|
| 材 質 | SUS304ステンレス |
| 容器寸法 | φ270×400mm |
| 全 高 | 620mm |
| 自 量 | 15kg |
| その他 | キャスターφ50mm・自在ナイロン車・対角ストッパー付<br>容器下部緩衝板付、スパテラ4~5本収納 |

※機器姿勢は参考とする。

| 訂正 | 株式会社池田建築設計事務所 idea-image-inspiration | 設計者 有馬 慎介 一級建築士 第360847号 | 年月日 | 工事名 (仮称)新学校給食センター 厨房設備設置工事 | 図面名 厨房機器単品図 34 | 縮尺 A1 - A3 - | 図面番号 厨-34 |
|---|---|---|---|---|---|---|---|
| | | 設計者 | 作図者 | | | | |

| No. G5 | 品 名 蒸気回転釜 | 寸 法 1841X1220X835 | 台数 18 |
|---|---|---|---|

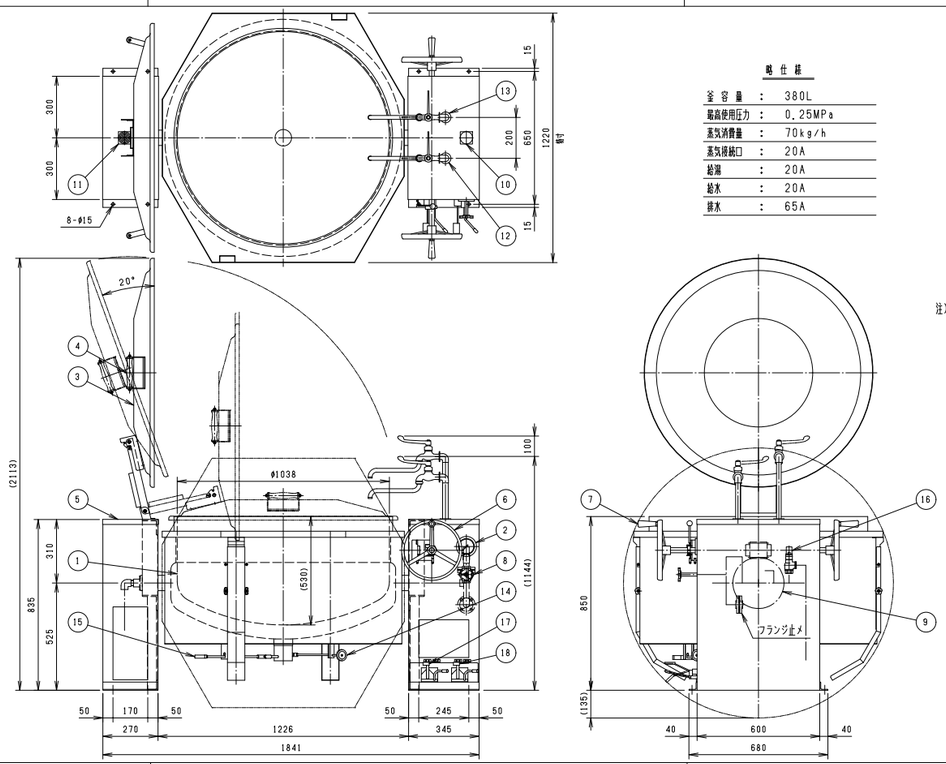


**概 仕 様**

| | | |
|---|---|---|
| 釜 容 量 | : | 380L |
| 最高使用圧力 | : | 0.25MPa |
| 蒸気消費量 | : | 70kg/h |
| 蒸気接続口 | : | 20A |
| 給湯 | : | 20A |
| 給水 | : | 20A |
| 排水 | : | 65A |

| NO | 品名 | 仕様 |
|---|---|---|
| 1 | 本体 | SUS304 |
| 2 | 圧力計 | |
| 3 | 蓋 | Al t2.0 |
| 4 | 取手 | 樹 脂 |
| 5 | ボックス | SUS430 t2.0 |
| 6 | ハンドル | SCS |
| 7 | ハンドル取手 | 樹 脂 |
| 8 | 給気バルブハンドル | |
| 9 | ウォームホイル | FC |
| 10 | 給気 | 20A |
| 11 | 排気 | 20A |
| 12 | 給水 | 20A |
| 13 | 給湯 | 20A |
| 14 | ドレンバルブ | BC 15A |
| 15 | ドローコック | 65A 取外し式 |
| 16 | 安全弁 | SCS, CAC, FKM |
| 17 | 給水ペダル | |
| 18 | 給湯ペダル | |

注）釜1台ごと、排気接続口以降にスチームトラップ、逆止弁の順に設備工事にて配管して下さい。

-特記事項-
高さ特殊（釜縁高さ850mm）
エプロン特寸
両面ハンドル
フットペダル付
目皿板・栓付属

※機器姿勢は参考とする。

| No. G6 | 品 名 移動台 | 寸 法 1200X800X650 | 台数 18 |
|---|---|---|---|

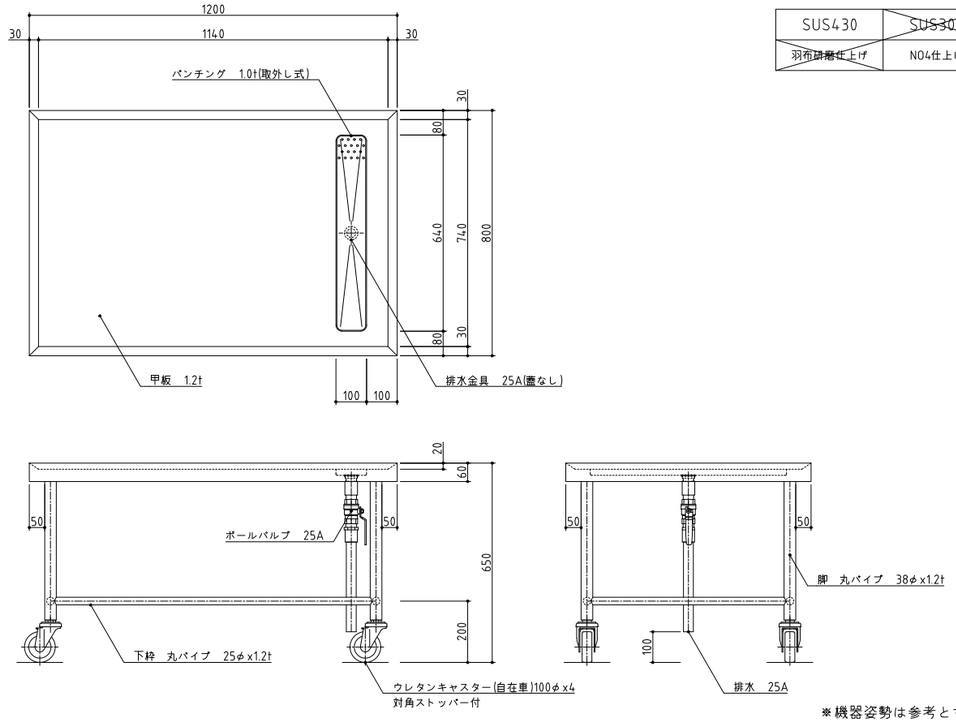


| SUS430 | SUS304 |
|---|---|
| 羽布研磨仕上げ | NO4仕上げ |

※機器姿勢は参考とする。

| No. G7 | 品 名 器具消毒保管機 | 寸 法 1750X750X1920 | 台数 4 |
|---|---|---|---|

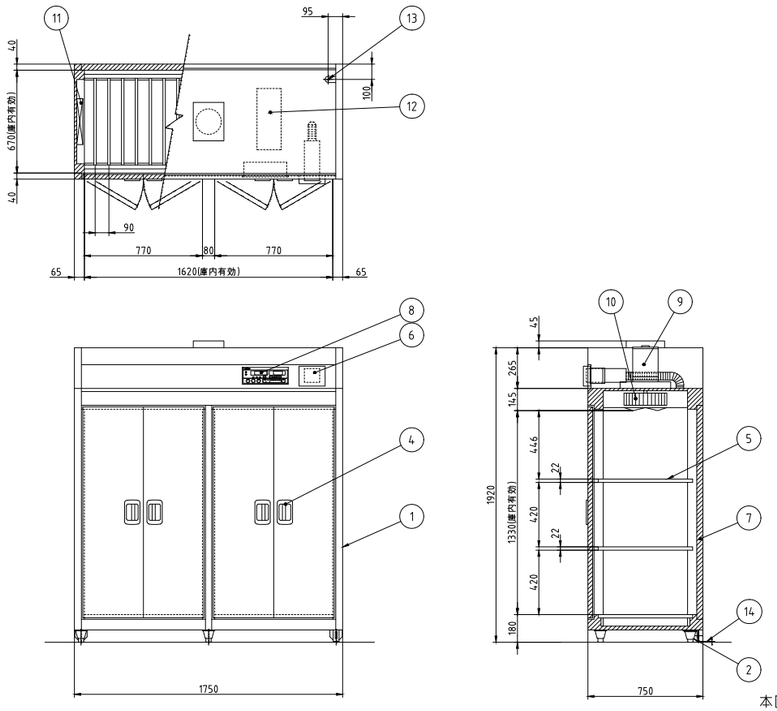


| No. | 品名 | 数 | 備考 |
|---|---|---|---|
| 1 | 本体 | 1 | SUS430 |
| 2 | アジャスト脚 | 6 | SUS304 |
| 3 | 扉 | 4 | SUS430 |
| 4 | 扉ハンドル | 4 | ZDC シルバーメタリック焼付塗装 |
| 5 | 棚 | 6 | SUS430 自在棚ピッチ34mm |
| 6 | 蒸気抜筒 | 2 | 開放型 |
| 7 | 断熱材 | 1 | グラスウール |
| 8 | コントロールパネル | 1 | マイコンサーモ、残時間表示付 |
| 9 | ファンモータ | 1 | |
| 10 | 羽根 | 1 | シロッコ型 アルミニウム・アルマイト処理 |
| 11 | ヒータユニット | 2 | SUS304 |
| 12 | 制御盤 | 1 | |
| 13 | 電源接続口 | 1 | |
| 14 | 脚固定金具 | 2 | |

| | |
|---|---|
| 電源 | 三相 200V |
| 定格周波数 | 50/60Hz |
| 定格消費電力 | 9.5kW |
| 質量 | 250kg |

| | |
|---|---|
| 電流値 | 29.2A |
| ファンモータ | 1.5kW |
| ヒータユニット | 8.0kW |

本図は片面式を表す

※機器姿勢は参考とする。

| No. G8 | 品 名 3槽シンク | 寸 法 2100X750X850 | 台数 1 |
|---|---|---|---|

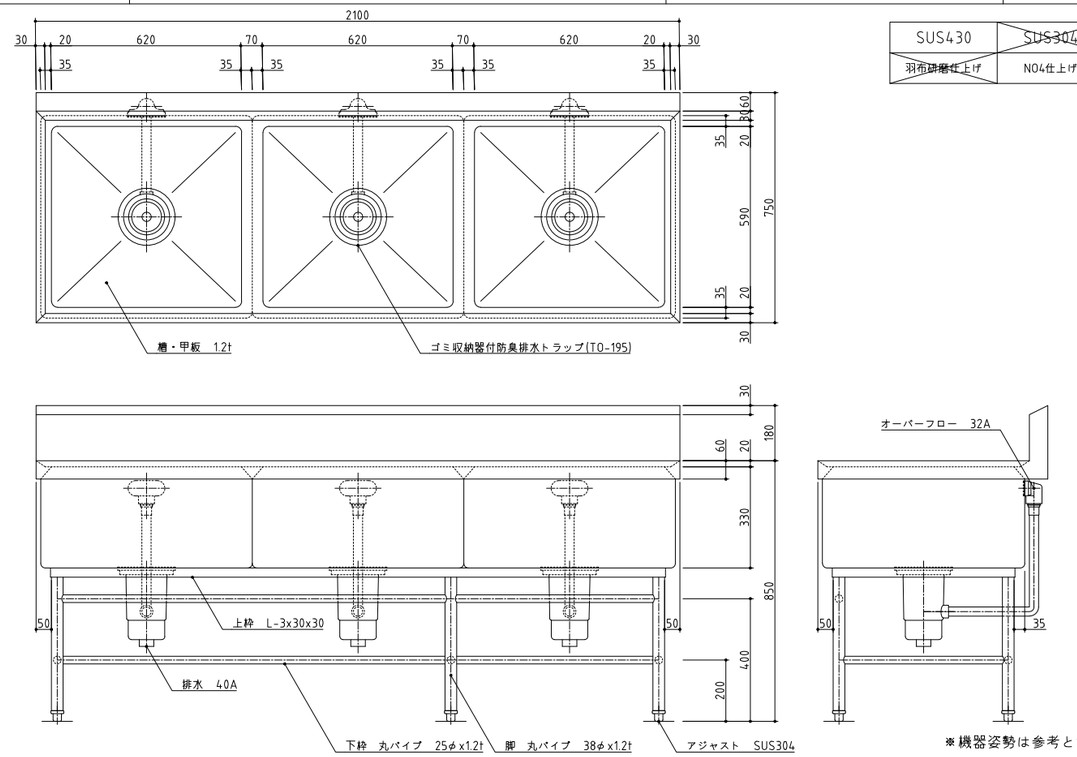


| SUS430 | SUS304 |
|---|---|
| 羽布研磨仕上げ | NO4仕上げ |

※機器姿勢は参考とする。

| 訂正 | 株式会社池田建築設計事務所 idea-image-inspiration | 設計者 有馬 慎介 一級建築士 第360847号 | 年月日 | 工事名 (仮称)新学校給食センター 厨房設備設置工事 | 図面名 厨房機器単品図 35 | 縮尺 A1 - A3 - | 図面番号 厨-35 |
|---|---|---|---|---|---|---|---|
| | | 設計者 | 作図者 | | | | |

| No. H1 | 品　名　戸棚（両面引違戸付） | 寸　法　1100X740X1950 | 台数　1 |
|---|---|---|---|

| SUS430 | ~~SUS304~~ |
|---|---|
| ~~羽布研磨仕上げ~~ | NO4仕上げ |

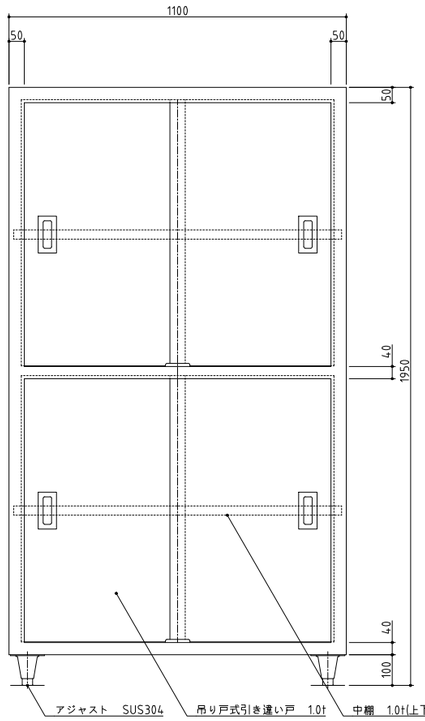


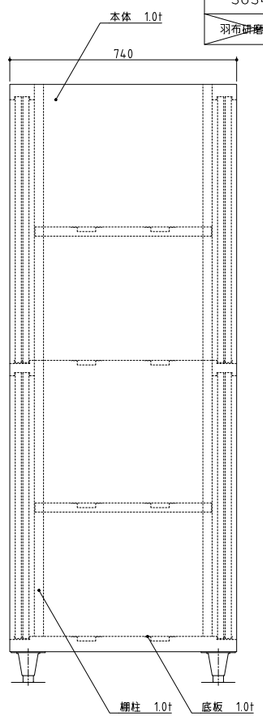


※機器姿勢は参考とする。

| No. H2 | 品　名　パススルー冷凍冷蔵庫 | 寸　法　1200X840X1950 | 台数　1 |
|---|---|---|---|

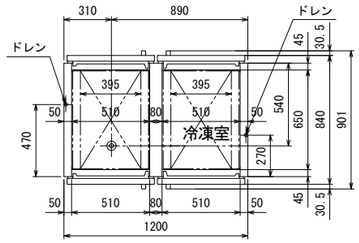


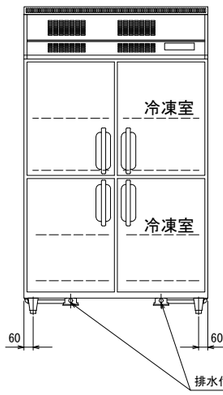


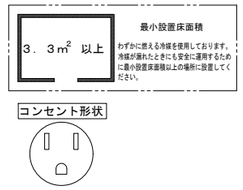


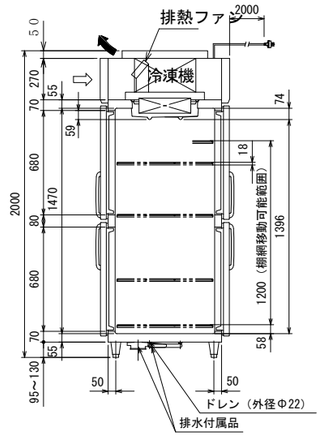


| | | |
|---|---|---|
| 品名 | | 業務用冷凍冷蔵庫 |
| 機種名 | | ＧＰＤ－１２２ＰＸ（改） |
| 寸法 | 外形　（mm）（幅Ｘ奥行Ｘ高さ） | １２００×８４０×２０００ |
| | 内形　（mm）（幅Ｘ奥行Ｘ高さ） | 冷凍室　５１０×６５０×１４７０<br>冷蔵室　５１０×６５０×１４７０ |
| 有効内容積　（Ｌ） | | 冷凍室５２５　冷蔵室５２５ |
| 製品質量　（ｋｇ） | | １８５ |
| 材質 | 外装 | 正面・側面　ステンレス鋼板<br>機械室パネル　ステンレス鋼板　クリアコーティング<br>天・背面・底面　亜鉛鉄板 |
| | 内装 | ステンレス鋼板 |
| | 扉 | 外面　ステンレス鋼板　クリアコーティング<br>裏面　樹脂成形品　マグネット式８枚 |
| | 断熱材 | 硬質発泡ポリウレタン |
| | 自在棚 | 銅線樹脂コーティング |
| 冷却性能（無負荷、周囲温度３０℃） | | 冷凍室　－２０℃以下<br>冷蔵室　－５～１０℃ |
| 冷却装置 | 圧縮機公称出力 | 冷凍室　４５０Ｗ　冷蔵室　３５０Ｗ |
| | 冷媒制御方法 | キャピラリーチューブ |
| | 凝縮器 | マイクロチャンネル強制空冷式 |
| | 冷却器 | フィンチューブ冷気強制循環式 |
| | 冷媒 | Ｒ１２３４ｙｆ |
| | 温度制御 | マイコン制御　デジタル温度表示 |
| | 霜取方式 | マイコン制御　ヒーターデフロスト |
| 電源 | 適用ブレーカー容量 | 単相１００Ｖ　１５Ａ　５０／６０Ｈｚ |
| | 適用コンセント形式 | 接地形　２極　１５Ａ　１２５Ｖ |
| | 許容電圧範囲（Ｖ） | ９０～１１０ |
| 電気特性 | 冷却時（５０／６０Ｈｚ） | 運転電流（Ａ）　７．５／６．３ |
| | | 始動電流（Ａ）　２８．０／２９．０ |
| | | 消費電力（Ｗ）　５９５／６２０ |
| | | 力　率（％）　７７／９６ |
| | 霜取時（５０／６０Ｈｚ） | 運転電流（Ａ）　５．８ |
| | | 消費電力（Ｗ）　５７８ |
| 使用周囲温度（　℃） | | ５～３５ |
| 放熱量 | | １４８０／１７１０Ｗ |
| 脚・調節範囲 | | 樹脂製、９５～１３０mm |
| 付属品 | | 棚網８枚、排水配管キット一式 |
| その他 | | 凝縮器フィルター |

●仕様・外観につきましては改良の為予告なく変更することがあります。
⇨ 吸込
➡ 吹出

▼仕様変更一覧
※前吸い前吹き仕様（排熱ファン×２ヶ、天カバー）

電源コンセントは必ず接地極付を使用すること

※機器姿勢は参考とする。

| No. H3 | 品　名　掃除用具入れ | 寸　法　600X600X1920 | 台数　1 |
|---|---|---|---|

| SUS430 | ~~SUS304~~ |
|---|---|
| ~~羽布研磨仕上げ~~ | NO4仕上げ |

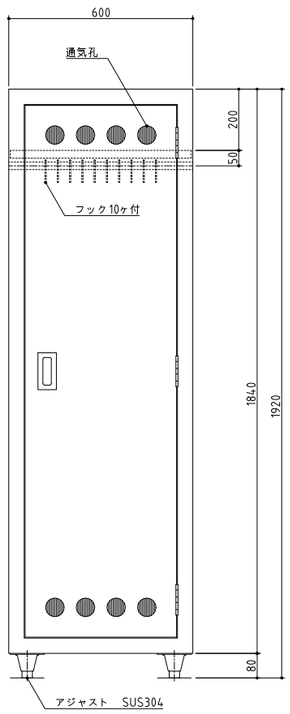


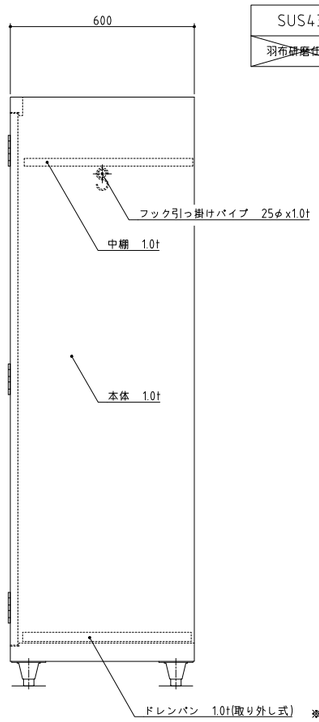


※機器姿勢は参考とする。

| No. H4 | 品　名　引違戸付作業台 | 寸　法　950X750X850 | 台数　1 |
|---|---|---|---|

| SUS430 | ~~SUS304~~ |
|---|---|
| ~~羽布研磨仕上げ~~ | NO4仕上げ |

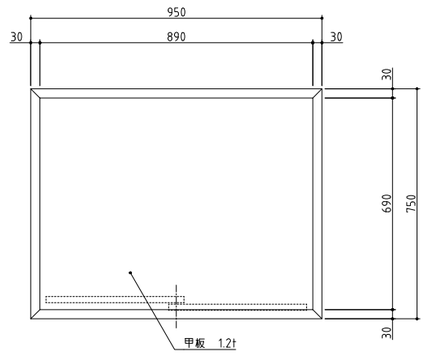


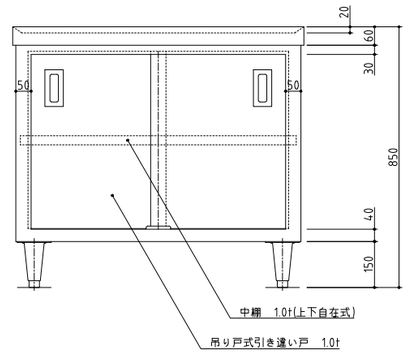


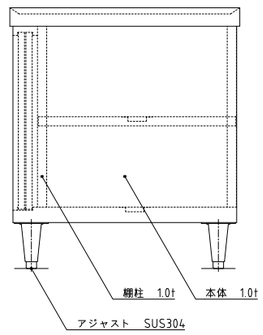


※機器姿勢は参考とする。

| 訂正 | | 株式会社池田建築設計事務所 idea-image-inspiration | 設計者 | 有馬　慎介　一級建築士 第360847号 | 年月日 | | 工事名 | (仮称)新学校給食センター　厨房設備設置工事 | 図面名 | 厨房機器単品図 36 | 縮尺 A1 - A3 - | 図面番号 厨-36 |
|---|---|---|---|---|---|---|---|---|---|---|---|---|
| | | | 設計者 | | 作図者 | | | | | | | |

| No. H5 | 品 名 3槽シンク | 寸 法 2100X750X850 | 台数 1 |
|---|---|---|---|

| SUS430 | ~~SUS304~~ |
|---|---|
| ~~羽布研磨仕上げ~~ | NO4仕上げ |

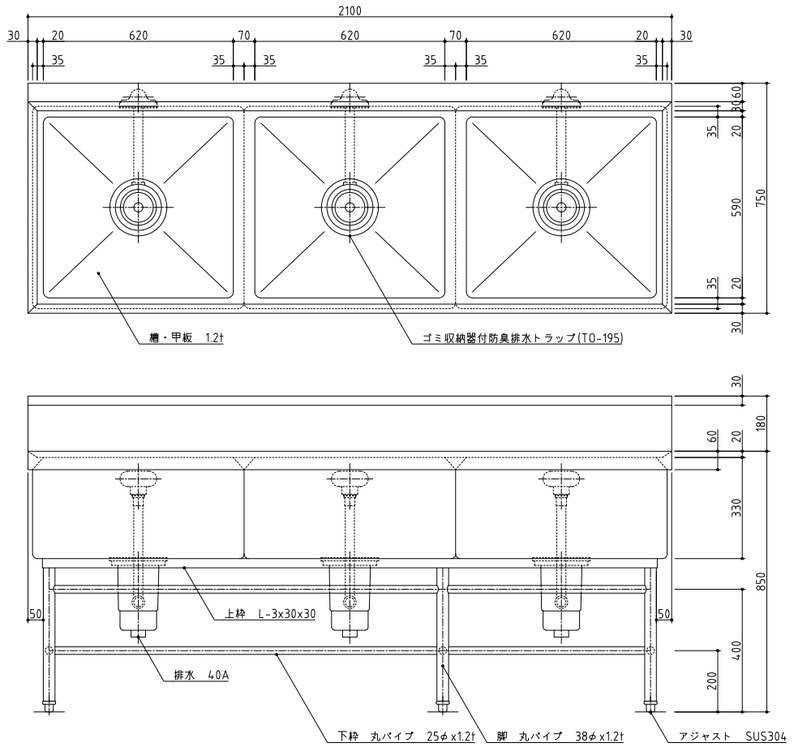


※機器姿勢は参考とする。

| No. H6 | 品 名 作業台 | 寸 法 1950X750X850 | 台数 2 |
|---|---|---|---|

| SUS430 | ~~SUS304~~ |
|---|---|
| ~~羽布研磨仕上げ~~ | NO4仕上げ |

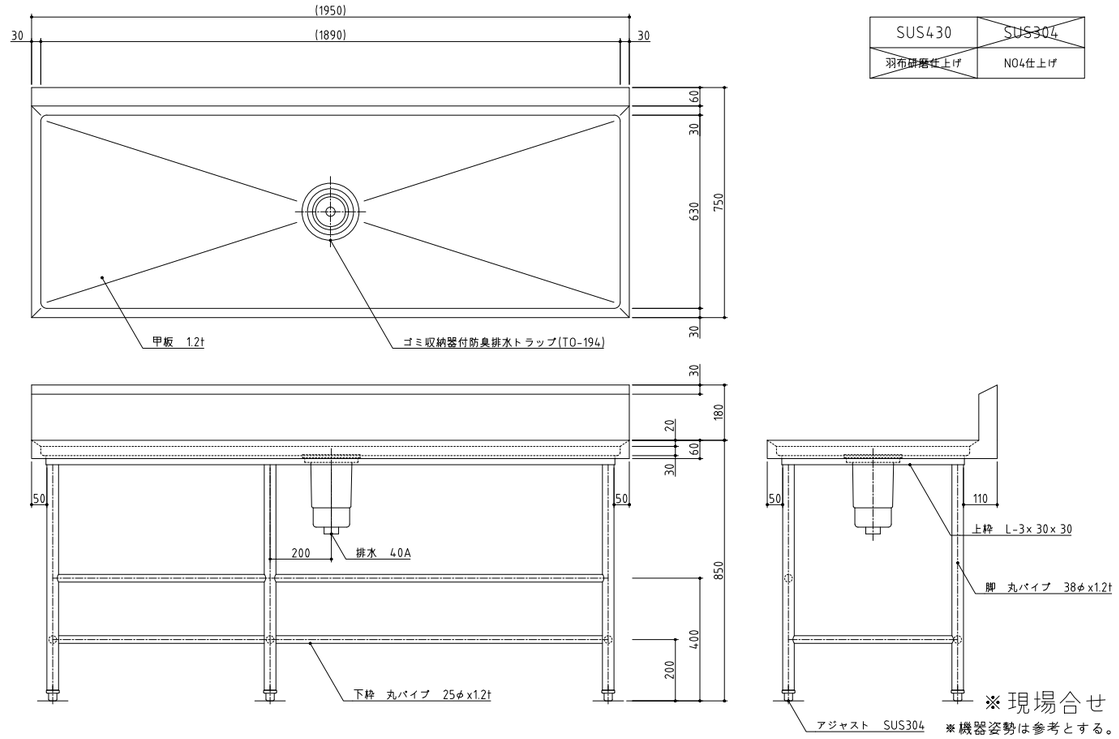


※現場合せ

※機器姿勢は参考とする。

| No. H7 | 品 名 システム調理台 | 寸 法 900X750X1700 | 台数 4 |
|---|---|---|---|

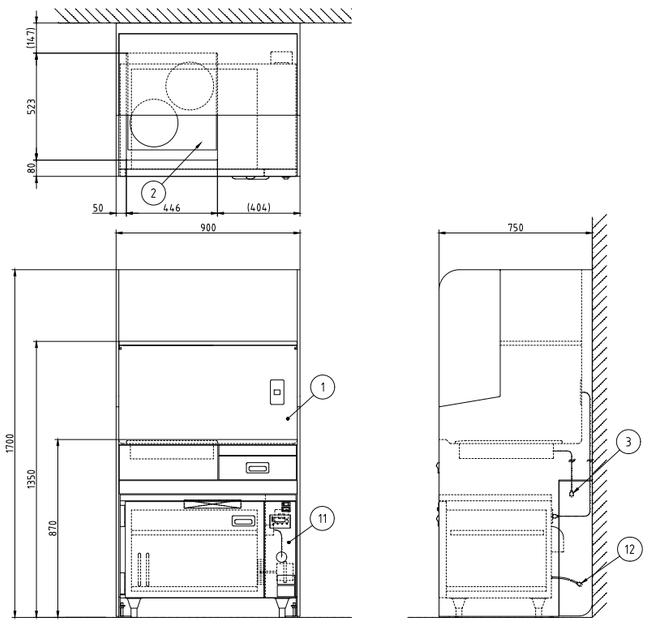


| No. | 品名 | 数 | 備考 |
|---|---|---|---|
| 1 | 調理台 | 1 | MK-90K シンクなし |
| 2 | IH調理器 | 1 | 単相200V 付属品 |
| 3 | コンセントプラグ | 1 | 単相200V接地極付き 0.7m |
| | | | |
| 11 | 器具消毒保管機 | 1 | ETK-90S |
| 12 | コンセントプラグ | 1 | 単相100V接地極付き 1.4m |

システム調理台MKU-90Kは
調理台MK-90Kと器具消毒保管機ETK-90Sのセットになります
MKU-90Kの実製品・銘板はありません

IH調理器(付属品)
パナソニック製 KZシリーズ
質量 ：8.0kg
定格電圧 ：単相200V (50/60Hz)
定格消費電力：4.0kW (2kW× 2口)

電源 2電源必要
単相100V接地極付き 1.5kW
単相200V接地極付き 4.0kW

調理台 (MK-90K)

| 相 | 単相 |
|---|---|
| 定格電圧 | 100V, 200V |
| 定格周波数 | 50/60Hz |
| 定格消費電力 | -, 4.0kW |
| 質量 | 110kg |

器具消毒保管機 (ETK-90S)

| 相 | 単相 |
|---|---|
| 定格電圧 | 100V |
| 定格周波数 | 50/60Hz |
| 定格消費電力 | 1.1kW |
| 質量 | 55kg |

※機器姿勢は参考とする。

| No. H8 | 品 名 1槽シンク | 寸 法 750X750X850 | 台数 2 |
|---|---|---|---|

| SUS430 | ~~SUS304~~ |
|---|---|
| ~~羽布研磨仕上げ~~ | NO4仕上げ |

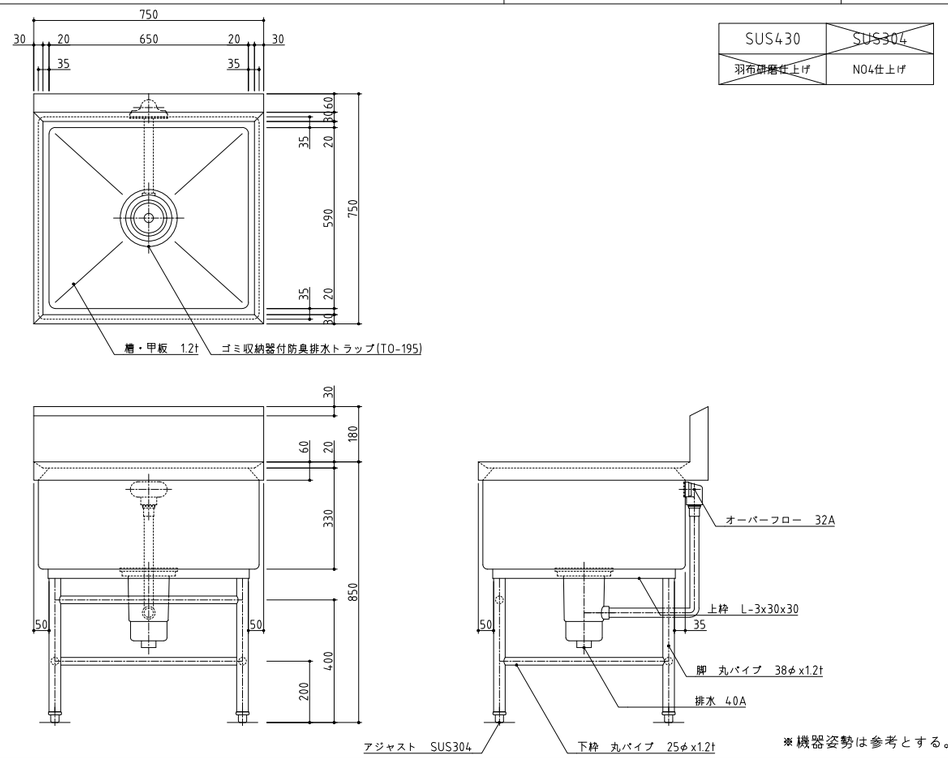


※機器姿勢は参考とする。

| 訂正 | | 株式会社池田建築設計事務所 idea-image-inspiration | 設計者 有馬 慎介 一級建築士 第360847号 | 年月日 | 工事名 (仮称)新学校給食センター 厨房設備設置工事 | 図面名 厨房機器単品図 37 | 縮尺 A1 - A3 - | 図面番号 厨-37 |
|---|---|---|---|---|---|---|---|---|
| | | | 設計者 | 作図者 | | | | |

| No. H9 | 品 名 コンビオーブン | 寸 法 920X775X1700 | 台数 1 |
|---|---|---|---|

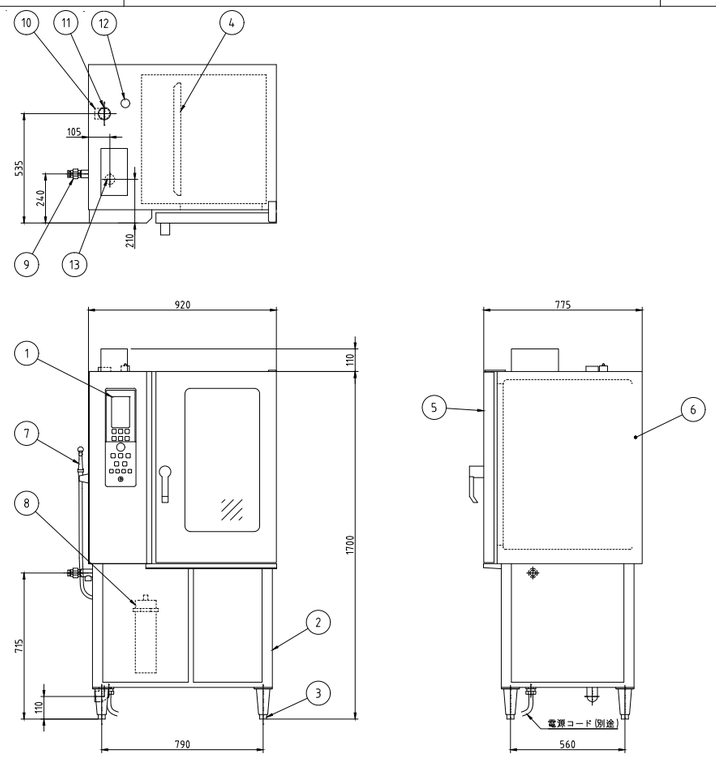


| No. | 品名 | 数 | 備考 |
|---|---|---|---|
| 1 | 操作パネル | 1 | |
| 2 | 架台 | 1 | SUS304 |
| 3 | アジャスト脚 | 4 | SUS304 |
| 4 | ファンプレート(バッフル板) | 1 | SUS304 |
| 5 | ドア | 1 | SUS430 / 二重ガラス式 |
| 6 | 化粧板 | 1 | SUS430 |
| 7 | 洗浄シャワー | 1 | |
| 8 | 軟水器 | 1 | |
| 9 | 給水接続口 | 1 | 15A |
| 10 | 排水口 | 1 | 32A |
| 11 | 排気口 | 1 | |
| 12 | 安全弁 | 1 | SUS304 |
| 13 | 電源接続口 | 1 | |

| | |
|---|---|
| 電源 | 三相 200V |
| 定格周波数 | 50/60Hz |
| 定格消費電力 | 23.1kW |
| 質量 | 215kg |

| | | |
|---|---|---|
| 棚段数/ピッチ | | 10段 / 68mm |
| 適合ホテルパンサイズ | | W530mm× D325mm |
| 温度設定範囲 | ホットエアー | : 30°C～320°C |
| | コンビ | : 30°C～300°C |
| | スチーム | : 30°C～130°C |
| 定格電流値 | | 68A※ |
| ファンモータ | | 0.4kw |
| ヒータユニット | | 22.7kw |
| 庫内加熱部構造 | | ヒータユニットによる間接加熱方式 |
| | | 庫内とヒータユニットはファンプレートにて仕切り |
| 安全装置 | | 庫内過熱防止装置 |
| | | ボイラ過熱防止装置 |
| 付属品 | | 洗剤スプレー |

※ブレーカ選定は本定格電流値に従ってください

電気式 10段 片面式

※機器姿勢は参考とする。

| No. H10 | 品 名 スタックカート | 寸 法 695X900X810 | 台数 3 |
|---|---|---|---|

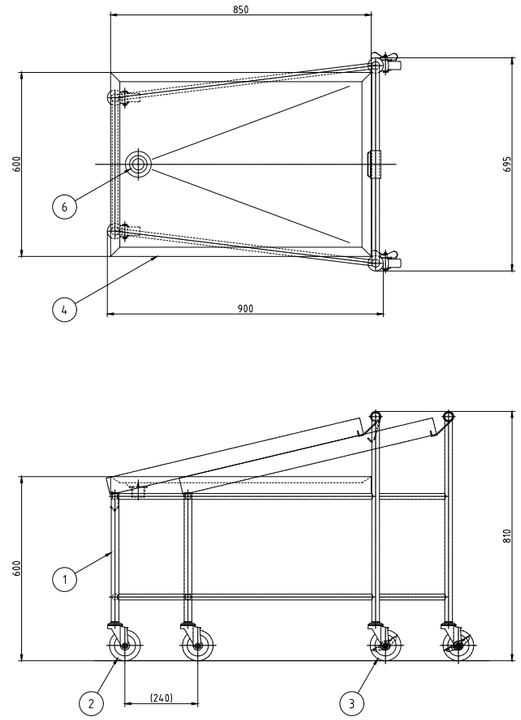


| No. | 品名 | 数 | 備考 |
|---|---|---|---|
| 1 | カートベース | 1 | SUS430 |
| 2 | ステンレスキャスタ | 2 | ウレタン車φ100 |
| 3 | ステンレスキャスタ | 2 | ウレタン車φ100 ストッパ付き |
| 4 | 運搬台 | 1 | SUS430(取り外し式) |
| 5 | 運搬台受 | 1 | SUS |
| 6 | 排水 | 1 | 32A ふろ栓 |

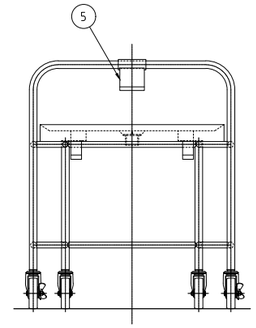


※機器姿勢は参考とする。

| No. H11 | 品 名 欠番 | 寸 法 | 台数 |
|---|---|---|---|

※機器姿勢は参考とする。

| No. H12 | 品 名 器具消毒保管機 | 寸 法 1750X950X1920 | 台数 2 |
|---|---|---|---|

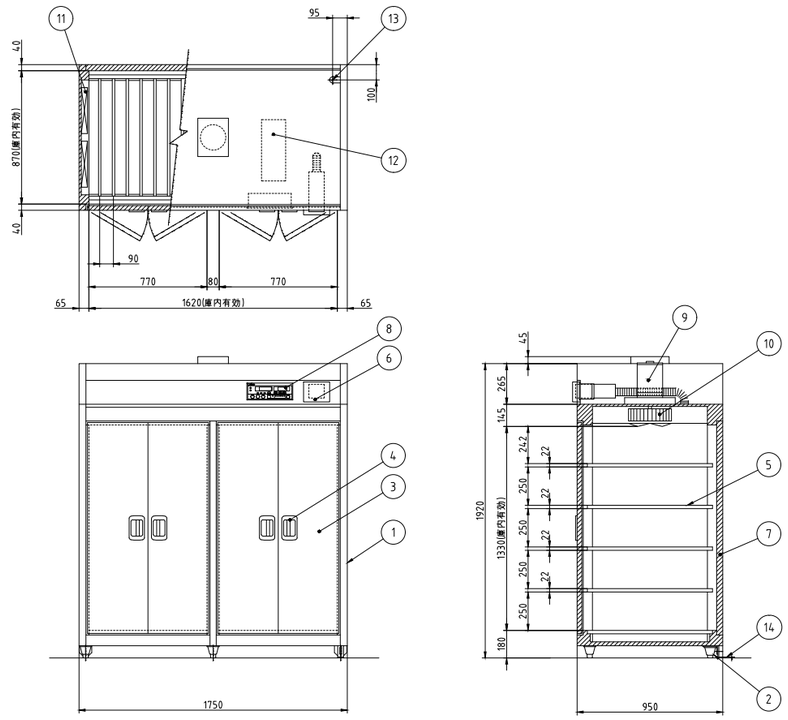


| No. | 品名 | 数 | 備考 |
|---|---|---|---|
| 1 | 本体 | 1 | SUS430 |
| 2 | アジャスト脚 | 6 | SUS304 |
| 3 | 扉 | 4 | SUS430 |
| 4 | 扉ハンドル | 4 | ZDC シルバーメタリック焼付塗装 |
| 5 | 棚 | 10 | SUS430 自在棚ピッチ34mm |
| 6 | 自動排気ダンパ | 2 | 温度感知型 |
| 7 | 断熱材 | 1 | グラスウール |
| 8 | コントロールパネル | 1 | マイコンサーモ、残時間表示付 |
| 9 | ファンモータ | 1 | |
| 10 | 羽根 | 1 | シロッコ型 アルミニウム・アルマイト処理 |
| 11 | ヒータユニット | 2 | SUS304 |
| 12 | 制御盤 | 1 | |
| 13 | 電源接続口 | 1 | |
| 14 | 脚固定金具 | 2 | |

| | |
|---|---|
| 電源 | 三相 200V |
| 定格周波数 | 50/60Hz |
| 定格消費電力 | 13.5kW |
| 質量 | 310kg |

| | |
|---|---|
| 電流値 | 40.6A |
| ファンモータ | 1.5kW |
| ヒータユニット | 12.0kW |
| かご収容数 | 40コ(別途)<br>ＡＩＨＯ製 中かご<br>390X360X200(mm) |

本図は片面式を表す

※機器姿勢は参考とする。

| 訂正 | 株式会社池田建築設計事務所 idea-image-inspiration | 設計者 有馬 慎介 一級建築士 第360847号 | 年月日 | 工事名 (仮称)新学校給食センター 厨房設備設置工事 | 図面名 厨房機器単品図 38 | 縮尺 A1 - A3 - | 図面番号 厨-38 |
|---|---|---|---|---|---|---|---|
| | | 設計者 | 作図者 | | | | |

| No. H13 | 品 名 引違戸付作業台 | 寸 法 1200X750X850 | 台数 1 |
|---|---|---|---|

| SUS430 | ~~SUS304~~ |
|---|---|
| ~~羽布研磨仕上げ~~ | NO4仕上げ |

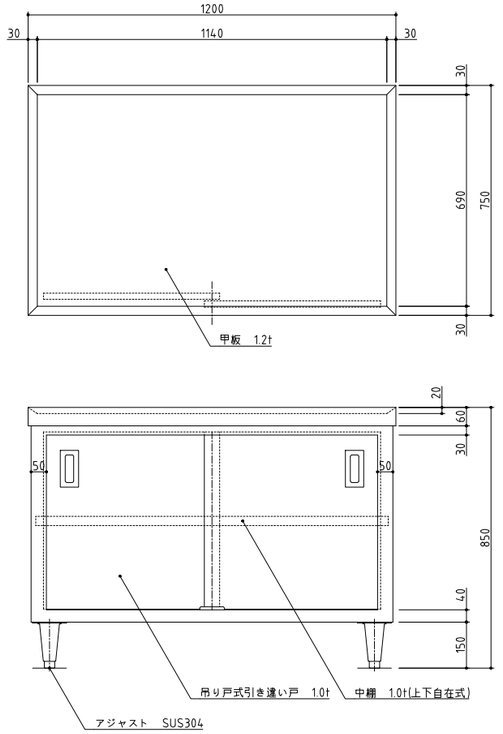


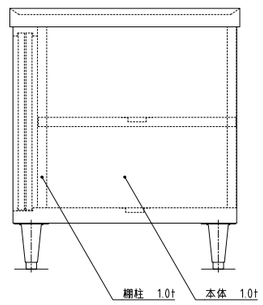


※機器姿勢は参考とする。

| No. H14 | 品 名 移動台 | 寸 法 1200X750X850 | 台数 3 |
|---|---|---|---|

| SUS430 | ~~SUS304~~ |
|---|---|
| ~~羽布研磨仕上げ~~ | NO4仕上げ |

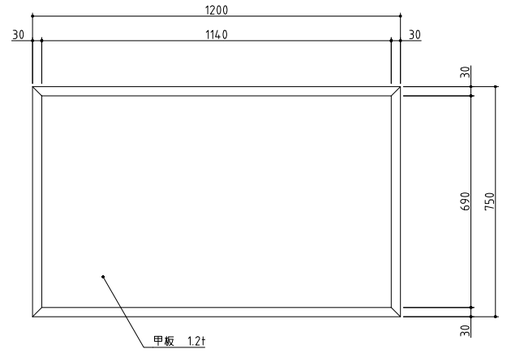


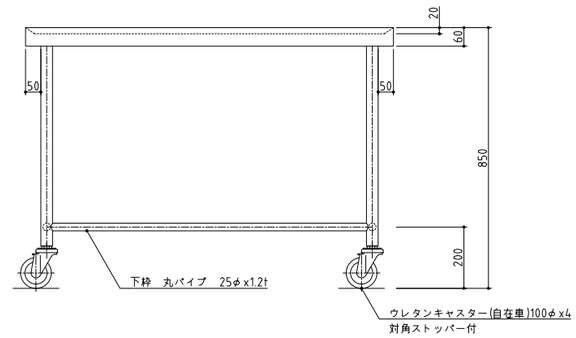


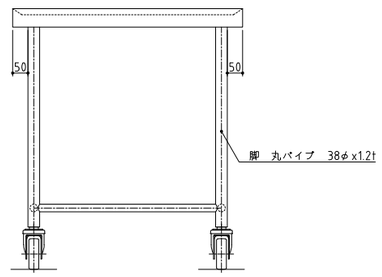


※機器姿勢は参考とする。

| No. J1 | 品 名 包丁・まな板消毒保管機 | 寸 法 550X550X1920 | 台数 1 |
|---|---|---|---|

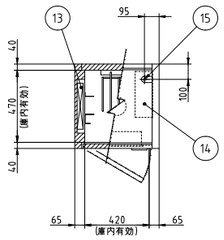


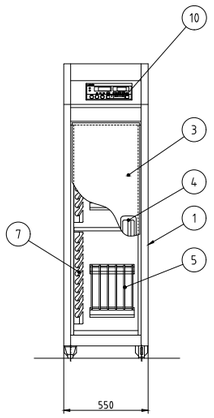


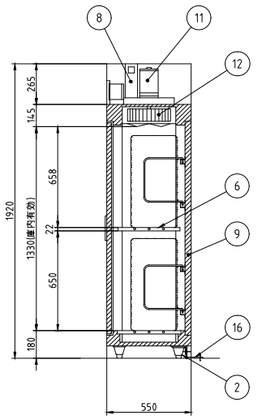


| No. | 品名 | 数 | 備考 |
|---|---|---|---|
| 1 | 本体 | 1 | SUS430 |
| 2 | アジャスト脚 | 4 | SUS304 |
| 3 | 扉 | 1 | SUS430 |
| 4 | 扉ハンドル | 1 | ZDC シルバーメタリック焼付塗装 |
| 5 | まな板用置台 | 2 | SUS430 取り外し式 |
| 6 | 棚 | 2 | SUS430 取り外し式 |
| 7 | 包丁乗せ台 | 2 | SUS430 |
| 8 | 自動排気ダンパ | 1 | 温度感知型 |
| 9 | 断熱材 | 1 | グラスウール |
| 10 | コントロールパネル | 1 | マイコンサーモ、残時間表示付 |
| 11 | ファンモータ | 1 | |
| 12 | 羽根 | 1 | シロッコ型 アルミニウム・アルマイト処理 |
| 13 | ヒータユニット | 1 | SUS304 |
| 14 | 制御盤 | 1 | |
| 15 | 電源接続口 | 1 | |
| 16 | 脚固定金具 | 2 | |

| 電源 | 三相 200V | ~~単相 100V~~ |
|---|---|---|
| 定格周波数 | 50/60Hz | ~~50/60Hz~~ |
| 定格消費電力 | 2.2kW | ~~2.2kW~~ |
| 質量 | 90kg | ~~90kg~~ |

| 電流値 | 7.4A | ~~23.2A~~ |
|---|---|---|
| ファンモータ | 0.2kW | ~~0.2kW~~ |
| ヒータユニット | 2.0kW | ~~2.0kW~~ |
| 収納能力 | 包丁 20本(別途)<br>まな板 10枚(別途)<br>600X300X30(mm) | ~~包丁 20本(別途)~~<br>~~まな板 10枚(別途)~~<br>~~600X300X30mm)~~ |

※機器姿勢は参考とする。

| No. J2 | 品 名 器具消毒保管機 | 寸 法 1290X950X1920 | 台数 2 |
|---|---|---|---|

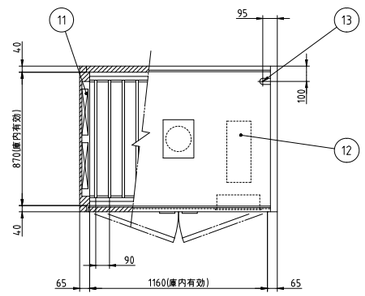


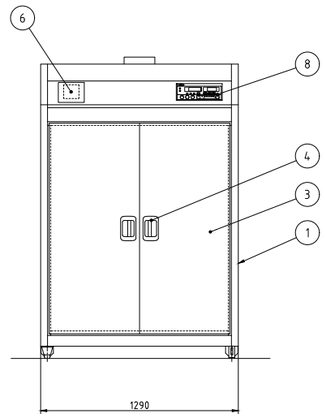


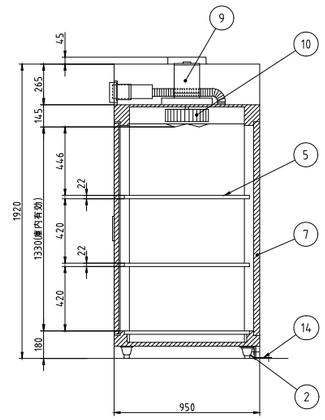


| No. | 品名 | 数 | 備考 |
|---|---|---|---|
| 1 | 本体 | 1 | SUS430 |
| 2 | アジャスト脚 | 4 | SUS304 |
| 3 | 扉 | 2 | SUS430 |
| 4 | 扉ハンドル | 2 | ZDC シルバーメタリック焼付塗装 |
| 5 | 棚 | 3 | SUS430 自在棚ピッチ34mm |
| 6 | 蒸気抜筒 | 1 | 開放型 |
| 7 | 断熱材 | 1 | グラスウール |
| 8 | コントロールパネル | 1 | マイコンサーモ、残時間表示付 |
| 9 | ファンモータ | 1 | |
| 10 | 羽根 | 1 | シロッコ型 アルミニウム・アルマイト処理 |
| 11 | ヒータユニット | 2 | SUS304 |
| 12 | 制御盤 | 1 | |
| 13 | 電源接続口 | 1 | |
| 14 | 脚固定金具 | 2 | |

| 電源 | 三相 200V |
|---|---|
| 定格周波数 | 50/60Hz |
| 定格消費電力 | 9.5kW |

| 電流値 | 29.2A |
|---|---|
| ファンモータ | 1.5kW |
| ヒータユニット | 8.0kW |

本図は片面式を表す

※機器姿勢は参考とする。

| 訂正 | | 株式会社池田建築設計事務所 idea-image-inspiration | 設計者 有馬 慎介 一級建築士 第360847号 | 年月日 | 工事名 (仮称)新学校給食センター 厨房設備設置工事 | 図面名 厨房機器単品図39 | 縮尺 A1 - A3 - | 図面番号 厨-39 |
|---|---|---|---|---|---|---|---|---|
| | | | 設計者 | 作図者 | | | | |

| No. J3 | 品 名 3槽シンク | 寸 法 2100X750X850 | 台数 1 |
|---|---|---|---|

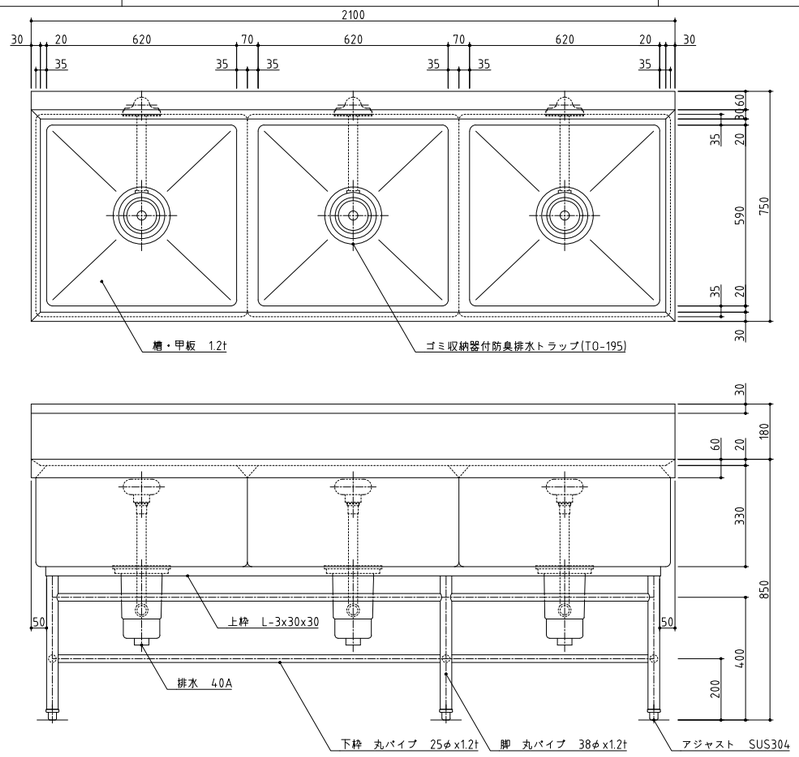


| SUS430 | ~~SUS304~~ |
|---|---|
| ~~羽布研磨仕上げ~~ | NO4仕上げ |

※機器姿勢は参考とする。

| No. J4 | 品 名 移動式パンラック | 寸 法 1300X650X1200 | 台数 4 |
|---|---|---|---|

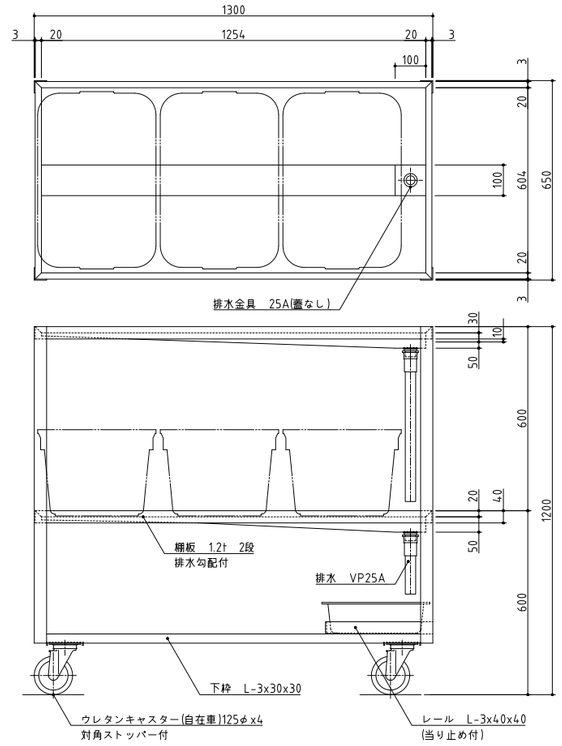


| SUS430 | ~~SUS304~~ |
|---|---|
| ~~羽布研磨仕上げ~~ | NO4仕上げ |

| 使用可能プラスケット | |
|---|---|
| #500 | 578x386x281 |

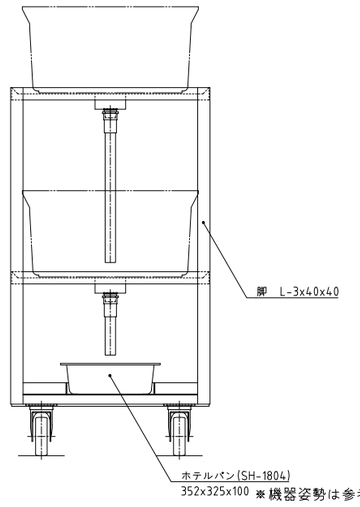


※機器姿勢は参考とする。

| No. J5 | 品 名 スパテラスタンド | 寸 法 φ270X620 | 台数 4 |
|---|---|---|---|

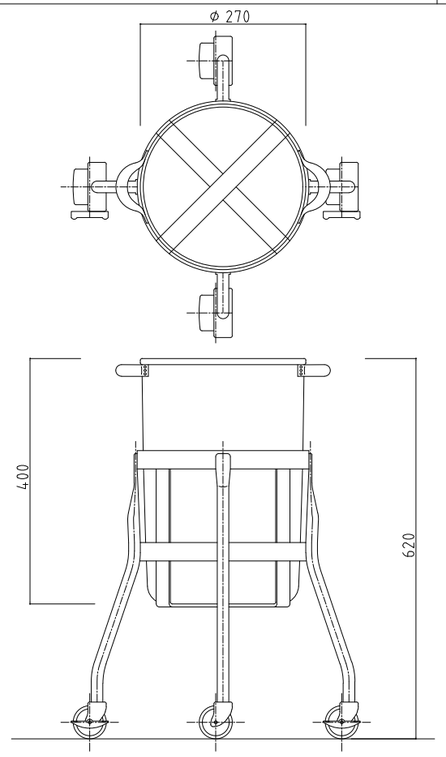


| | |
|---|---|
| 材 質 | SUS304ステンレス |
| 容器寸法 | φ270×400mm |
| 全 高 | 620mm |
| 自 量 | 15kg |
| その他 | キャスターφ50mm・自在ナイロン車・対角ストッパー付<br>容器下部緩衝板付、スパテラ4～5本収納 |

※機器姿勢は参考とする。

| No. J6 | 品 名 蒸気回転釜 | 寸 法 1841X1220X835 | 台数 4 |
|---|---|---|---|

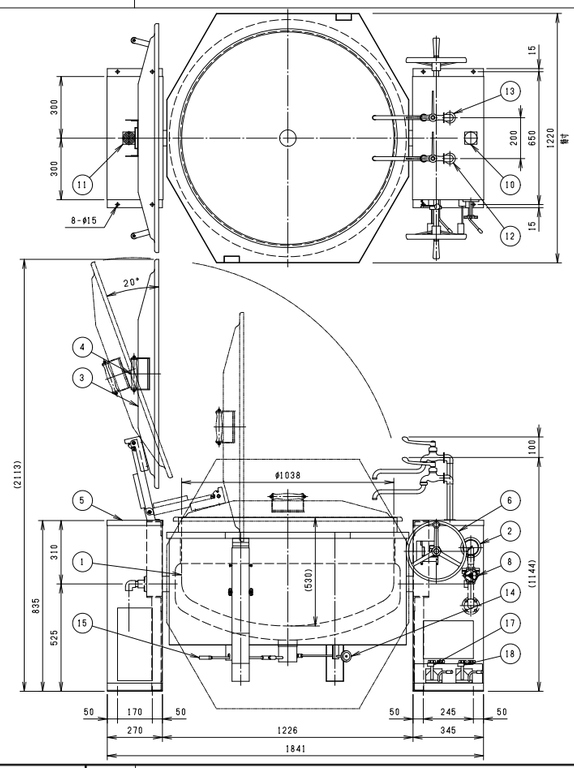


略仕様

| | | |
|---|---|---|
| 釜容量 | : | 380L |
| 最高使用圧力 | : | 0.25MPa |
| 蒸気消費量 | : | 70kg/h |
| 蒸気排出口 | : | 20A |
| 給湯 | : | 20A |
| 給水 | : | 20A |
| 排水 | : | 65A |

| NO | 品名 | 仕様 |
|---|---|---|
| 1 | 本体 | SUS304 |
| 2 | 圧力計 | |
| 3 | 蓋 | Al t2.0 |
| 4 | 取手 | 樹脂 |
| 5 | ボックス | SUS430 t2.0 |
| 6 | ハンドル | SCS |
| 7 | ハンドル取手 | 樹脂 |
| 8 | 給気バルブハンドル | |
| 9 | ウォームホイル | FC |
| 10 | 給気 | 20A |
| 11 | 排気 | 20A |
| 12 | 給水 | 20A |
| 13 | 給湯 | 20A |
| 14 | ドレンバルブ | BC 15A |
| 15 | ドローコック | 65A 取外し式 |
| 16 | 安全弁 | SCS, CAC, FKM |
| 17 | 給水ペダル | |
| 18 | 給湯ペダル | |

注)釜1台ごと、排気排出口以降にスチームトラップ、逆止弁の順に設備工事にて配管して下さい。

-特記事項-
高さ特殊(釜縁高さ850mm)
エプロン特寸
両面ハンドル
フットペダル付
目皿板・栓付属

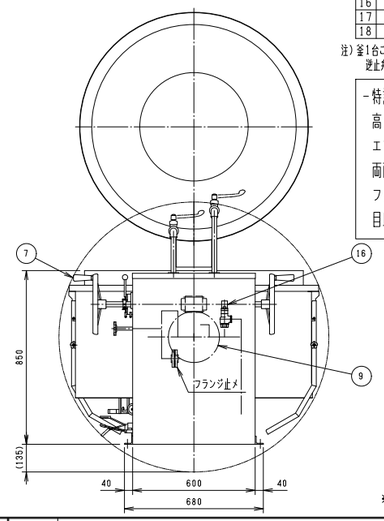


※機器姿勢は参考とする。

| 訂正 | 株式会社池田建築設計事務所 idea-image-inspiration | 設計者 有馬 慎介 一級建築士 第360847号 | 年月日 | 工事名 (仮称)新学校給食センター 厨房設備設置工事 | 図面名 厨房機器単品図 40 | 縮尺 A1 - A3 - | 図面番号 厨-40 |
|---|---|---|---|---|---|---|---|
| | | 設計者 | 作図者 | | | | |

| No. J7 | 品名 移動台 | 寸法 1200X800X650 | 台数 5 |
|---|---|---|---|

| SUS430 | ~~SUS304~~ |
|---|---|
| ~~羽布研磨仕上げ~~ | NO4仕上げ |

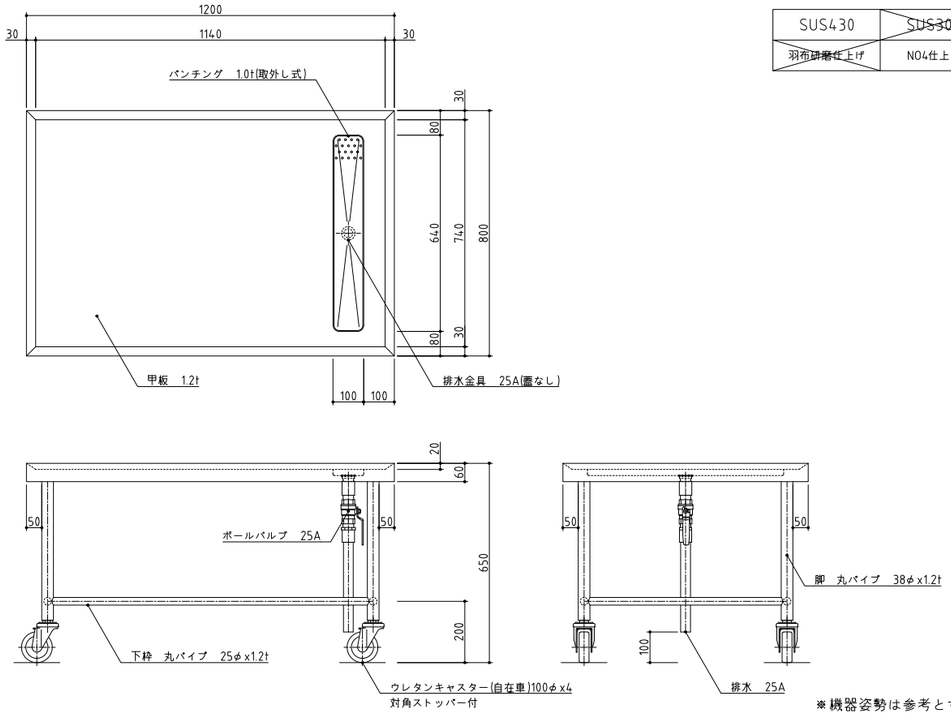


※機器姿勢は参考とする。

| No. J8 | 品名 真空冷却機 | 寸法 1420X1315X2005 | 台数 3 |
|---|---|---|---|

| 接続配管 | 記号 | | | 口径 | 材質 |
|---|---|---|---|---|---|
| | A | 給水口 | ソケット止メ | 25A | SUS304 |
| | B | 排水口 | ソケット止メ | 25A | SUS304 |
| | C | 真空ポンプ排水口 | ソケット止メ | 25A | SUS304 |
| | D | 給蒸口 | JIS5K | 20A | SUS304 |
| | E | 水受け排水口 | エルボ止メ | 25A×2 | SUS304 |
| | F | 排蒸口 | ソケット止メ | 15A | 現場配管 |
| | G | 電源投入口 | | φ30 | グロメット |

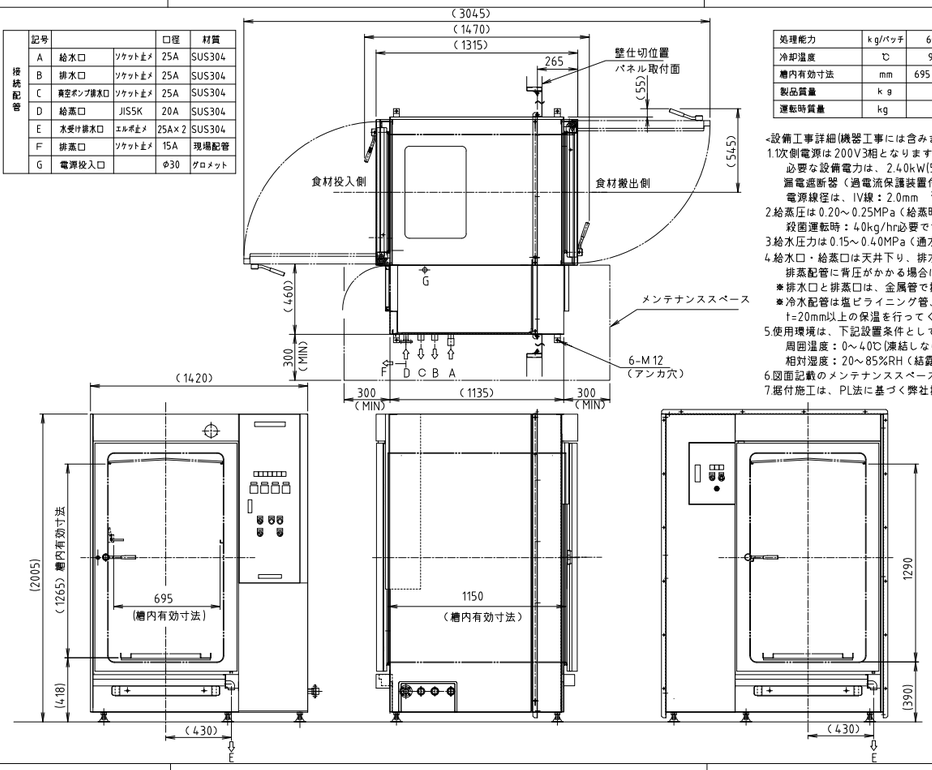


| 処理能力 | kg/バッチ | 60(比熱 0.8) |
|---|---|---|
| 冷却温度 | ℃ | 90℃→10℃(約23分) |
| 槽内有効寸法 | mm | 695 W× 1150 D× 1265 H |
| 製品質量 | kg | 1300 |
| 運転時質量 | kg | 1400 |

<設備工事詳細(機器工事には含みません)>
1.1次側電源は200V3相となります。
必要な設備電力は、2.40kW(50/60Hz)となります。
漏電遮断器(過電流保護装置付き)容量は20Aとしてください。
電源線径は、IV線:2.0mm²以上、CV線:2.0mm²以上で施工ください。
2.給蒸圧は0.20~0.25MPa(給蒸時)、給蒸量は運転時:36kg/hr、
殺菌運転時:40kg/hr必要です。
3.給水圧力は0.15~0.40MPa(通水時)、給水量は40L/min以上必要です。
4.給水口・給蒸口は天井下り、排水口・排蒸口は床立上がりにて施工してください。
排蒸配管に背圧がかかる場合は逆止弁を取り付けてください。
※排水口と排蒸口は、金属管で接続してください(排蒸口はドレン回収可)。
※冷水配管は塩ビライニング管、またはSUS配管を使用し、
t=20mm以上の保温を行ってください。
5.使用環境は、下記設置条件としてください。
周囲温度:0~40℃(凍結しないこと)
相対湿度:20~85%RH(結露しないこと)
6.図面記載のメンテナンススペースを設けてください。
7.据付施工は、PL法に基づく弊社据付注意書に従ってください。

注1)配管接続部の寸法は参考寸法です。
給水口の給水ストレーナおよび圧力計は発送品です。
給蒸口の給蒸元弁および給蒸ストレーナ圧力計は発送品です。

※機器姿勢は参考とする。

| No. J9 | 品名 コンビオーブン | 寸法 1220X945X1720 | 台数 1 |
|---|---|---|---|

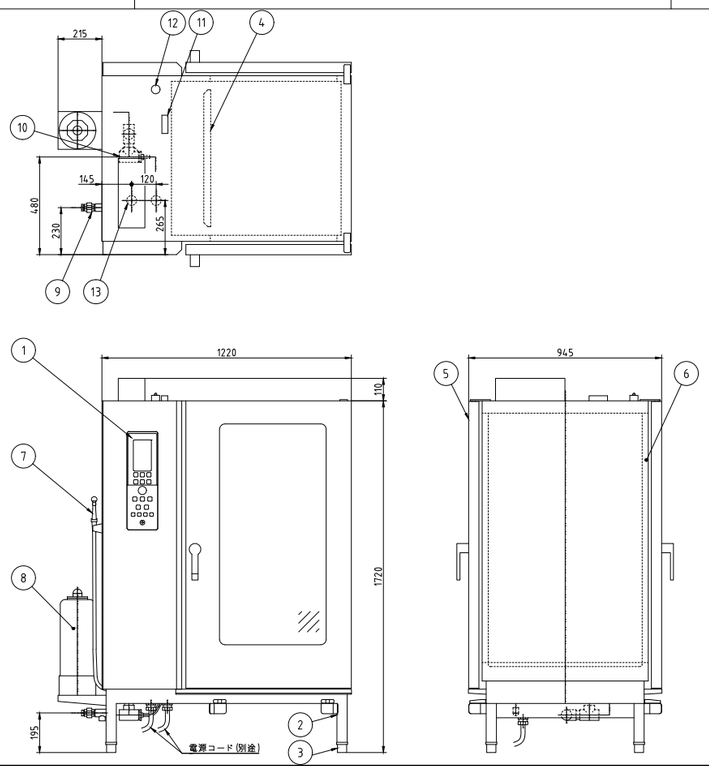


| No. | 品名 | 数 | 備考 |
|---|---|---|---|
| 1 | 操作パネル | 1 | |
| 2 | 架台 | 1 | SUS304 |
| 3 | アジャストレッグ | 4 | SUS304 |
| 4 | ファンプレート(バッフル板) | 2 | SUS304 |
| 5 | ドア | 2 | SUS430 / 二重ガラス式 |
| 6 | 化粧板 | 1 | SUS430 |
| 7 | 洗浄シャワー | 1 | |
| 8 | 軟水器 | 1 | |
| 9 | 給水接続口 | 1 | 15A |
| 10 | 排水口 | 1 | 32A |
| 11 | 排気口 | 1 | |
| 12 | 安全弁 | 1 | SUS304 |
| 13 | 電源接続口 | 2 | |

| 電源 | 三相 200V |
|---|---|
| 定格周波数 | 50/60Hz |
| 定格消費電力 | 24.6kW×2 |
| 質量 | 355kg |

| 棚段数/ピッチ | 15段×2列 / 68mm |
|---|---|
| 適合ホテルパンサイズ | W530mm×D325mm |
| 温度設定範囲 | ホットエアー:30℃~320℃ |
| | コンビ :30℃~300℃ |
| | スチーム :30℃~130℃ |
| 定格電流値 | 73A×2※ |
| ファンモータ | 0.4kw×2 |
| ヒータユニット | 24.2kw×2 |
| 庫内加熱部構造 | ヒータユニットによる間接加熱方式 |
| | 庫内とヒータユニットはファンプレートにて仕切り |
| 安全装置 | 庫内過熱防止装置 |
| | ボイラ過熱防止装置 |
| 付属品 | 洗剤スプレー |

※ブレーカ選定は本定格電流値に従ってください

電気式 15段×2 両面式

※機器姿勢は参考とする。

| No. J10 | 品名 コンビオーブン用カート | 寸法 590X920X415 | 台数 2 |
|---|---|---|---|

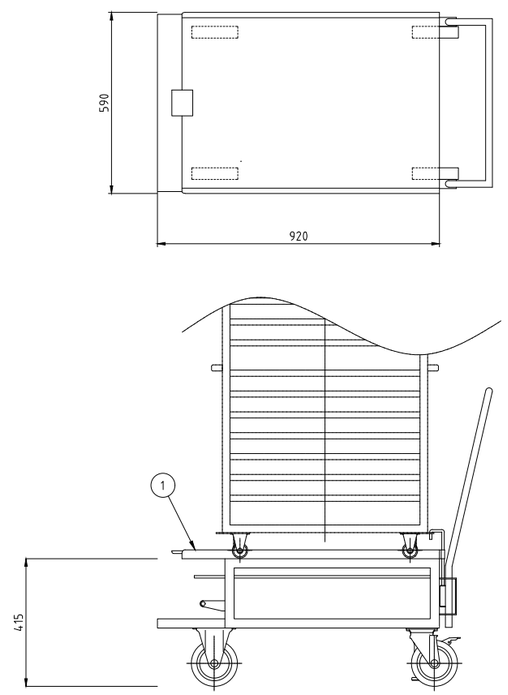


| No. | 品名 | 数 | 備考 |
|---|---|---|---|
| 1 | カート | 1 | SUS304他 |

※機器姿勢は参考とする。

| 訂正 | | 株式会社池田建築設計事務所 idea-image-inspiration | 設計者 有馬 慎介 一級建築士 第360847号 | 年月日 | 工事名 (仮称)新学校給食センター 厨房設備設置工事 | 図面名 厨房機器単品図 41 | 縮尺 A1 - A3 - | 図面番号 厨-41 |
|---|---|---|---|---|---|---|---|---|
| | | | 設計者 | 作図者 | | | | |

| No. J11 | 品名 コンビオーブン用ラック | 寸法 586X740X1225 | 台数 2 |
|---|---|---|---|

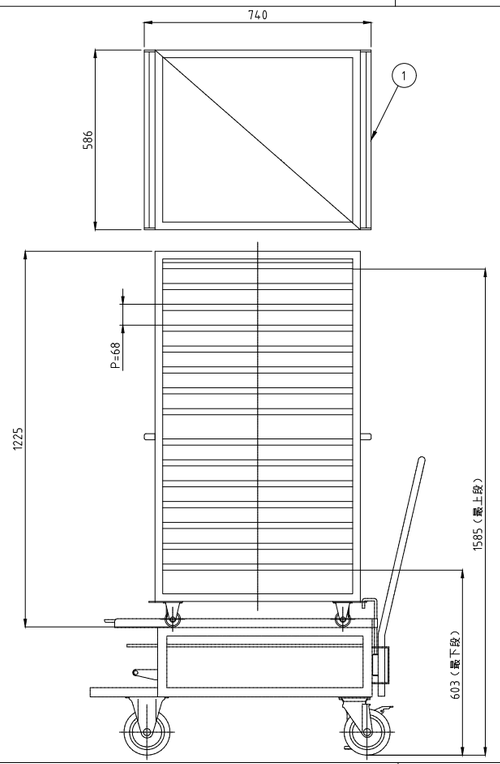


| No. | 品名 | 数 | 備考 |
|---|---|---|---|
| 1 | ラック | 1 | SUS304他 |

※機器姿勢は参考とする。

| No. J12 | 品名 冷凍庫 | 寸法 1200X800X1950 | 台数 4 |
|---|---|---|---|

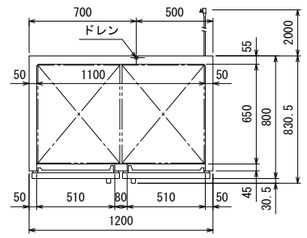

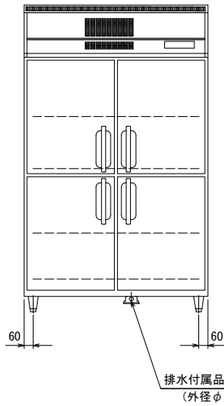


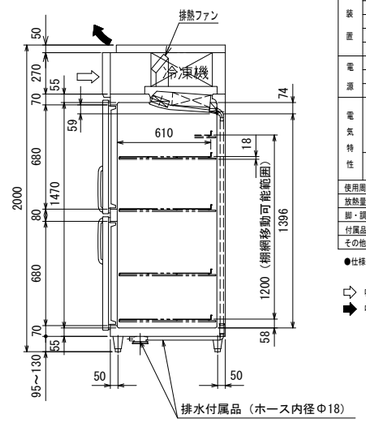


| 品名 | | 業務用冷凍庫 | |
|---|---|---|---|
| 機種名 | | GRD－124FX（改） | |
| 寸法 | 外形 (mm)（幅X奥行X高さ） | 1200×800×2000 | |
| | 内形 (mm)（幅X奥行X高さ） | 1100×650×1470 | |
| 定格内容積 | （L） | 1082 | |
| 製品質量 | （kg） | 140 | |
| 材質 | 外装 | 正面・側面 ステンレス鋼板<br>機械室パネル ステンレス鋼板 クリアコーティング<br>天・背面・底面 亜鉛鉄板 | |
| | 内装 | ステンレス鋼板 | |
| | 扉 | 外面 ステンレス鋼板 クリアコーティング<br>裏面 樹脂成形品 マグネット式4枚 | |
| | 断熱材 | 硬質発泡ポリウレタン | |
| | 自在棚 | 鋼線樹脂コーティング | |
| 冷却性能（無負荷、周囲温度30℃） | | －20℃以下 | |
| 冷却装置 | 圧縮機公称出力 | インバータ側220W 一定速側175W | |
| | 冷媒制御方法 | キャピラリーチューブ | |
| | 凝縮器 | マイクロチャンネル強制空冷式 | |
| | 冷却器 | フィンチューブ冷気強制循環式 | |
| | 冷媒 | インバータ側R1234yf 一定速側R1234yf | |
| | 温度制御 | マイコン制御 デジタル温度表示 | |
| | 霜取方式 | マイコン制御 ヒーターデフロスト | |
| 電源 | 適用ブレーカー容量 | 単相100V 15A 50／60Hz | |
| | 適用コンセント形式 | 接地形 2極 15A 125V | |
| | 許容電圧範囲（V） | 90～110 | |
| 電気特性 | 冷却時（50／60Hz） | 運転電流（A） | 4．4／4．3 |
| | | 始動電流（A） | 16．3／15．3 |
| | | 消費電力（W） | 400／415 |
| | | 力率（%） | 91／97 |
| | 霜取時（50／60Hz） | 運転電流（A） | 5．8 |
| | | 消費電力（W） | 574 |
| 使用周囲温度（℃） | | 5～35 | |
| 放熱量 | | 730／790W | |
| 脚・調節範囲 | | 樹脂製、95～130mm | |
| 付属品 | | 棚網8枚、排水配管キット一式 | |
| その他 | | 凝縮器フィルター、排熱ファン×2ヶ | |

●仕様・外観につきましては改良の為予告なく変更することがあります。

⇨ 吸込
➡ 吹出

▼仕様変更一覧
※前吸い前吹き仕様（排熱ファン×２ヶ）
※天カバー付き

コンセント形状

電源コンセントは必ず接地極付を使用すること

※機器姿勢は参考とする。

| No. J13 | 品名 掃除用具入れ | 寸法 600X600X2000 | 台数 2 |
|---|---|---|---|

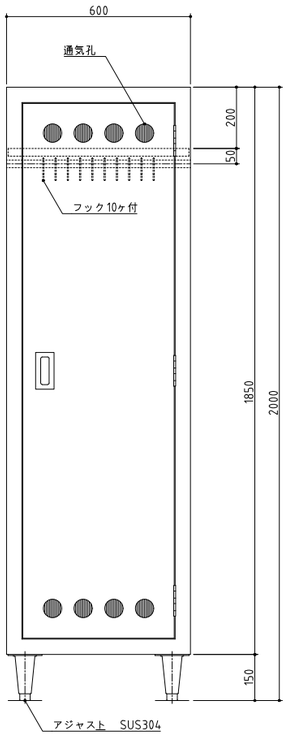


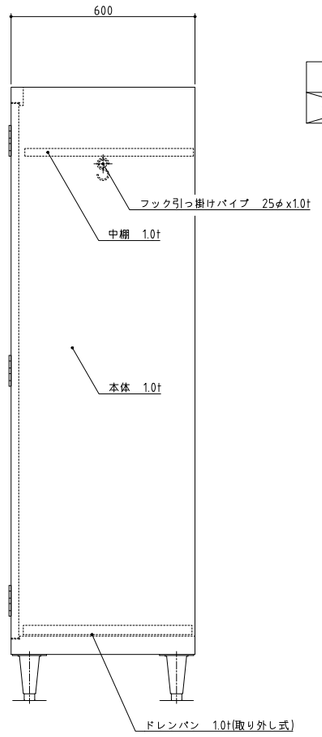


| SUS430 | ~~SUS304~~ |
|---|---|
| ~~羽布研磨仕上げ~~ | NO4仕上げ |

※機器姿勢は参考とする。

| No. J14 | 品名 移動台 | 寸法 1200X800X650 | 台数 4 |
|---|---|---|---|

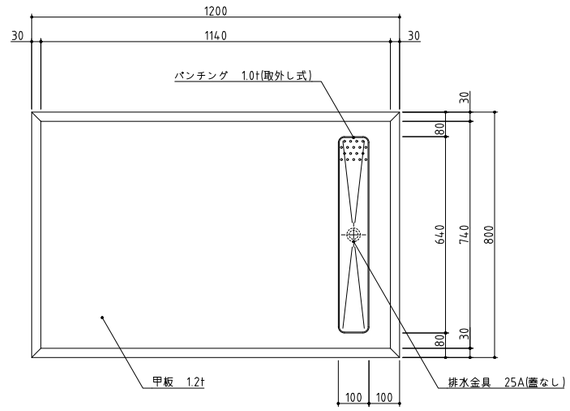


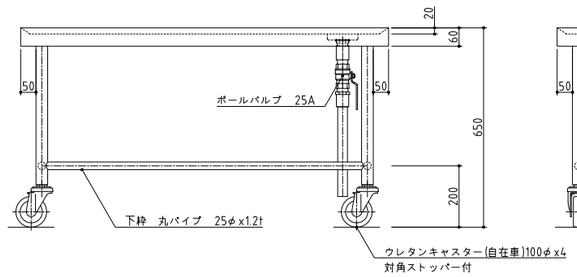


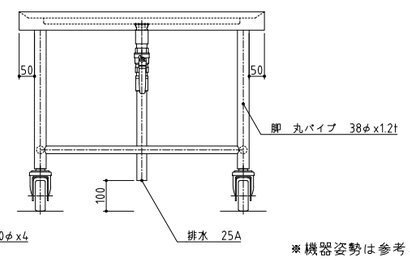


| SUS430 | ~~SUS304~~ |
|---|---|
| ~~羽布研磨仕上げ~~ | NO4仕上げ |

※機器姿勢は参考とする。

| 訂正 | | 株式会社池田建築設計事務所 idea-image-inspiration | 設計者 有馬 慎介 一級建築士 第360847号 | 年月日 | 工事名 (仮称)新学校給食センター 厨房設備設置工事 | 図面名 厨房機器単品図 42 | 縮尺 A1 - A3 - | 図面番号 厨-42 |
|---|---|---|---|---|---|---|---|---|
| | | | 設計者 | 作図者 | | | | |

| No. J15 | 品 名 プレハブ冷蔵庫 | 寸 法 2400X9000X2544 | 台数 1 |
|---|---|---|---|

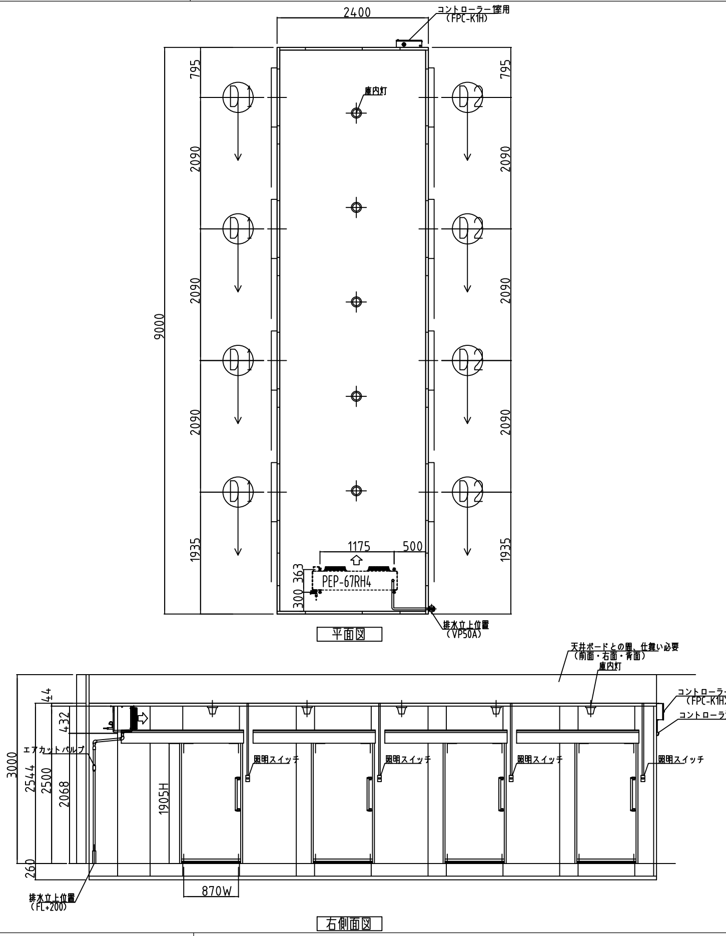


仕様明細（冷蔵庫 6.67坪 0℃）

| | | | |
|---|---|---|---|
| パネル | LA型 | パネル厚さ=44mm CH=2500mm | |
| 組立方式 | | 現地にてコーチスクリュウ結合 | |
| 主要材料 | 表面材 | 外：0.4t カラー鋼板ソフトアイボリー | |
| | | 内：0.4t カラー鋼板ソフトアイボリー | |
| | 断熱材 | 硬質ポリウレタンフォーム（注入発泡） | |
| | 枠材 | 硬質塩化ビニル型材 | |
| | シール材 | シリコンシーラー | |
| | ベース | 樹脂ベース（床ナシタイプ） | 一式 |
| 主構成 | シリウスA型片引手動ズリ | D1 入口有効（870W×1905H）右引き | 4ヶ所 |
| | シリウスA型片引手動ズリ | D2 入口有効（870W×1905H）左引き | 4ヶ所 |
| | 庫内灯 | LED灯（9.0W） 1φ 100V | 5灯 |

| 電気容量 | | | |
|---|---|---|---|
| | 容量 | ブレーカーサイズ | CV線径 |
| 動力 3φ 200V | 4.98kW | ELB 30AT | 3.5m㎡ |
| 電灯 1φ 100V | 0.10kW | ELB 20AT | 3.5m㎡ |
| 備 考 | | | |

※プレハブ周囲環境として,下記条件を守るようにして下さい。
（庫外温度28℃以下,湿度85%以下,周囲風速0.2m/s以上）
条件を超える場合には、結露が発生する恐れがあります。
※庫内灯・圧力調整弁の取付位置は現場のご指示による
【霜取時間】
冷蔵 プレハブコントローラー：0・6・12・18／30分
（タイマー基板を取りつけない場合は冷蔵 1日4回6時間周期）

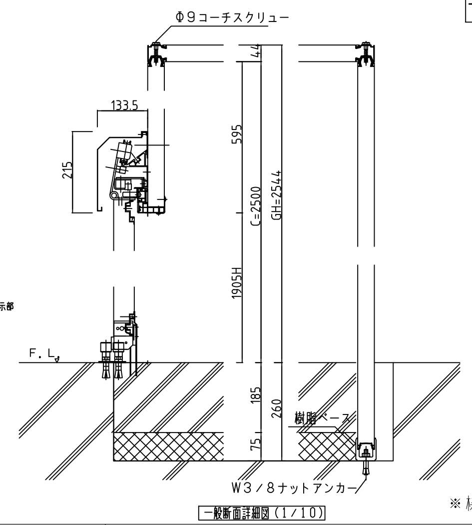


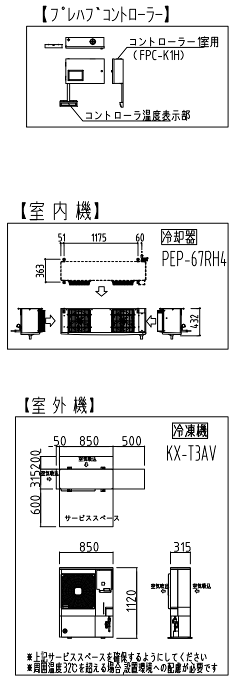


※機器姿勢は参考とする。

| No. J16 | 品 名 移動式パンラック | 寸 法 1350X700X1200 | 台数 9 |
|---|---|---|---|

| SUS430 | ~~SUS304~~ |
|---|---|
| 羽布研磨仕上げ | NO4仕上げ |

| 使用可能プラスケット | |
|---|---|
| #500 | 578x386x281 |

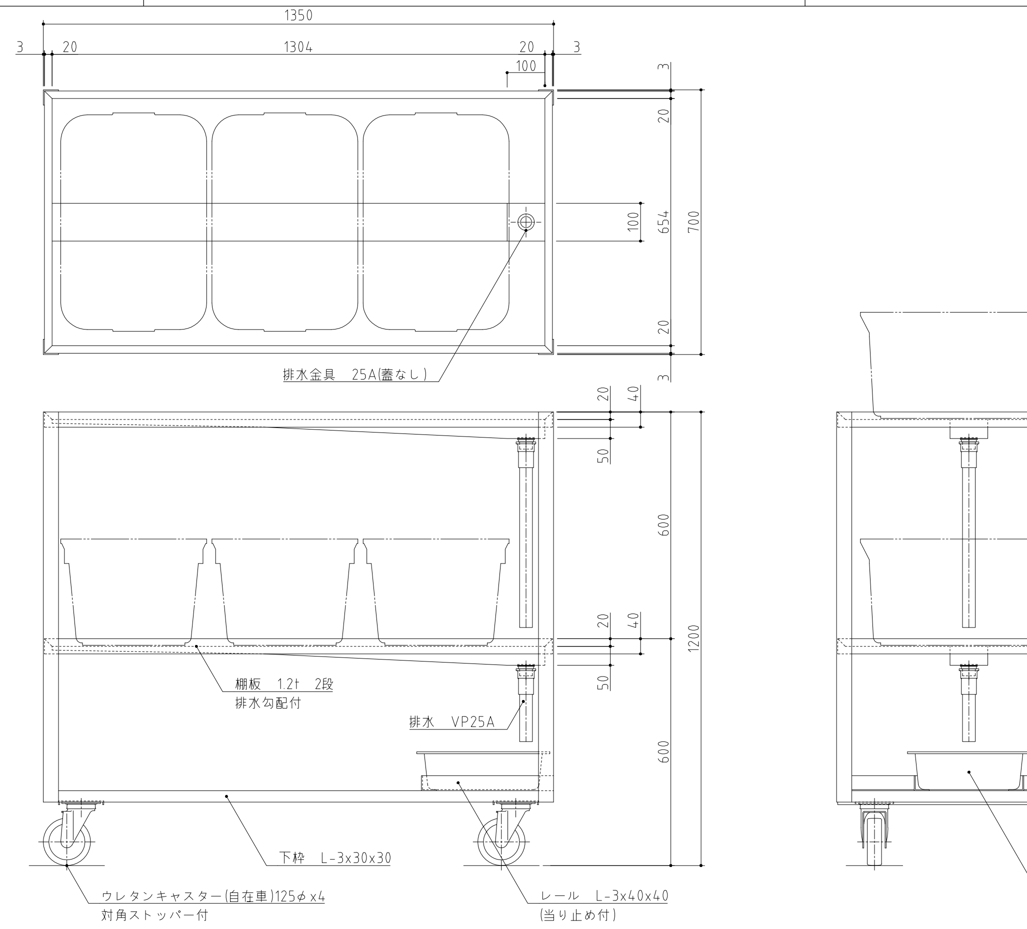


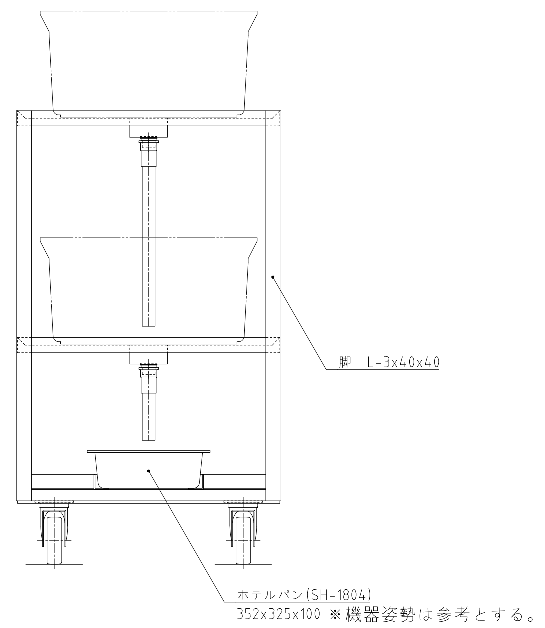


※機器姿勢は参考とする。

| No. J17 | 品 名 器具消毒保管機 | 寸 法 1750X950X1920 | 台数 1 |
|---|---|---|---|

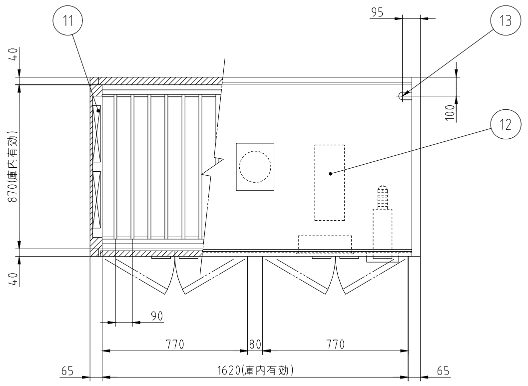

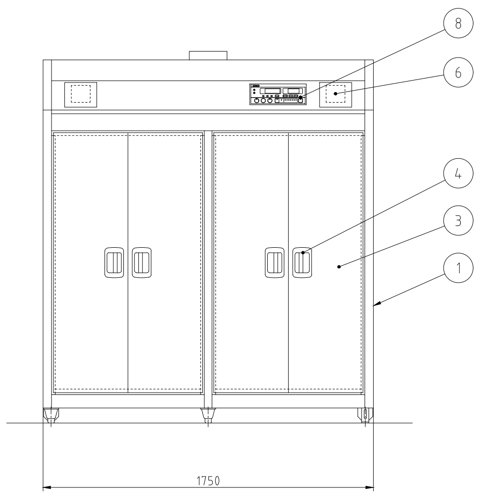

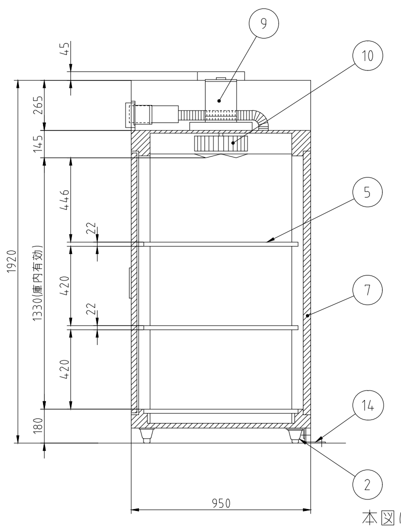

| No. | 品名 | 数 | 備考 |
|---|---|---|---|
| 1 | 本体 | 1 | SUS430 |
| 2 | アジャスト脚 | 6 | SUS304 |
| 3 | 扉 | 4 | SUS430 |
| 4 | 扉ハンドル | 4 | ZDC シルバーメタリック焼付塗装 |
| 5 | 棚 | 6 | SUS430 自在棚ピッチ34mm |
| 6 | 蒸気抜筒 | 2 | 開放型 |
| 7 | 断熱材 | 1 | グラスウール |
| 8 | コントロールパネル | 1 | マイコンサーモ、残時間表示付 |
| 9 | ファンモータ | 1 | |
| 10 | 羽根 | 1 | シロッコ型 アルミニウム・アルマイト処理 |
| 11 | ヒータユニット | 2 | SUS304 |
| 12 | 制御盤 | 1 | |
| 13 | 電源接続口 | 1 | |
| 14 | 脚固定金具 | 2 | |

| | |
|---|---|
| 電源 | 三相 200V |
| 定格周波数 | 50/60Hz |
| 定格消費電力 | 13.5kW |

| | |
|---|---|
| 電流値 | 40.6A |
| ファンモータ | 1.5kW |
| ヒータユニット | 12.0kW |

本図は片面式を表す

※機器姿勢は参考とする。

| No. J18 | 品 名 水切台付3槽シンク | 寸 法 2700X750X850 | 台数 1 |
|---|---|---|---|

| SUS430 | ~~SUS304~~ |
|---|---|
| 羽布研磨仕上げ | NO4仕上げ |

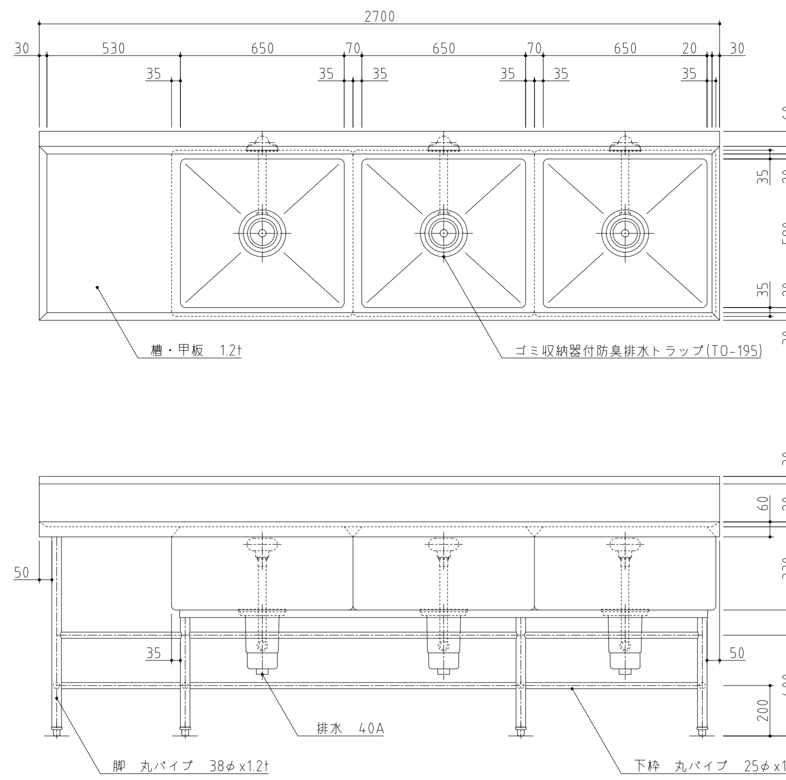


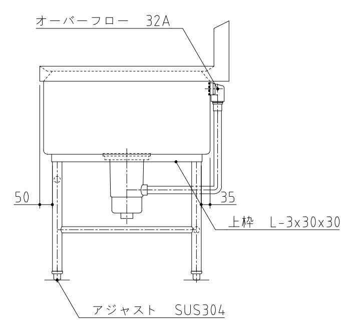


※機器姿勢は参考とする。

| 訂正 | 株式会社池田建築設計事務所 idea-image-insPiration | 設計者 有馬 慎介 一級建築士 第360847号 | 年月日 | 工事名 (仮称)新学校給食センター 厨房設備設置工事 | 図面名 厨房機器単品図43 | 縮尺 A1 - A3 - | 図面番号 厨-43 |
|---|---|---|---|---|---|---|---|
| | | 設計者 | 作図者 | | | | |

| No. J19 | 品 名 スパテラスタンド | 寸 法 φ270X620 | 台数 4 |
|---|---|---|---|

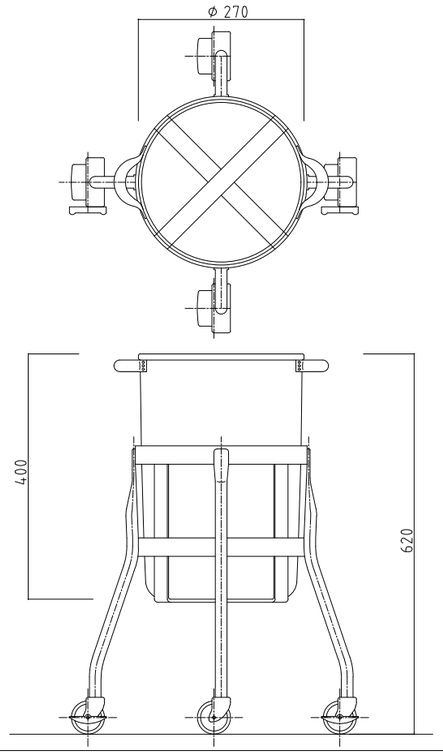


| | |
|---|---|
| 材 質 | SUS304ステンレス |
| 容器寸法 | φ270×400mm |
| 全 高 | 620mm |
| 自 量 | 15kg |
| その他 | キャスターφ50mm・自在ナイロン車・対角ストッパー付<br>容器下部緩衝板付、スパテラ4～5本収納 |

※機器姿勢は参考とする。

| No. J20 | 品 名 移動式和え物用回転釜 | 寸 法 1538X1106X832 | 台数 4 |
|---|---|---|---|

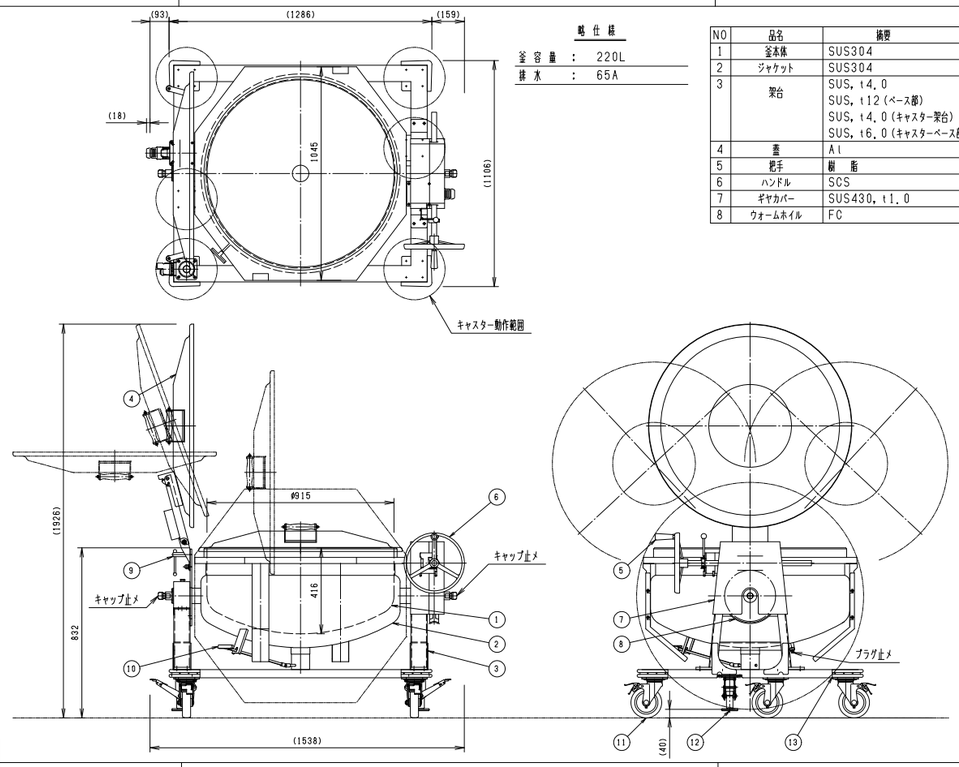


略仕様

釜容量 : 220L
排水 : 65A

| NO | 品名 | 概要 | NO | 品名 | 概要 |
|---|---|---|---|---|---|
| 1 | 釜本体 | SUS304 | 9 | 蓋倒し用ロックネジ | SUS430 |
| 2 | ジャケット | SUS304 | 10 | ドローコック | 65A, 取外し式 |
| 3 | 架台 | SUS, t4.0 | 11 | キャスター | ウレタンφ150 |
| | | SUS, t12(ベース部) | 12 | ストッパー | |
| | | SUS, t4.0(キャスター架台) | 13 | バンパー | |
| | | SUS, t6.0(キャスターベース部) | | | |
| 4 | 蓋 | Al | | | |
| 5 | 把手 | 樹 脂 | | | |
| 6 | ハンドル | SCS | | | |
| 7 | ギヤカバー | SUS430, t1.0 | | | |
| 8 | ウォームホイル | FC | | | |

-特記事項-
片面ハンドル
エプロン付
蓋屈折装置付
キャスター仕様
冷却用給水・排水配管無し

※機器姿勢は参考とする。

| No. J21 | 品 名 移動台 | 寸 法 1500X750X850 | 台数 4 |
|---|---|---|---|

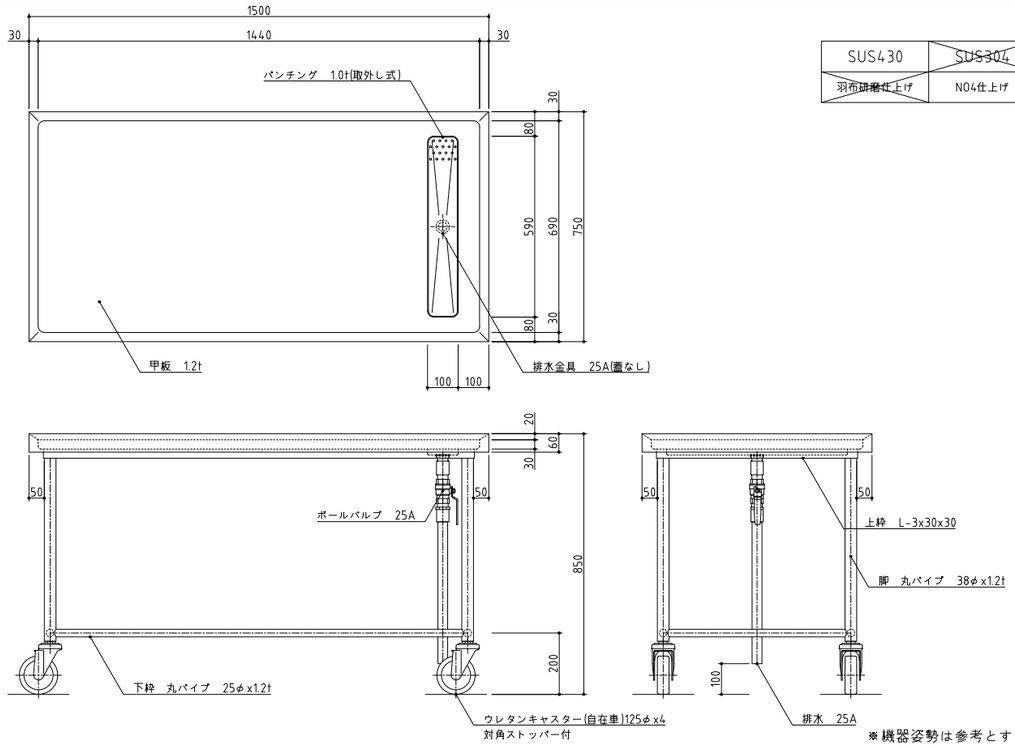


| SUS430 | ~~SUS304~~ |
|---|---|
| ~~羽布研磨仕上げ~~ | NO4仕上げ |

※機器姿勢は参考とする。

| No. J22 | 品 名 包丁・まな板消毒保管機 | 寸 法 550X550X1920 | 台数 1 |
|---|---|---|---|

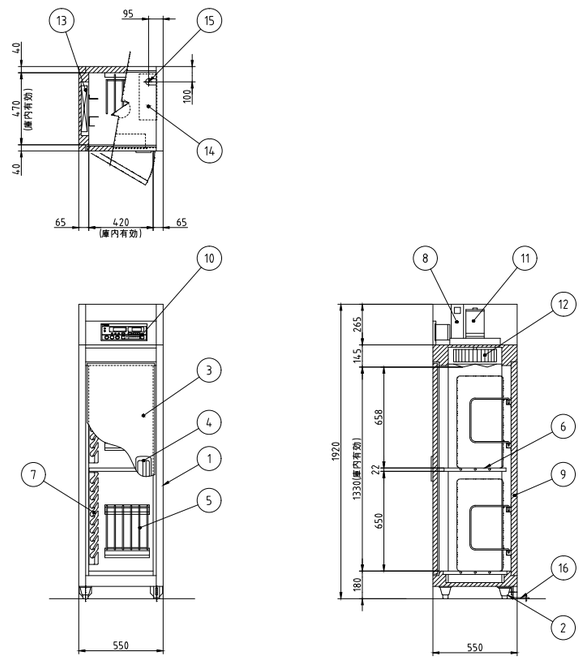


| No. | 品名 | 数 | 備考 |
|---|---|---|---|
| 1 | 本体 | 1 | SUS430 |
| 2 | アジャスト脚 | 4 | SUS304 |
| 3 | 扉 | 1 | SUS430 |
| 4 | 扉ハンドル | 1 | ZDC シルバーメタリック焼付塗装 |
| 5 | まな板用置台 | 2 | SUS430 取り外し式 |
| 6 | 棚 | 2 | SUS430 取り外し式 |
| 7 | 包丁乗せ台 | 2 | SUS430 |
| 8 | 自動排気ダンパ | 1 | 温度感知型 |
| 9 | 断熱材 | 1 | グラスウール |
| 10 | コントロールパネル | 1 | マイコンサーモ、残時間表示付 |
| 11 | ファンモータ | 1 | |
| 12 | 羽根 | 1 | シロッコ型 アルミニウム・アルマイト処理 |
| 13 | ヒータユニット | 1 | SUS304 |
| 14 | 制御盤 | 1 | |
| 15 | 電源接続口 | 1 | |
| 16 | 脚固定金具 | 2 | |

| 電源 | 三相 200V | ~~単相 100V~~ |
|---|---|---|
| 定格周波数 | 50/60Hz | ~~50/60Hz~~ |
| 定格消費電力 | 2.2kW | ~~2.2kW~~ |
| 質量 | 90kg | ~~90kg~~ |

| 電流値 | 7.4A | ~~23.2A~~ |
|---|---|---|
| ファンモータ | 0.2kW | ~~0.2kW~~ |
| ヒータユニット | 2.0kW | ~~2.0kW~~ |
| 収納能力 | 包丁 20本(別途)<br>まな板 10枚(別途)<br>600X300X30(mm) | ~~包丁 20本(別途)~~<br>~~まな板 10枚(別途)~~<br>~~600X300X30mm)~~ |

※機器姿勢は参考とする。

| 訂正 | | 株式会社池田建築設計事務所 idea-image-inspiration | 設計者 有馬 慎介 一級建築士 第360847号 | 年月日 | 工事名 (仮称)新学校給食センター 厨房設備設置工事 | 図面名 厨房機器単品図44 | 縮尺 A1 - A3 - | 図面番号 厨-44 |
|---|---|---|---|---|---|---|---|---|
| | | | 設計者 | 作図者 | | | | |

| No. K1 | 品 名 電気式天吊りコンテナ消毒装置 | 寸 法 1100X800X1200 | 台数 62 |
|---|---|---|---|

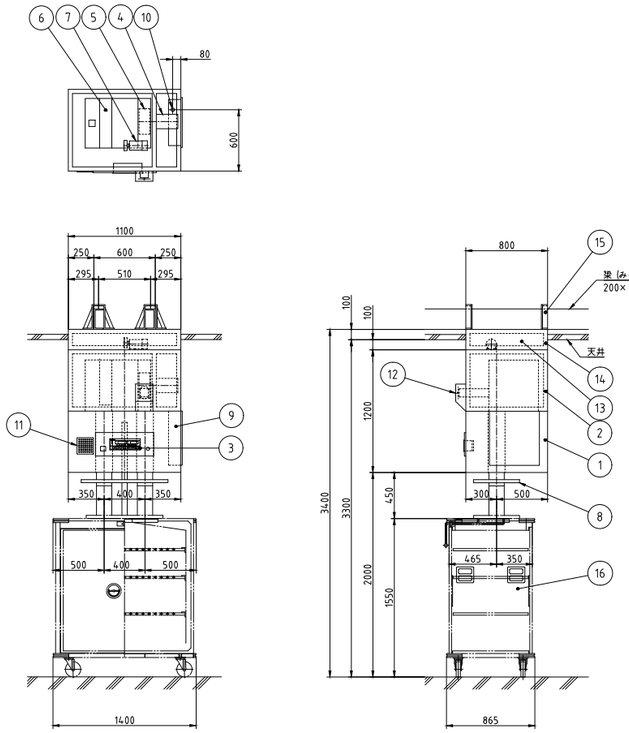


| No. | 品名 | 数 | 備考 |
|---|---|---|---|
| 1 | 本体化粧 | 1 | SUS430 |
| 2 | 本体骨組 | 1 | SS400 錆止め塗装 |
| 3 | コントロールパネル | 1 | マイコンサーモ、残時間表示付 |
| 4 | ファンモータ | 1 | 3相 200V 0.75kW |
| 5 | 羽根 | 1 | シロッコ型 アルミニウム・アルマイト処理 |
| 6 | ヒータユニット | 1 | SUS304 |
| 7 | 昇降モータ | 1 | 3相 200V 25W |
| 8 | ダクト接続口 | 1 | |
| 9 | 制御盤 | 1 | |
| 10 | 電源接続口 | 1 | |
| 11 | 吸気口 | 1 | |
| 12 | 排気口 | 1 | 温度感知型 |
| 13 | 吊り架台化粧 | 1 | SUS430 (別途) |
| 14 | 吊り架台骨組 | 1 | SS400 錆止め塗装 (別途) |
| 15 | 吊り金具 | 1式 | SS400 錆止め塗装 (別途) |
| 16 | コンテナ | 1 | (別途) |
| 17 | リモコン | 1 | (別途) |

※吊り架台Assy
(別途手配品)

| | |
|---|---|
| 電源 | 三相 200V |
| 定格周波数 | 50/60Hz |
| 定格消費電力 | 12.775kW |
| 質量 | 130kg |

| | |
|---|---|
| 電流値 | 38.5A |
| ファンモータ | 0.75kW |
| 昇降モータ | 25W |
| ヒータユニット | 12kW |
| 消毒コンテナ数 | 1台 |

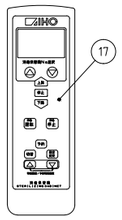


リモコン詳細

※99台リモコン操作可能
※送信器は本機に含まれていません

※梁サイズは参考寸法です。
吊り台数に合せ変更・施工してください。
※コンテナ寸法により本体取り付け高さが変わります。
※本体重量 130kg/台(吊り架台は含まない)
※吊り架台重量 20kg/1台吊り用
(サイズによって重量が変わります。)
※天井裏は熱がこもらないようにすること

※機器姿勢は参考とする。

| No. K2-1 | 品 名 配送用コンテナ | 寸 法 1422X872X1680 | 台数 56 |
|---|---|---|---|

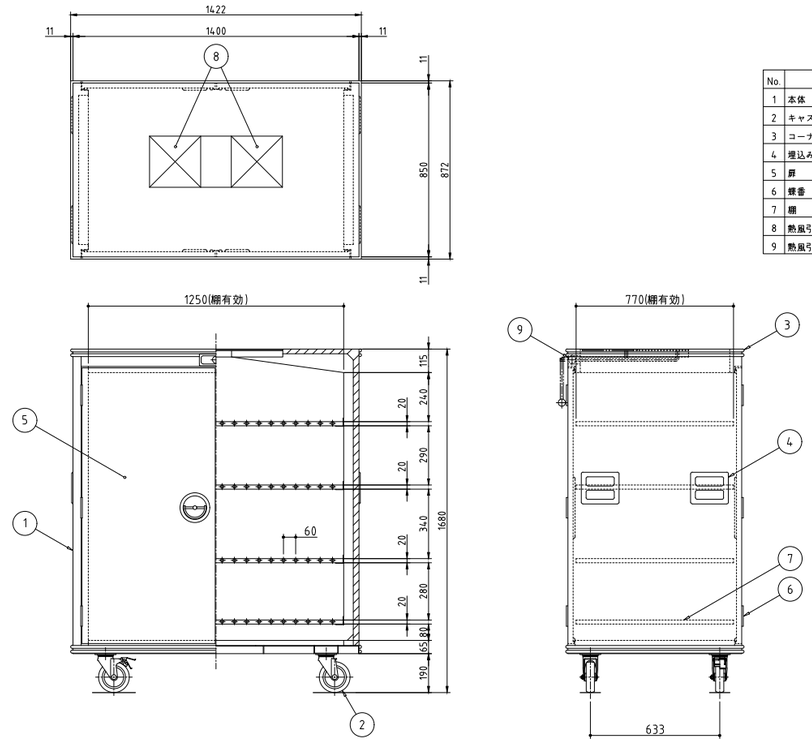


| No. | 品名 | 数 | 備考 |
|---|---|---|---|
| 1 | 本体 | 1 | SUS430 |
| 2 | キャスター | 4 | ナイロン/SUS304 φ150 対角ストッパー付 |
| 3 | コーナーゴム（全周） | 2 | |
| 4 | 埋込み取手 | 4 | |
| 5 | 扉 | 4 | SUS430 |
| 6 | 蝶番 | 12 | |
| 7 | 棚 | 4 | |
| 8 | 熱風引込口 | 1 | |
| 9 | 熱風引込口開閉レバー | 1 | |

※混載用

※機器姿勢は参考とする。

| No. K2-2 | 品 名 配送用コンテナ | 寸 法 1422X872X1680 | 台数 6 |
|---|---|---|---|

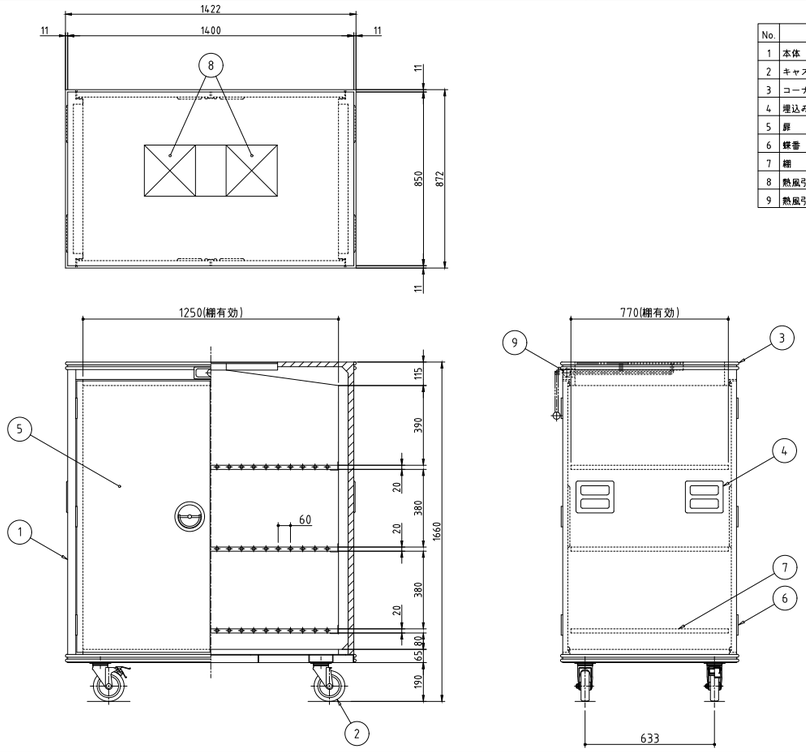


| No. | 品名 | 数 | 備考 |
|---|---|---|---|
| 1 | 本体 | 1 | SUS430 |
| 2 | キャスター | 4 | ナイロン/SUS304 φ150 対角ストッパー付 |
| 3 | コーナーゴム（全周） | 2 | |
| 4 | 埋込み取手 | 4 | |
| 5 | 扉 | 4 | SUS430 |
| 6 | 蝶番 | 12 | |
| 7 | 棚 | 3 | |
| 8 | 熱風引込口 | 1 | |
| 9 | 熱風引込口開閉レバー | 1 | |

※トレー用

※機器姿勢は参考とする。

| No. K3 | 品 名 トラックインタイプ 電気式消毒保管機 | 寸 法 2260X2820X2150 | 台数 4 |
|---|---|---|---|

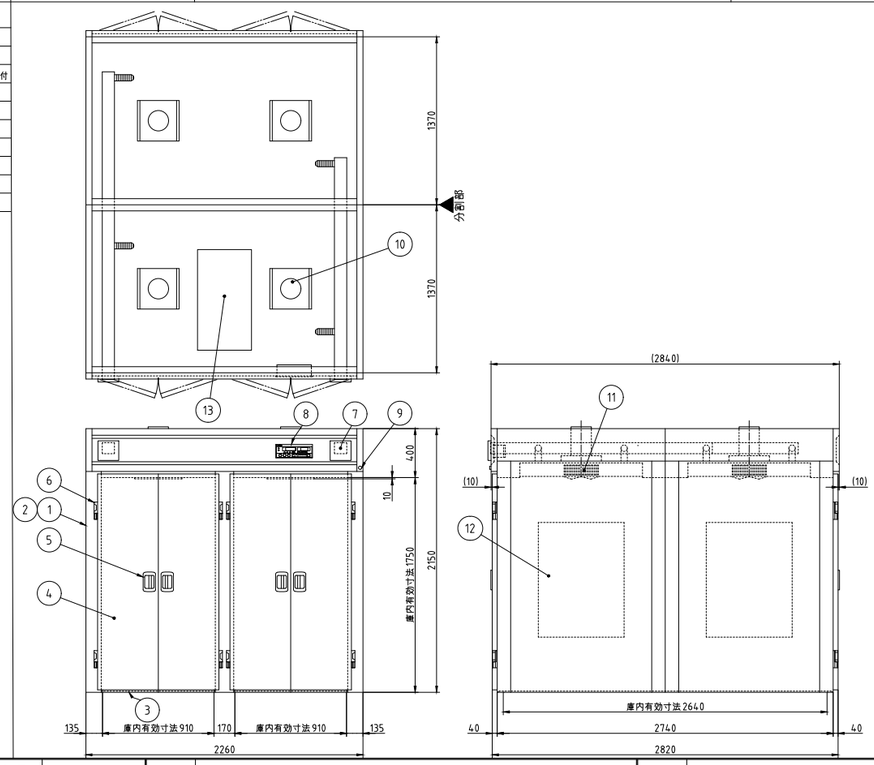


| No. | 品名 | 数 | 備考 |
|---|---|---|---|
| 1 | 本体化粧 | 1 | SUS430 |
| 2 | 本体骨組 | 1 | SS400 |
| 3 | 床板 | 4 | SUS304 t2 |
| 4 | 扉 | 8 | SUS430 |
| 5 | 扉ハンドル | 8 | ZDC シルバーメタリック焼付塗装 |
| 6 | コーナリフトヒンジ | 16 | ZDC クロムメッキ |
| 7 | 蒸気抜筒 | 2 | 開放型 |
| 8 | コントロールパネル | 1 | マイコンサーモ、残時間表示付 |
| 9 | 押しボタンスイッチ | 1 | 運転/停止 |
| 10 | ファンモータ | 4 | |
| 11 | 羽根 | 4 | シロッコ型 アルミニウム アルマイト処理 |
| 12 | ヒータユニット | 4 | SUS304 |
| 13 | 制御盤 | 1 | |

| | |
|---|---|
| 電源 | 三相 200V |
| 定格周波数 | 50/60Hz |
| 定格消費電力 | 54.0kW |

| | |
|---|---|
| 電流値 | 162.4A |
| ファンモータ | 6.0kW |
| ヒータユニット | 48.0kW |
| カート収容数 | 4台(別途)<br>830X1170X1691(mm)<br>(バンパーゴム含まず) |

本図は、両面式を表す

※機器姿勢は参考とする。

| 訂正 | | 株式会社池田建築設計事務所 idea-image-inspiration | 設計者 有馬 慎介 一級建築士 第360847号 | 年月日 | 工事名 (仮称)新学校給食センター 厨房設備設置工事 | 図面名 厨房機器単品図 45 | 縮尺 A1 - A3 - | 図面番号 厨-45 |
|---|---|---|---|---|---|---|---|---|
| | | | 設計者 | 作図者 | | | | |

| No. K4-1 | 品 名 食缶用カート | 寸 法 1170X830X1691 | 台数 25 |
|---|---|---|---|

| No. | 品名 | 数 | 備考 |
|---|---|---|---|
| 1 | フレーム | 1 | SUS430 |
| 2 | キャスタ | 4 | ナイロン SUS304 φ125 |
| 3 | コーナーバンパー | 4 | シリコンゴム t=20 |
| 4 | 棚 | 2 | SUS430 取外し式 |
| 5 | ドレンパン | 2 | SUS430 取外し式 |

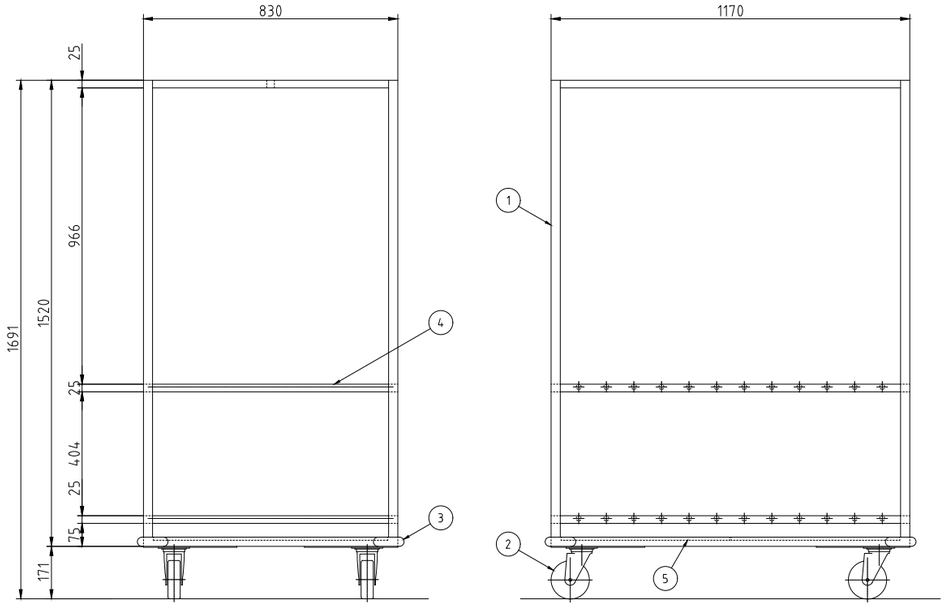


※機器姿勢は参考とする。

| No. K4-2 | 品 名 食缶用カート | 寸 法 1170X830X1691 | 台数 1 |
|---|---|---|---|

| No. | 品名 | 数 | 備考 |
|---|---|---|---|
| 1 | フレーム | 1 | SUS430 |
| 2 | キャスタ | 4 | ナイロン SUS304 φ125 |
| 3 | コーナーバンパー | 4 | シリコンゴム t=20 |
| 4 | 棚 | 3 | SUS430 取外し式 |
| 5 | ドレンパン | 2 | SUS430 取外し式 |

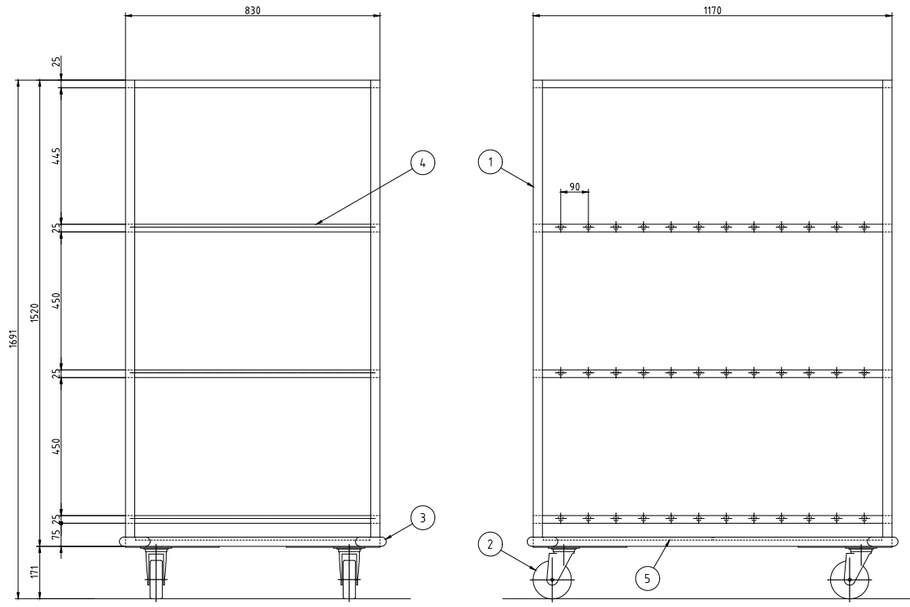


※機器姿勢は参考とする。

| No. K5 | 品 名 検食保存用冷凍庫 | 寸 法 1490X800X1950 | 台数 2 |
|---|---|---|---|

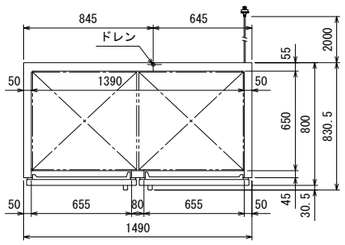

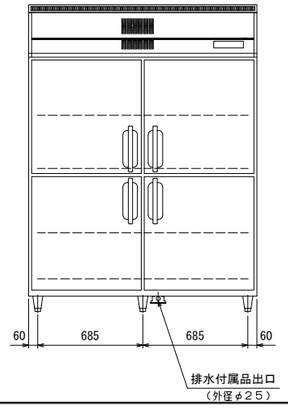


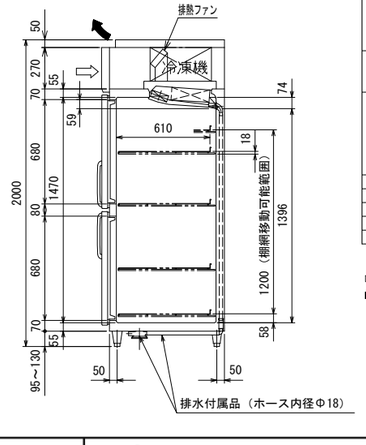


| 品名 | | 業務用冷凍庫 | |
|---|---|---|---|
| 機種名 | | GRD－154FDX（改） | |
| 寸法 | 外形（mm）（幅X奥行X高さ） | 1490×800×2000 | |
| | 内形（mm）（幅X奥行X高さ） | 1390×650×1470 | |
| 定格内容積（L） | | 1373 | |
| 製品質量（kg） | | 160 | |
| 材質 | 外装 | 正面・側面 ステンレス鋼板<br>機械室パネル ステンレス鋼板 クリアコーティング<br>天・背面・底面 亜鉛鉄板 | |
| | 内装 | ステンレス鋼板 | |
| | 扉 | 外面 ステンレス鋼板 クリアコーティング<br>裏面 樹脂成形品 マグネット式4枚 | |
| | 断熱材 | 硬質発泡ポリウレタン | |
| | 自在棚 | 鋼線樹脂コーティング | |
| 冷却性能（無負荷、周囲温度30℃） | | －20℃以下 | |
| 冷却装置 | 圧縮機公称出力 | インバータ側220W 一定速側350W | |
| | 冷媒制御方法 | キャピラリーチューブ | |
| | 凝縮器 | マイクロチャンネル強制空冷式 | |
| | 冷却器 | フィンチューブ冷気強制循環式 | |
| | 冷媒 | インバータ側R1234yf 一定速側R1234yf | |
| | 温度制御 | マイコン制御 デジタル温度表示 | |
| | 霜取方式 | マイコン制御 ヒーターデフロスト | |
| 電源 | 適用ブレーカー容量 | 三相200V 15A 50／60Hz | |
| | 適用コンセント形式 | 接地形 3極 20A 250V | |
| | 許容電圧範囲（V） | 180～220 | |
| 電気特性 | 冷却時（50／60Hz） | 運転電流（A） | 1．9／1．8 |
| | | 始動電流（A） | 17．0／15．8 |
| | | 消費電力（W） | 510／490 |
| | | 力 率（%） | 76／77 |
| | 霜取時（50／60Hz） | 運転電流（A） | 2．9 |
| | | 消費電力（W） | 581 |
| 使用周囲温度（℃） | | 5～35 | |
| 放熱量 | | 725／760W | |
| 脚・調節範囲 | | 樹脂製、95～130mm | |
| 付属品 | | 棚網8枚、排水配管キット一式 | |
| その他 | | 凝縮器フィルター、排熱ファン×2ヶ | |

●仕様・外観につきましては改良の為予告なく変更することがあります。

⇨ 吸込
➡ 吹出

▼仕様変更一覧
※前吸い前吹き仕様（排熱ファン×2ヶ）
※天カバー付き

コンセント形状

※機器姿勢は参考とする。

| No. K6 | 品 名 掃除用具入れ | 寸 法 900X600X2000 | 台数 2 |
|---|---|---|---|

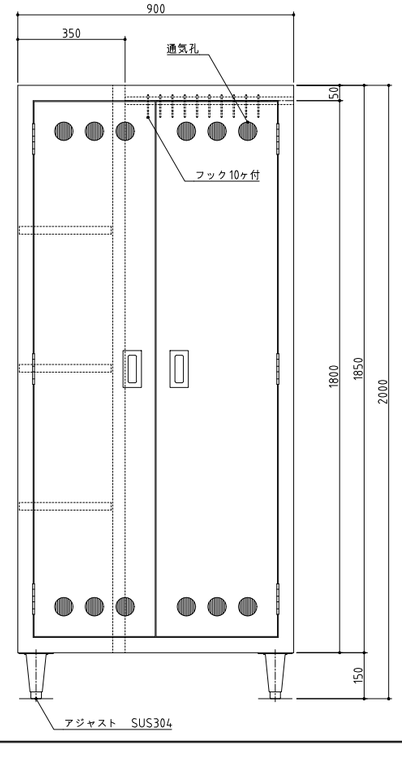


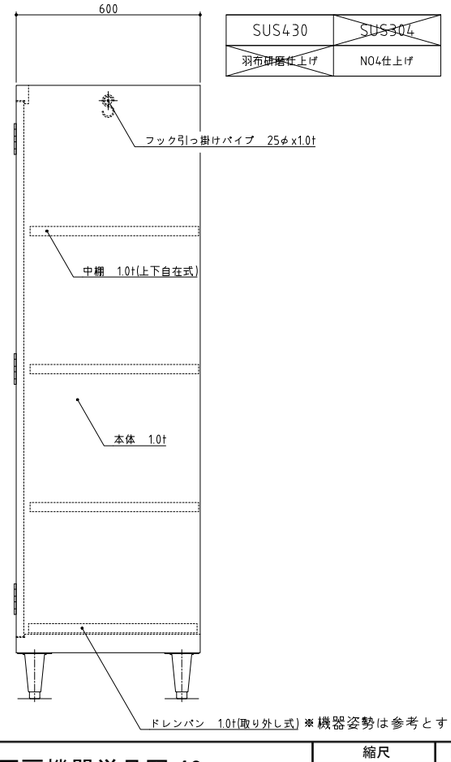


| SUS430 | ~~SUS304~~ |
|---|---|
| ~~羽布研磨仕上げ~~ | NO4仕上げ |

※機器姿勢は参考とする。

| 訂正 | 株式会社池田建築設計事務所 idea-image-inspiration | 設計者 有馬 慎介 一級建築士 第360847号 | 年月日 | 工事名 (仮称)新学校給食センター 厨房設備設置工事 | 図面名 厨房機器単品図 46 | 縮尺 A1 - A3 - | 図面番号 厨-46 |
|---|---|---|---|---|---|---|---|
| | | 設計者 | 作図者 | | | | |

| No. K7 | 品名 トラックインタイプ 電気式消毒保管機 | 寸法 1180X2820X2150 | 台数 2 |
|---|---|---|---|

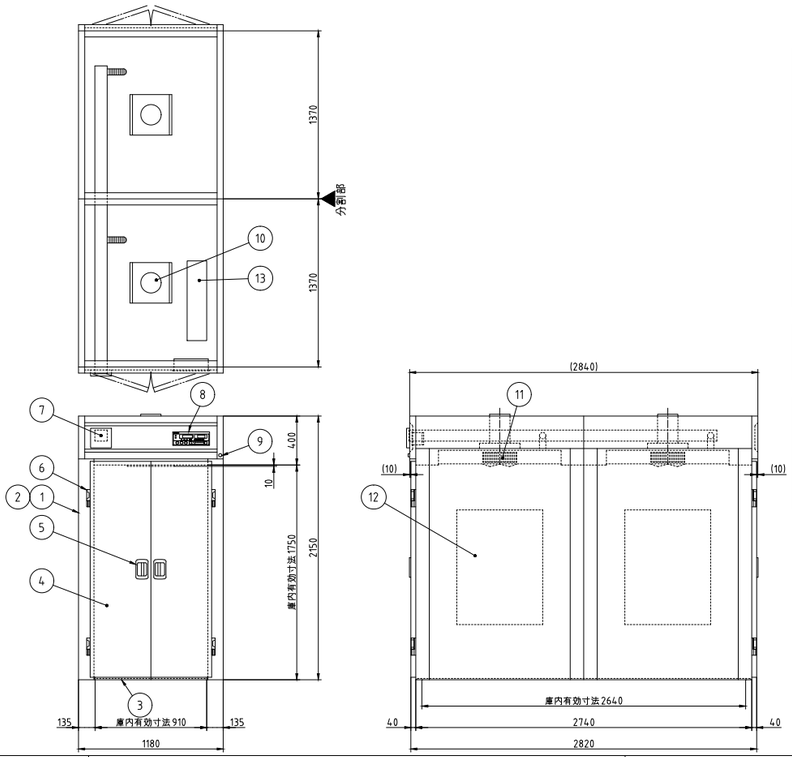


| No. | 品名 | 数 | 備考 |
|---|---|---|---|
| 1 | 本体化粧 | 1 | SUS430 |
| 2 | 本体骨組 | 1 | SS400 |
| 3 | 床板 | 2 | SUS304 t2 |
| 4 | 扉 | 4 | SUS430 |
| 5 | 扉ハンドル | 4 | ZDC シルバーメタリック焼付塗装 |
| 6 | コーナリフトヒンジ | 8 | ZDC クロムメッキ |
| 7 | 蒸気抜筒 | 1 | 開放型 |
| 8 | コントロールパネル | 1 | マイコンサーモ、残時間表示付 |
| 9 | 押しボタンスイッチ | 1 | 運転/停止 |
| 10 | ファンモータ | 2 | |
| 11 | 羽根 | 2 | シロッコ型 アルミニウム アルマイト処理 |
| 12 | ヒータユニット | 2 | SUS304 |
| 13 | 制御盤 | 1 | |

| | |
|---|---|
| 電源 | 三相 200V |
| 定格周波数 | 50/60Hz |
| 定格消費電力 | 27.0kW |

| | |
|---|---|
| 電流値 | 81.2A |
| ファンモータ | 3.0kW |
| ヒータユニット | 24.0kW |
| カート収容数 | 2台(別途)<br>830X1170X1691(mm)<br>(バンパーゴム含まず) |

本図は、両面式を表す
※機器姿勢は参考とする。

| No. K8 | 品名 トラックインタイプ 電気式消毒保管機 | 寸法 2260X1450X2150 | 台数 7 |
|---|---|---|---|

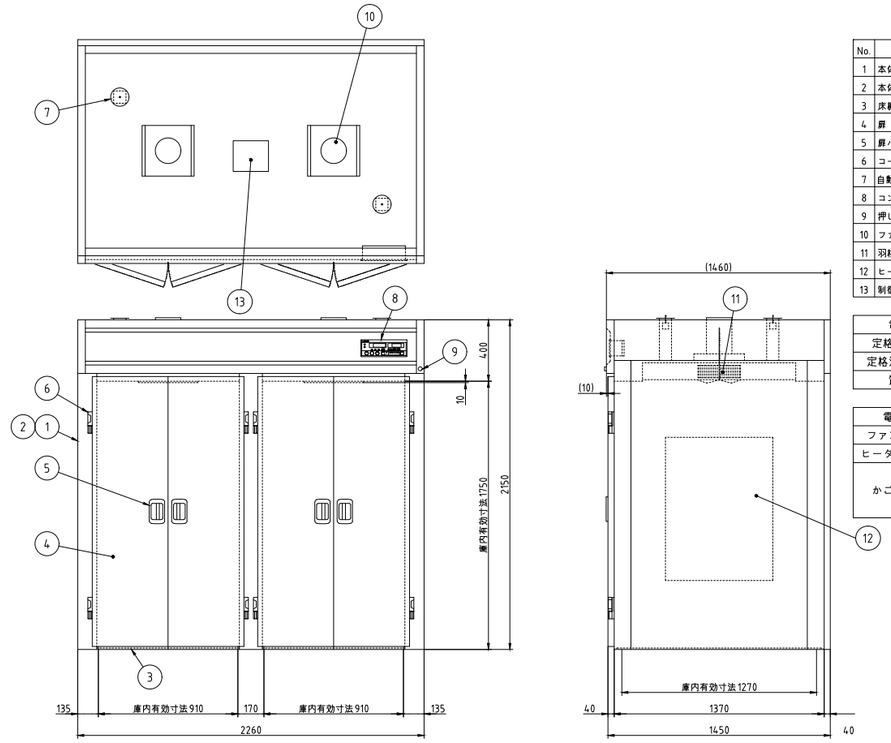


| No. | 品名 | 数 | 備考 |
|---|---|---|---|
| 1 | 本体化粧 | 1 | SUS430 |
| 2 | 本体骨組 | 1 | SS400 |
| 3 | 床板 | 2 | SUS304 t2 |
| 4 | 扉 | 4 | SUS430 |
| 5 | 扉ハンドル | 4 | ZDC シルバーメタリック焼付塗装 |
| 6 | コーナリフトヒンジ | 8 | ZDC クロムメッキ |
| 7 | 自動排気ダンパ | 2 | 温度感知型 |
| 8 | コントロールパネル | 1 | マイコンサーモ、残時間表示付 |
| 9 | 押しボタンスイッチ | 1 | 運転/停止 |
| 10 | ファンモータ | 2 | |
| 11 | 羽根 | 2 | シロッコ型 アルミニウム アルマイト処理 |
| 12 | ヒータユニット | 2 | SUS304 |
| 13 | 制御盤 | 1 | |

| | |
|---|---|
| 電源 | 三相 200V |
| 定格周波数 | 50/60Hz |
| 定格消費電力 | 27.0kW |
| 質量 | 600kg |

| | |
|---|---|
| 電流値 | 81.2A |
| ファンモータ | 3.0kW |
| ヒータユニット | 24.0kW |
| かご収容数 | 2台(別途)<br>830X1170X1691(mm)<br>(バンパーゴム含まず) |

本図は片面式を表す
※機器姿勢は参考とする。

| No. K9 | 品名 食器用カート | 寸法 1170X830X1691 | 台数 17 |
|---|---|---|---|

| No. | 品名 | 数 | 備考 |
|---|---|---|---|
| 1 | フレーム | 1 | SUS430 |
| 2 | キャスタ | 4 | ナイロン SUS304 φ125 |
| 3 | コーナーバンパー | 4 | シリコンゴム t=20 |
| 4 | 棚 | 5 | SUS430 取外し式 |
| 5 | ドレンパン | 2 | SUS430 取外し式 |

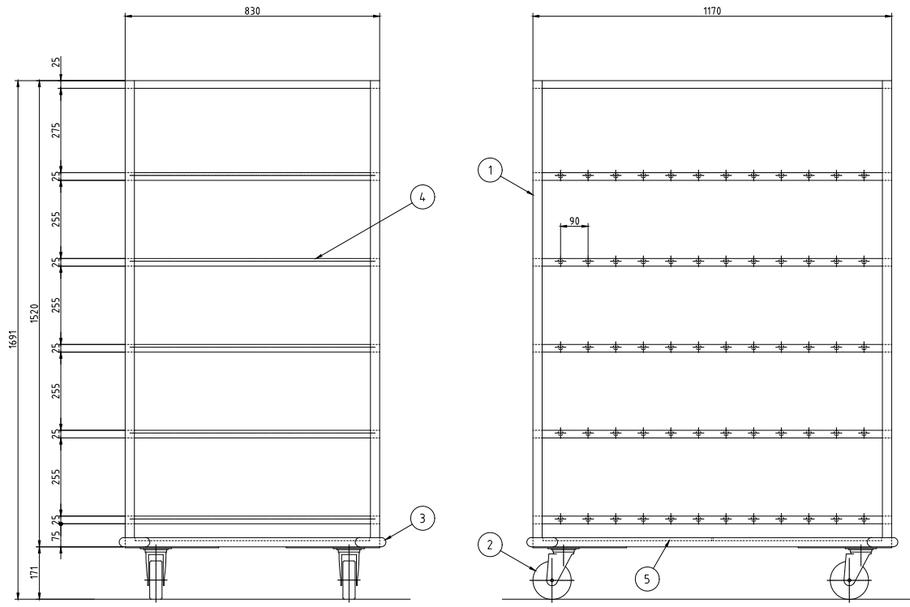


※機器姿勢は参考とする。

| No. K10 | 品名 トラックインタイプ 電気式消毒保管機 | 寸法 1180X1450X2150 | 台数 3 |
|---|---|---|---|

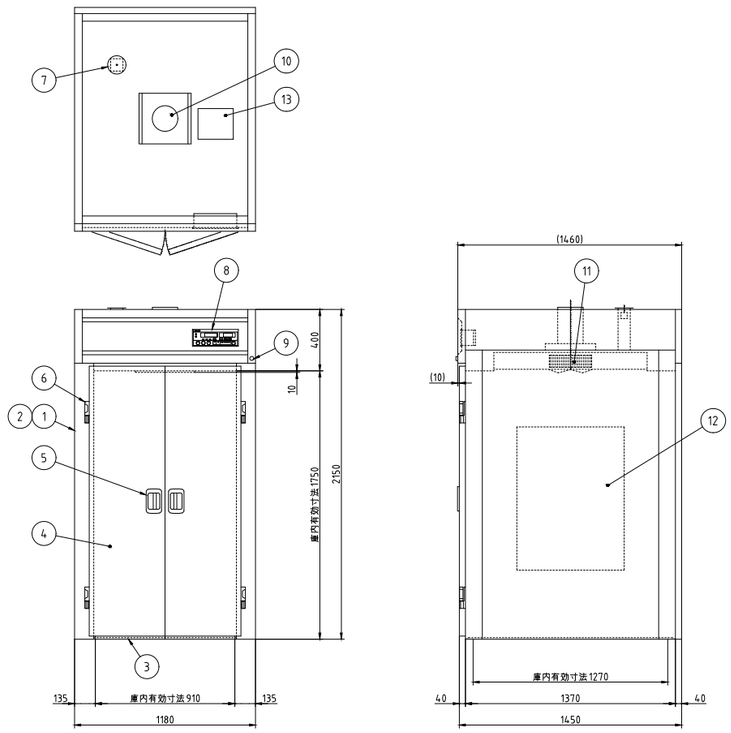


| No. | 品名 | 数 | 備考 |
|---|---|---|---|
| 1 | 本体化粧 | 1 | SUS430 |
| 2 | 本体骨組 | 1 | SS400 |
| 3 | 床板 | 1 | SUS304 t2 |
| 4 | 扉 | 2 | SUS430 |
| 5 | 扉ハンドル | 2 | ZDC シルバーメタリック焼付塗装 |
| 6 | コーナリフトヒンジ | 4 | ZDC クロムメッキ |
| 7 | 自動排気ダンパ | 1 | 温度感知型 |
| 8 | コントロールパネル | 1 | マイコンサーモ、残時間表示付 |
| 9 | 押しボタンスイッチ | 1 | 運転/停止 |
| 10 | ファンモータ | 1 | |
| 11 | 羽根 | 1 | シロッコ型 アルミニウム アルマイト処理 |
| 12 | ヒータユニット | 1 | SUS304 |
| 13 | 制御盤 | 1 | |

| | |
|---|---|
| 電源 | 三相 200V |
| 定格周波数 | 50/60Hz |
| 定格消費電力 | 13.5kW |
| 質量 | 340kg |

| | |
|---|---|
| 電流値 | 40.6A |
| ファンモータ | 1.5kW |
| ヒータユニット | 12.0kW |
| かご収容数 | 1台(別途)<br>830X1170X1691(mm)<br>(バンパーゴム含まず) |

本図は片面式を表す
※機器姿勢は参考とする。

| 訂正 | | 株式会社池田建築設計事務所 idea-image-inspiration | 設計者 有馬 慎介 一級建築士 第360847号 | 年月日 | 工事名 (仮称)新学校給食センター 厨房設備設置工事 | 図面名 厨房機器単品図 47 | 縮尺 A1 - A3 - | 図面番号 厨-47 |
|---|---|---|---|---|---|---|---|---|
| | | | 設計者 | 作図者 | | | | |

| No. K11 | 品 名 トラックインタイプ 電気式消毒保管機 | 寸 法 2260X1450X2150 | 台数 3 |
|---|---|---|---|

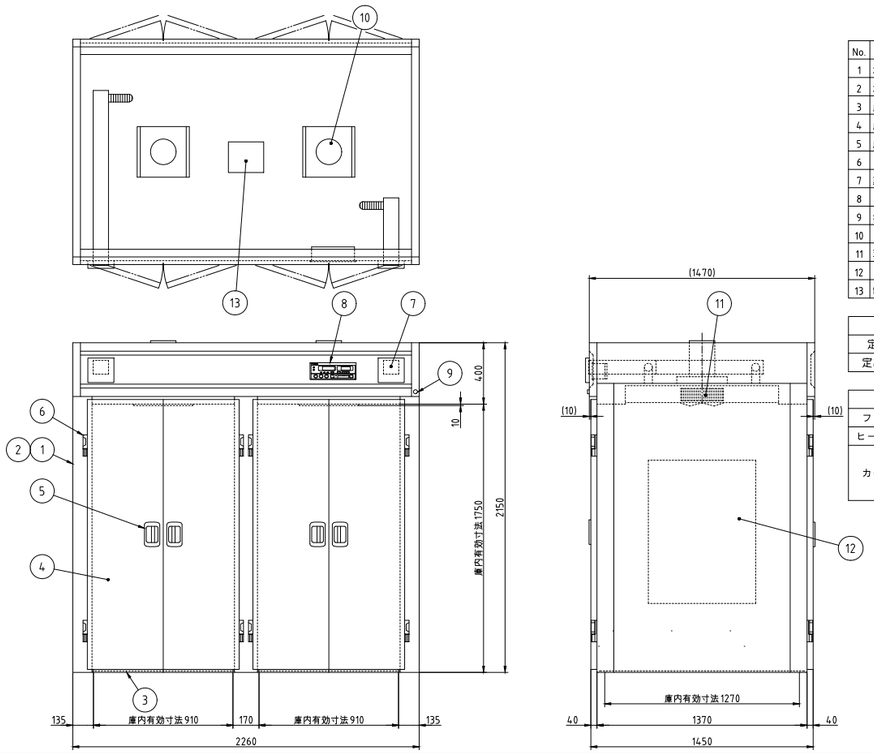


| No. | 品名 | 数 | 備考 |
|---|---|---|---|
| 1 | 本体化粧 | 1 | SUS430 |
| 2 | 本体骨組 | 1 | SS400 |
| 3 | 床板 | 2 | SUS304 t2 |
| 4 | 扉 | 8 | SUS430 |
| 5 | 扉ハンドル | 8 | ZDC シルバーメタリック焼付塗装 |
| 6 | コーナリフトヒンジ | 16 | ZDC クロムメッキ |
| 7 | 蒸気抜筒 | 2 | 開放型 |
| 8 | コントロールパネル | 1 | マイコンサーモ、残時間表示付 |
| 9 | 押しボタンスイッチ | 1 | 運転/停止 |
| 10 | ファンモータ | 2 | |
| 11 | 羽根 | 2 | シロッコ型 アルミニウム アルマイト処理 |
| 12 | ヒータユニット | 2 | SUS304 |
| 13 | 制御盤 | 1 | |

| | |
|---|---|
| 電源 | 三相 200V |
| 定格周波数 | 50/60Hz |
| 定格消費電力 | 27.0kW |

| | |
|---|---|
| 電流値 | 81.2A |
| ファンモータ | 3.0kW |
| ヒータユニット | 24.0kW |
| カート収容数 | 2台(別途) 830X1170X1691(mm) (バンパーゴム含まず) |

本図は両面式を表す
※機器姿勢は参考とする。

| No. | 品 名 | 寸 法 | 台数 |
|---|---|---|---|

※機器姿勢は参考とする。

| No. L1 | 品 名 3槽シンク | 寸 法 2550X750X850 | 台数 2 |
|---|---|---|---|

| SUS430 | SUS304 |
|---|---|
| 羽布研磨仕上げ | NO4仕上げ |

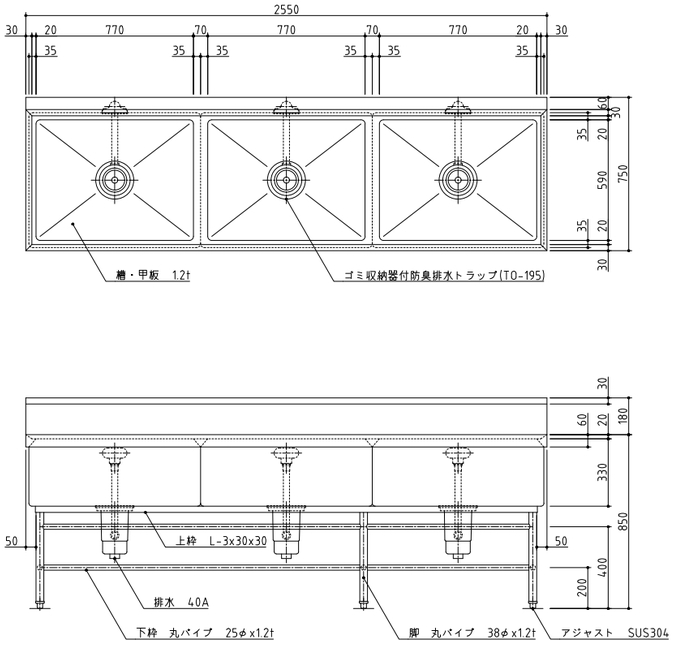


※機器姿勢は参考とする。

| No. L2 | 品 名 作業台 | 寸 法 1200X750X850 | 台数 1 |
|---|---|---|---|

| SUS430 | SUS304 |
|---|---|
| 羽布研磨仕上げ | NO4仕上げ |

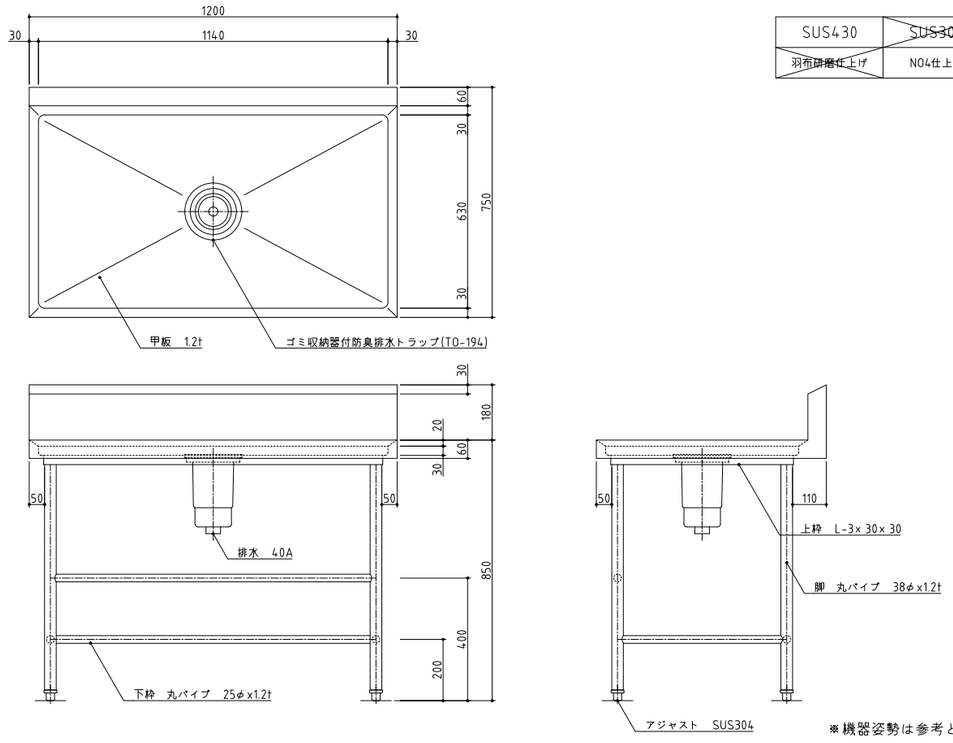


※機器姿勢は参考とする。

| 訂正 | 株式会社池田建築設計事務所 idea-image-inspiration | 設計者 有馬 慎介 一級建築士 第360847号 | 年月日 | 工事名 (仮称)新学校給食センター 厨房設備設置工事 | 図面名 厨房機器単品図 48 | 縮尺 A1 - A3 - | 図面番号 厨-48 |
|---|---|---|---|---|---|---|---|
| | | 設計者 | 作図者 | | | | |

| No. L3 | 品 名 ソイルドテーブル | 寸 法 1800X700X820 | 台数 1 |
|---|---|---|---|

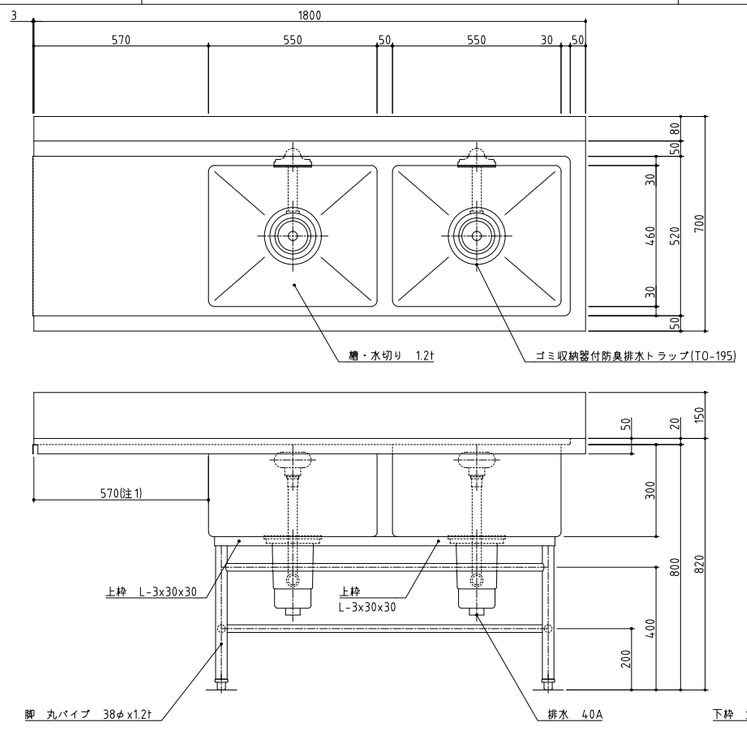


| SUS430 | ~~SUS304~~ |
|---|---|
| ~~羽布研磨仕上げ~~ | NO4仕上げ |

※機器姿勢は参考とする。

| No. L4 | 品 名 ドアタイプ自動食器洗浄機 | 寸 法 600X605X1365 | 台数 1 |
|---|---|---|---|

| | | |
|---|---|---|
| 洗浄方式 | 洗 浄 | 上部 4エンドアーム回転ノズル<br>下部 4ローター回転ノズル |
| | すすぎ | 上部 回転ノズル<br>下部 4バルブ4アーム回転ノズル |
| 洗浄時間 | 短 | 1ラック 50秒 洗浄 40秒、水切 5秒、すすぎ 5秒 |
| | 標準 | 1ラック 55秒 洗浄 44秒、水切 5秒、すすぎ 6秒 |
| | 長 | 1ラック 90秒 洗浄 78秒、水切 5秒、すすぎ 7秒 |
| ラック処理数 | | 短 :72ﾗｯｸ/h（500mm 角形ラック）<br>標 準:65ﾗｯｸ/h（500mm 角形ラック）<br>長 :40ﾗｯｸ/h（500mm 角形ラック） |
| 必要給水 (湯)能力 | | 温 度:50℃ 以上<br>流 量:3.4L/ min 以上<br>給 湯 圧: 49.1kPa ～ 491kPa<br>(0.5 ～ 5.0 kgf/cm²) |

| | |
|---|---|
| すすぎ湯消費量 | 短 :1.8L/ ﾗｯｸ<br>標 準:2.2L/ ﾗｯｸ<br>長 :2.6L/ ﾗｯｸ |
| 洗 浄 槽 | 容 量:62L<br>加熱方式:電気ヒーター 4.0kW<br>温度制御:サーミスター方式（65℃） |
| すすぎ湯タンク | 容 量:17L（有効 5.5L） |
| 洗浄ポンプ | 電動機定格出力 750 W |
| すすぎポンプ | 電動機定格出力 90 W |
| 電 源 | 三相 200 V 50・60 Hz |
| 消費電力 | 11.0 kW |
| 最大電流値 | 32.5 A |
| 質 量 | 95 kg |
| 電気ブースター | 電気ヒーター: 6.0 kW<br>温度制御 :サーミスター方式<br>デジタル設定（85℃） |

※ 洗剤，リンス剤及び供給装置については、
洗剤メーカーにご相談ください。

給水装置 形式認証番号
TW4003

| 可燃物からの離隔距離（cm） | | | |
|---|---|---|---|
| 上方 | 側方 | 前方 | 後方 |
| フード | 0以上 | | 0以上 |

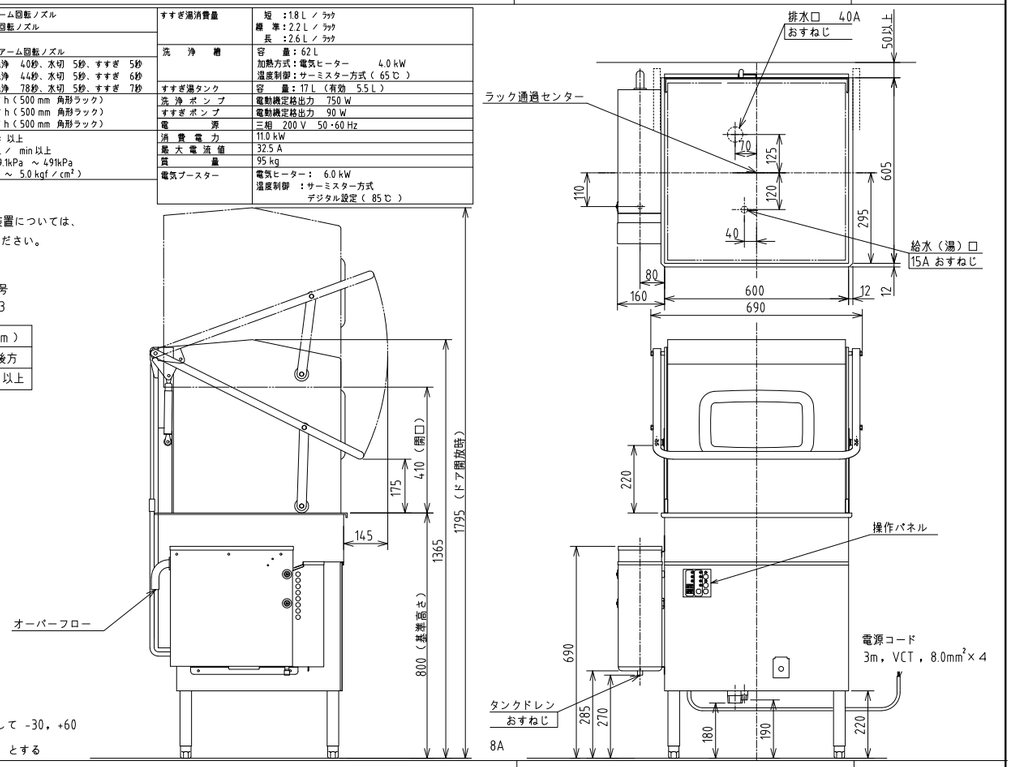


注）アジャスト調整範囲：
基準高さ（800）に対して -30，+60

注）指示なき寸法公差は ±5 とする

| No. L5 | 品 名 クリーンテーブル | 寸 法 1200X700X820 | 台数 1 |
|---|---|---|---|

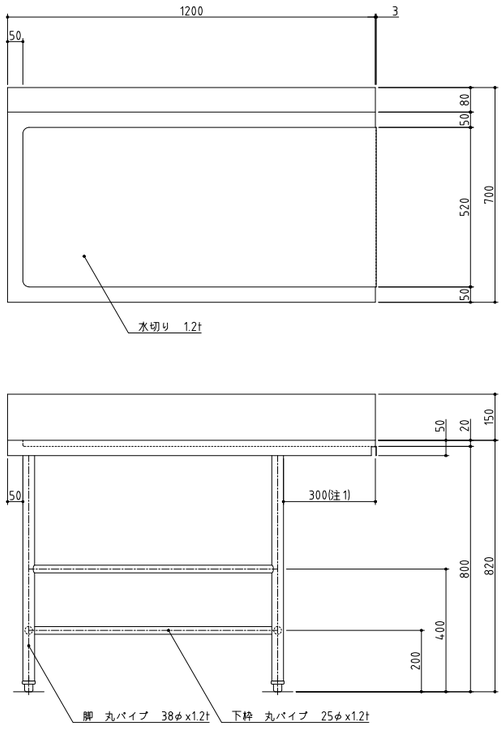


| SUS430 | ~~SUS304~~ |
|---|---|
| ~~羽布研磨仕上げ~~ | NO4仕上げ |

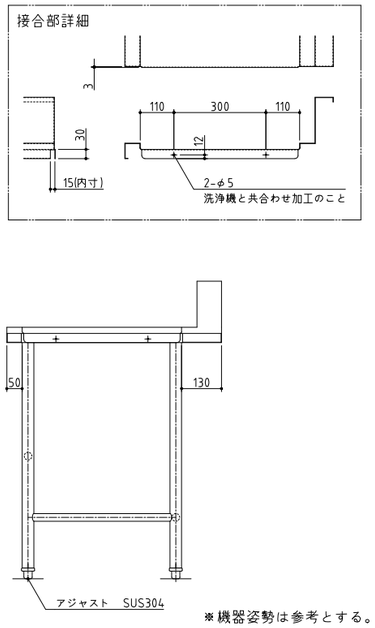


※機器姿勢は参考とする。

| No. L6 | 品 名 移動台 | 寸 法 1200X750X850 | 台数 8 |
|---|---|---|---|

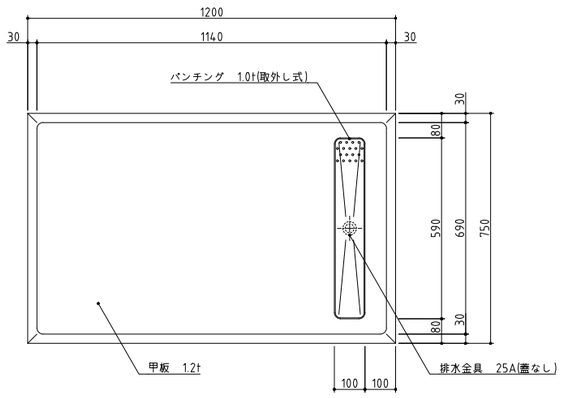


| SUS430 | ~~SUS304~~ |
|---|---|
| ~~羽布研磨仕上げ~~ | NO4仕上げ |

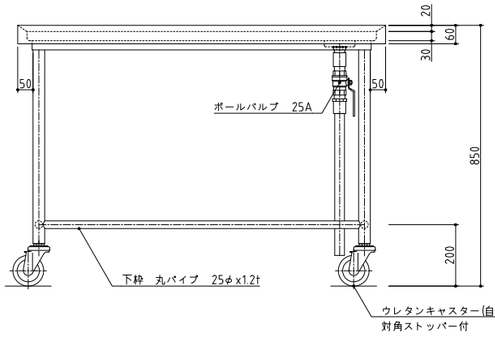


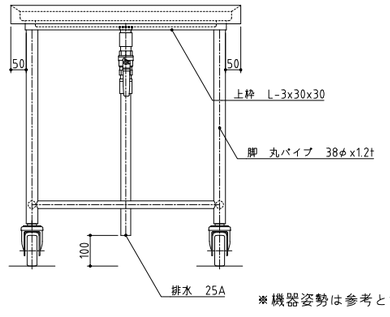


※機器姿勢は参考とする。

| 訂正 | 株式会社池田建築設計事務所 idea-image-inspiration | 設計者 有馬 慎介 一級建築士 第360847号 | 年月日 | 工事名 (仮称)新学校給食センター 厨房設備設置工事 | 図面名 厨房機器単品図49 | 縮尺 A1 - A3 - | 図面番号 厨-49 |
|---|---|---|---|---|---|---|---|
| | | 設計者 | 作図者 | | | | |

| No. L7 | 品 名 残菜計量コンベア | 寸 法 1350X750X650 | 台数 1 |
|---|---|---|---|

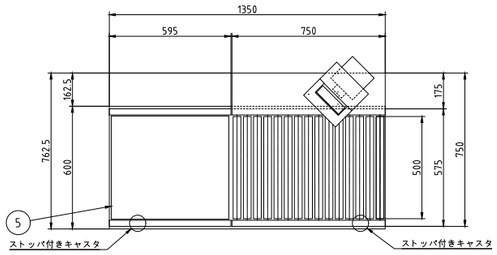


| No. | 品名 | 数 | 備考 |
|---|---|---|---|
| 1 | ハカリ本体 | 1 | SUS304 防水・防塵仕様 |
| 2 | 表示部 | 1 | アイテム情報　USBメモリー出力機能付 |
| 3 | ハカリ乗せ台 | 1 | SUS304 |
| 4 | 計量部骨組 | 1 | SUS304 |
| 5 | 計量台 | 1 | 樹脂板 |
| 6 | ローラコンベヤ | 1 | φ38X500l　樹脂ローラー |
| 7 | キャスタ | 5 | SUS304 |

| | |
|---|---|
| 電源 | 単相 100V |
| 定格周波数 | 50/60Hz |
| 定格消費電力 | 10W |
| 寸法 | 1350X750X650 |

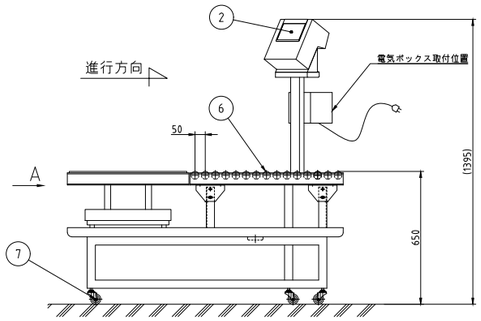


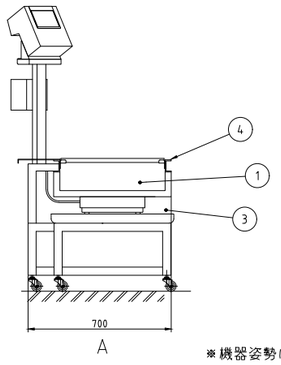


※機器姿勢は参考とする。

| No. L8 | 品 名 ドライ式ローラーコンベヤ | 寸 法 1350X600X650 | 台数 1 |
|---|---|---|---|

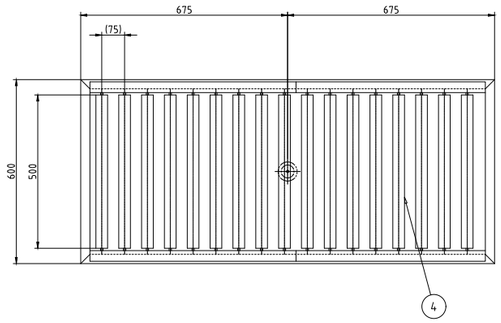


| No. | 品名 | 数 | 備考 |
|---|---|---|---|
| 1 | 架台 | 1 | SUS430 |
| 2 | ステンレスキャスター | 4 | 対角ストッパー付 |
| 3 | 蓋 | 1 | SUS430 |
| 4 | 樹脂ローラー | 1式 | |
| 5 | 排水 | 1 | 40A フロ栓 |

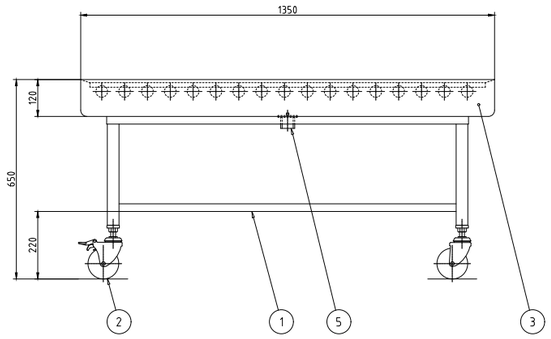


※機器姿勢は参考とする。

| No. L9 | 品 名 粉砕流し台 | 寸 法 1500X1395X720 | 台数 1 |
|---|---|---|---|

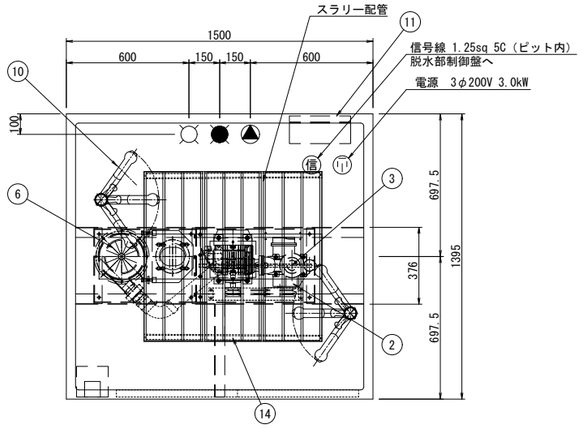


| No. | 名　称 | 数 | 備　考 |
|---|---|---|---|
| 1 | ﾍﾞﾙﾄ駆動低背粉砕機ﾕﾆｯﾄ | 1 | 3相200V　1.5kW |
| 2 | 搬送ポンプユニット | 1 | 3相200V　1.5kW |
| 3 | 搬送ポンプ吐出接続口 | 1 | SUS304　チーズ |
| 4 | 天板 | 1 | SUS430　＃400 |
| 5 | 観音扉 | 1 | SUS430　＃400 |
| 6 | 粉砕機投入口 | 1 | φ160 |
| 7 | 給水接続口 | 1 | 20A　SUSユニオン |
| 8 | 給湯接続口 | 1 | 20A　SUSユニオン |
| 9 | シャワーパイプ | 2 | 15A |
| 10 | 湯水混合水栓 | 2 | フレキシブル管(長さ1100mm) |
| 11 | 粉砕部制御盤 | 1 | 外装　SUS304　防水型 |
| 12 | パトライト | 1 | 重量満杯報知 |
| 13 | 非常停止 | 1 | |
| 14 | パイプガード | 3 | SUS304 |
| | | | |
| | | | |

・能力：8～12kg /分

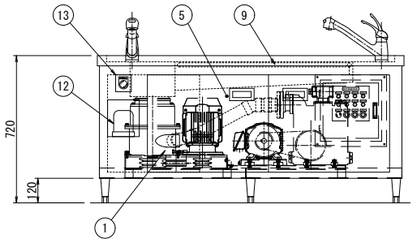


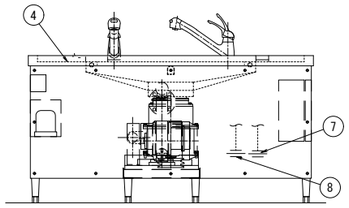


※機器姿勢は参考とする。

| No. L10 | 品 名 システム食缶洗浄機 | 寸 法 9410X1755X2165 | 台数 1 |
|---|---|---|---|

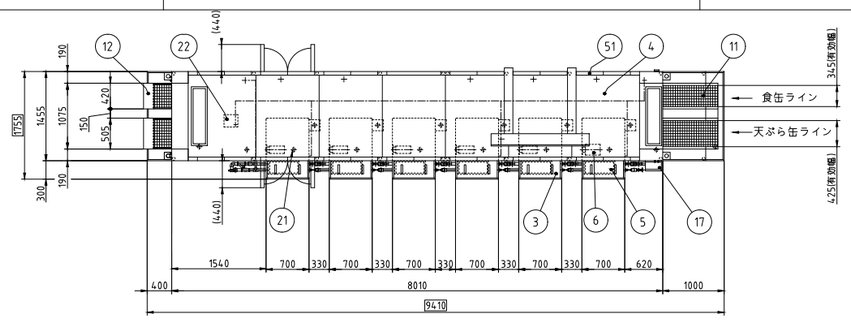


| No. | 品名 | 数 | 備考 |
|---|---|---|---|
| 1 | 架台 | 1 | SUS430,SUS304 |
| 2 | アジャストボール | 20 | SUS304 |
| 3 | タンク | 6 | SUS430(245L) |
| 4 | 本体 | 1 | SUS430 |
| 5 | タンクストレーナ | 6 | SUS430パンチング板 |
| 6 | ポンプストレーナ | 6 | SUS430およびSUS304金網 |
| 7 | 洗浄ポンプ | 6 | 3.7kW |
| 8 | 洗浄ノズル | 1式 | SUS304および真ちゅう |
| 9 | サイドノズル | 1式 | SUS304および真ちゅう |
| 10 | 仕上げすすぎノズル | 1式 | SUS304および真ちゅう |
| 11 | コンベヤ | 2 | SUS430および合成樹脂 |
| 12 | 出口板 | 2 | SUS430および合成樹脂 |
| 13 | コンベヤ駆動装置 | 2 | 0.2kW |
| 14 | 制御盤 | 1 | SUS430 |
| 15 | 送風機 | 1 | 1.5kW 水切り用 |
| 16 | 水切りノズル | 1式 | SUS304 |
| 17 | 操作盤 | 1 | SUS430 |
| 18 | タンク温度計 | 6 | |
| 19 | 給水接続口 | 1 | 50A |
| 20 | 蒸気接続口 | 1 | 50A |
| 21 | 排水口 | 16 | 50A |
| 22 | 電元ポンプ | 1 | 0.2kW |
| 23 | 散水栓 | 1 | 適合ホース内径12～15mm |
| 24 | 排気ダクト | 2 | SUS430 |
| 25 | 蒸気ドレン排水口 | 1 | 20A |
| 51 | 洗浄室扉 | 1式 | SUS430(開き扉) |

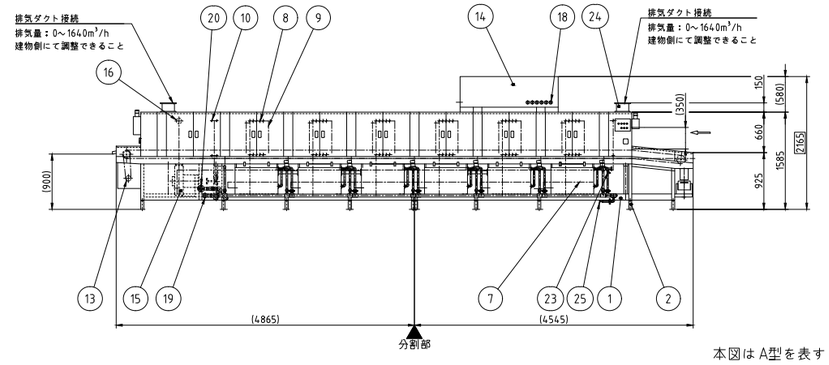


本図はA型を表す

| | |
|---|---|
| 蒸気圧 | 0.2MPa |
| 蒸気消費量 | 415kg/h |
| 電源 | 三相200V |
| 定格周波数 | 60Hz |
| 定格消費電力 | 24.3kW |

| | |
|---|---|
| 食缶ラインコンベヤ速度 | 3.0～3.7m/min |
| 天ぷら缶ラインコンベヤ速度 | 6.5・9.3・12m/min(3段切替) |
| 使用水量 | 2220L/h |

●給水・蒸気配管SUS製(バルブ類含む)
●運転準備スイッチ付き
●空気断熱仕様
●排水配管直結仕様

※機器姿勢は参考とする。

| 訂正 | 株式会社池田建築設計事務所 idea-image-inspiration | 設計者 有馬 慎介 一級建築士 第360847号 | 年月日 | 工事名 (仮称)新学校給食センター 厨房設備設置工事 | 図面名 厨房機器単品図 50 | 縮尺 A1 - A3 - | 図面番号 厨-50 |
|---|---|---|---|---|---|---|---|
| | | 設計者 | 作図者 | | | | |

| No. L11 | 品 名 作業台 | 寸 法 1455X900X900 | 台数 1 |
|---|---|---|---|

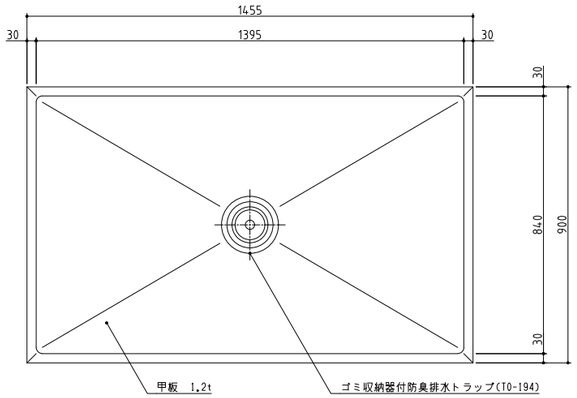


| SUS430 | ~~SUS304~~ |
|---|---|
| ~~羽布研磨仕上げ~~ | NO4仕上げ |

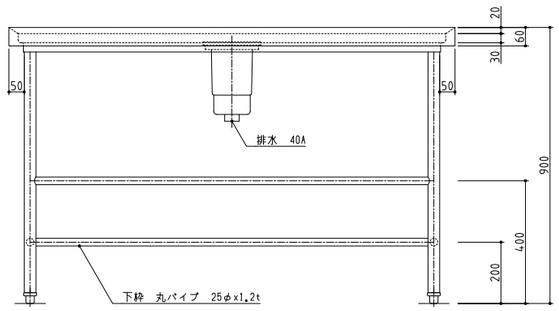


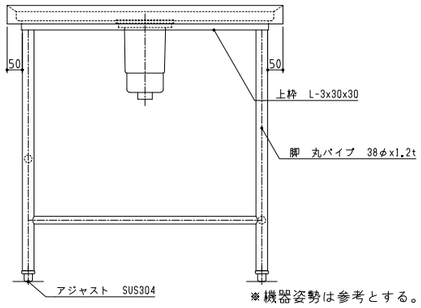


※機器姿勢は参考とする。

| No. L12-1 | 品 名 コンテナ洗浄機 | 寸 法 10900X2190X2735(700) | 台数 1 |
|---|---|---|---|

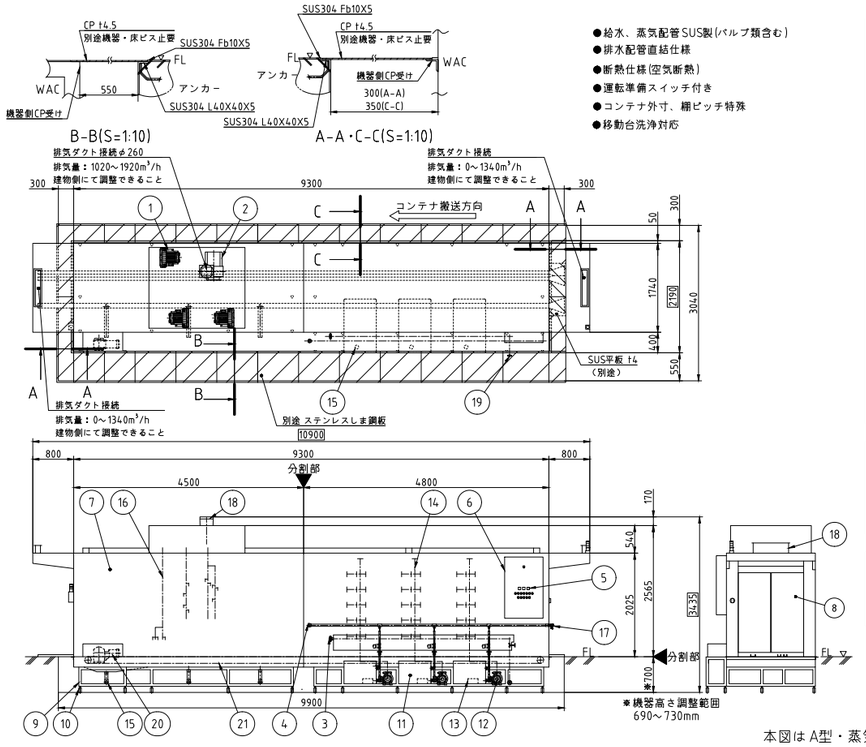


●給水、蒸気配管SUS製(バルブ類含む)
●排水配管直結仕様
●断熱仕様(空気断熱)
●運転準備スイッチ付き
●コンテナ外寸、棚ピッチ特殊
●移動台洗浄対応

| No. | 品名 | 数 | 備考 |
|---|---|---|---|
| 1 | 吹風用ファン | 3 | 5kW |
| 2 | 排気用ファン | 1 | 0.75kW |
| 3 | 蒸気接続口 | 1 | 50A |
| 4 | 給水接続口 | 1 | 32A |
| 5 | タンク温度計 | 3 | |
| 6 | 制御盤 | 1 | SUS430 |
| 7 | 本体 | 1 | SUS430 |
| 8 | 扉 | 6 | SUS430および合成樹脂 |
| 9 | 架台 | 2 | SUS430 |
| 10 | アジャスト ボール | 1式 | SUS304 |
| 11 | 洗浄タンク | 3 | SUS430(150Lx2,185L) |
| 12 | 洗浄ポンプ | 3 | 2.2kW |
| 13 | ポンプストレーナ | 3 | |
| 14 | 洗浄ノズル | 1式 | SUS304および真ちゅう |
| 15 | 排水口 | 6 | 50A |
| 16 | 吹風ノズル | 1式 | SUS304 |
| 17 | 散水栓 | 1 | 適合ホース内径12～15mm |
| 18 | 排気ダクト | 3 | SUS430 |
| 19 | 蒸気ドレン排水口 | 1 | 20A |
| 20 | コンベヤ駆動装置 | 1 | 0.75kW |
| 21 | コンベヤチェーン | 1式 | SUS |

| | |
|---|---|
| 蒸気圧 | 0.2MPa |
| 蒸気消費量 | 420kg/h |
| 電源 | 三相 200V |
| 定格周波数 | 60Hz |
| 定格消費電力 | 23.1kW |

| | |
|---|---|
| 処理能力 | 27台／h、57台／2h<br>1400X850X1680 |
| コンベヤ速度 | 1.95 m/min |
| 使用水量 | 420L/h |

本図はA型・蒸気式を表す　※機器姿勢は参考とする。

| No. L12-2 | 品 名 コンテナ洗浄機 | 寸 法 10900X2190X2735(700) | 台数 1 |
|---|---|---|---|

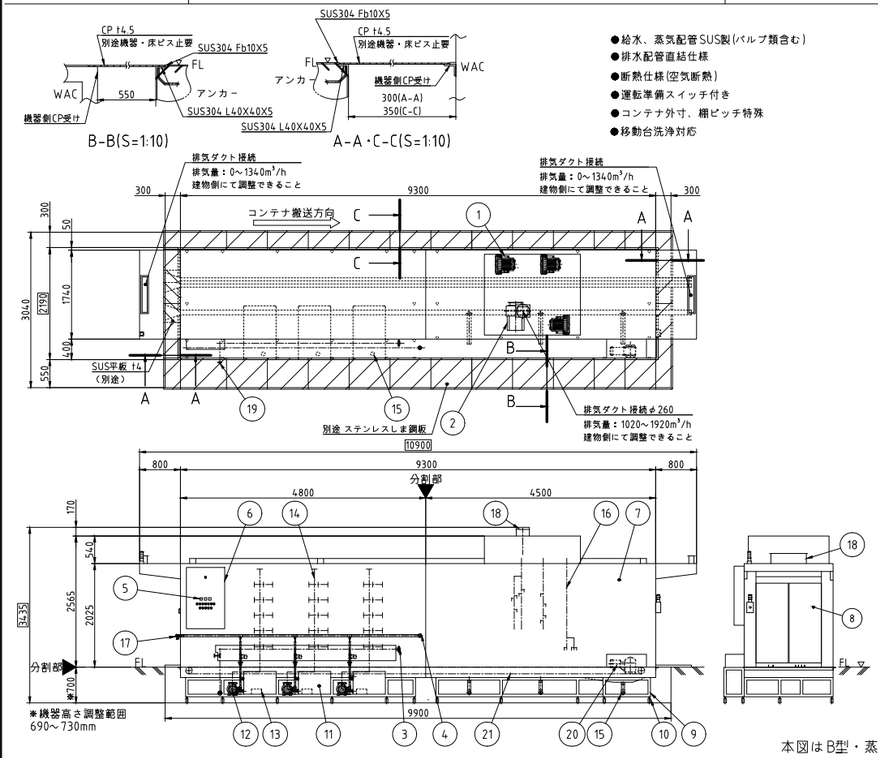


●給水、蒸気配管SUS製(バルブ類含む)
●排水配管直結仕様
●断熱仕様(空気断熱)
●運転準備スイッチ付き
●コンテナ外寸、棚ピッチ特殊
●移動台洗浄対応

| No. | 品名 | 数 | 備考 |
|---|---|---|---|
| 1 | 吹風用ファン | 3 | 5kW |
| 2 | 排気用ファン | 1 | 0.75kW |
| 3 | 蒸気接続口 | 1 | 50A |
| 4 | 給水接続口 | 1 | 32A |
| 5 | タンク温度計 | 3 | |
| 6 | 制御盤 | 1 | SUS430 |
| 7 | 本体 | 1 | SUS430 |
| 8 | 扉 | 6 | SUS430および合成樹脂 |
| 9 | 架台 | 2 | SUS430 |
| 10 | アジャスト ボール | 1式 | SUS304 |
| 11 | 洗浄タンク | 3 | SUS430(150Lx2,185L) |
| 12 | 洗浄ポンプ | 3 | 2.2kW |
| 13 | ポンプストレーナ | 3 | |
| 14 | 洗浄ノズル | 1式 | SUS304および真ちゅう |
| 15 | 排水口 | 6 | 50A |
| 16 | 吹風ノズル | 1式 | SUS304 |
| 17 | 散水栓 | 1 | 適合ホース内径12～15mm |
| 18 | 排気ダクト | 3 | SUS430 |
| 19 | 蒸気ドレン排水口 | 1 | 20A |
| 20 | コンベヤ駆動装置 | 1 | 0.75kW |
| 21 | コンベヤチェーン | 1式 | SUS |

| | |
|---|---|
| 蒸気圧 | 0.2MPa |
| 蒸気消費量 | 420kg/h |
| 電源 | 三相 200V |
| 定格周波数 | 60Hz |
| 定格消費電力 | 23.1kW |

| | |
|---|---|
| 処理能力 | 27台／h、57台／2h<br>1400X850X1680 |
| コンベヤ速度 | 1.95 m/min |
| 使用水量 | 420L/h |

本図はB型・蒸気式を表す　※機器姿勢は参考とする。

| No. L13 | 品 名 移動台 | 寸 法 1800X750X850 | 台数 4 |
|---|---|---|---|

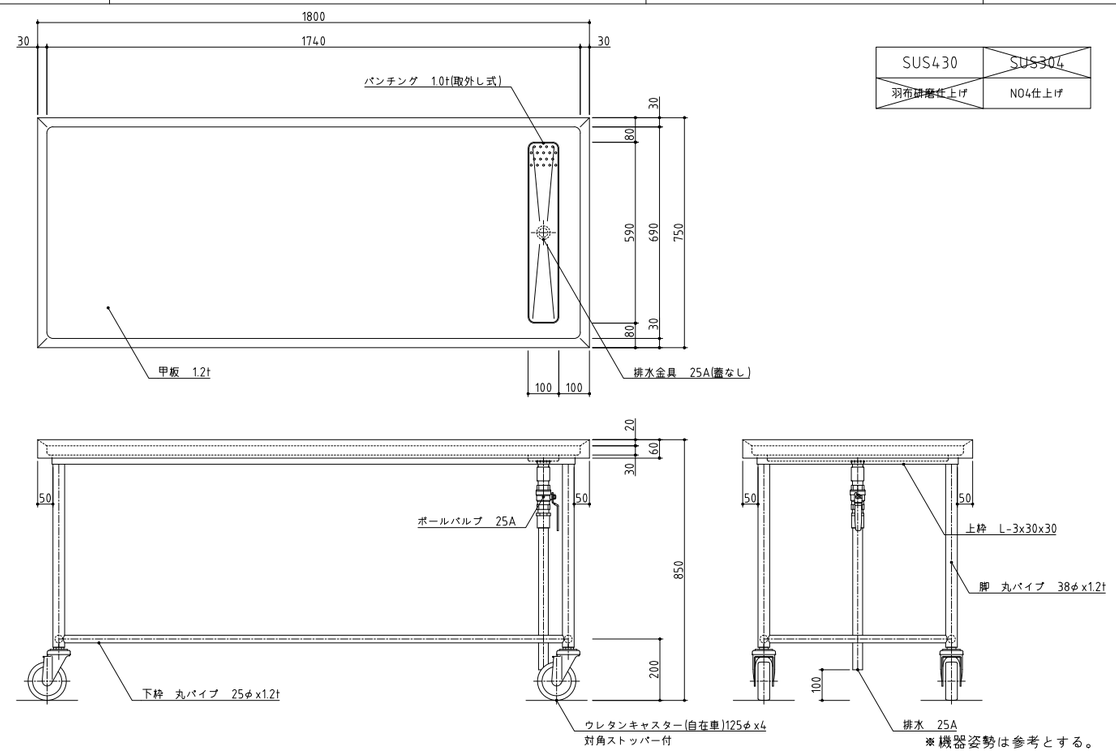


| SUS430 | ~~SUS304~~ |
|---|---|
| ~~羽布研磨仕上げ~~ | NO4仕上げ |

※機器姿勢は参考とする。

| 訂正 | 株式会社池田建築設計事務所 idea-image-inspiration | 設計者 有馬 慎介 一級建築士 第360847号 | 年月日 | 工事名 (仮称)新学校給食センター 厨房設備設置工事 | 図面名 厨房機器単品図51 | 縮尺 A1 - A3 - | 図面番号 厨-51 |
|---|---|---|---|---|---|---|---|
| | | 設計者 | 作図者 | | | | |

| No. L14 | 品名 食器洗浄機 | 寸法 11580X2265X2300 | 台数 2 |
|---|---|---|---|

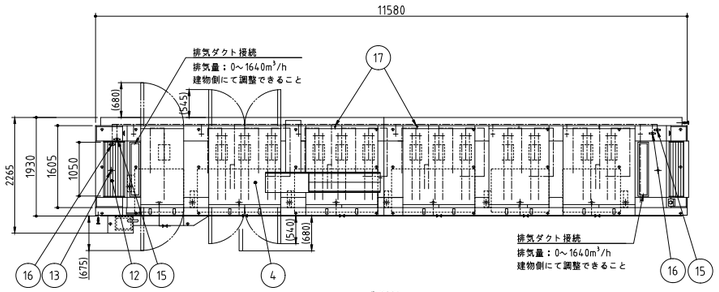


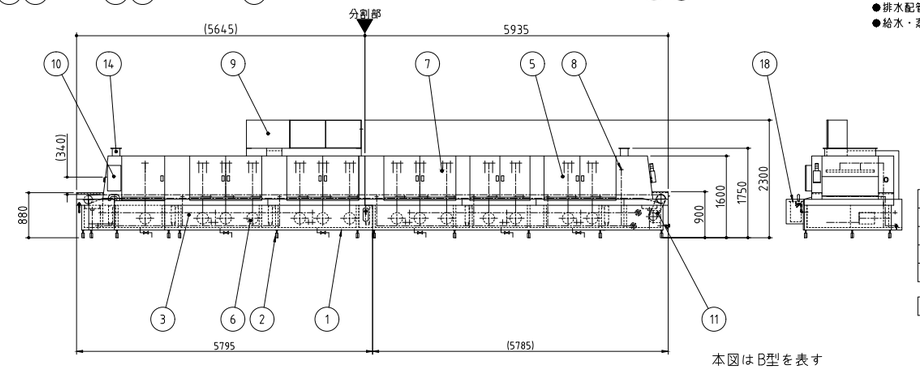


本図はB型を表す

| No. | 品名 | 数 | 備考 |
|---|---|---|---|
| 1 | 架台 | 1 | SUS304 |
| 2 | アジャストポール | 32 | SUS304 |
| 3 | タンク | 6 | SUS430 290LX1,500LX3,350LX2 |
| 4 | 本体 | 1 | SUS430 |
| 5 | 洗浄室扉 | 1式 | SUS430 |
| 6 | 洗浄ポンプ | 1式 | |
| 7 | 洗浄ノズル | 1式 | SUS |
| 8 | 仕上げすすぎノズル | 1式 | SUS304 |
| 9 | 制御盤 | 1 | SUS430 |
| 10 | 操作盤 | 1 | SUS430 |
| 11 | コンベヤ駆動装置 | 1 | |
| 12 | コンベヤ | 1 | SUS430および合成樹脂 |
| 13 | 排水口 | 14 | 50A |
| 14 | 排気ダクト | 2 | |
| 15 | 蒸気接続口 | 2 | 40A |
| 16 | 給水接続口 | 2 | 40A |
| 17 | 蒸気ドレン排水口 | 2 | 20A |
| 18 | 残菜回収装置 | 1 | |

●排水配管直結仕様
●給水・蒸気配管SUS製(バルブ類含む)

| | |
|---|---|
| 蒸気圧 | 0.2MPa |
| 蒸気消費量 | 235kg/h |
| 電源 | 三相 200V |
| 定格周波数 | 60Hz |
| 定格消費電力 | 52kW |

| | |
|---|---|
| 使用水量 | 1470L/h |

※機器姿勢は参考とする。

| No. L15 | 品名 作業台 | 寸法 1755X750X800 | 台数 2 |
|---|---|---|---|

| SUS430 | ~~SUS304~~ |
|---|---|
| ~~羽布研磨仕上げ~~ | NO4仕上げ |

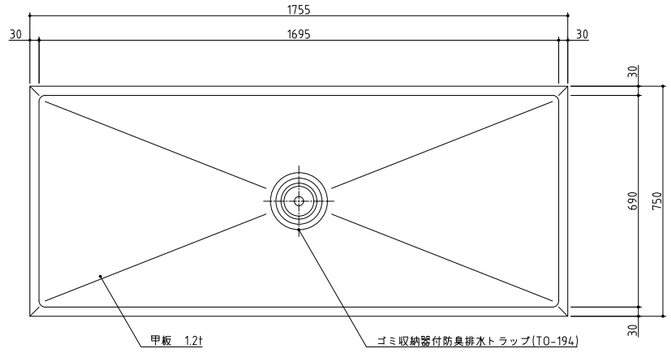


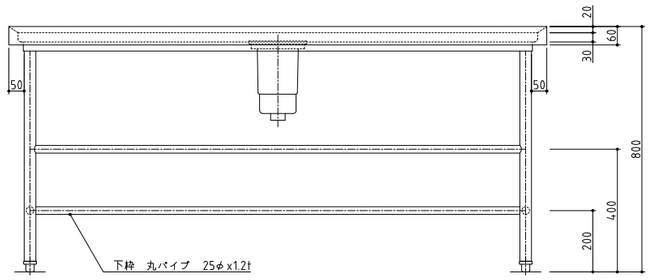


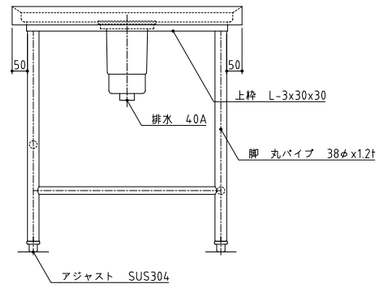


※機器姿勢は参考とする。

| No. L16 | 品名 移動台 | 寸法 1200X750X850 | 台数 6 |
|---|---|---|---|

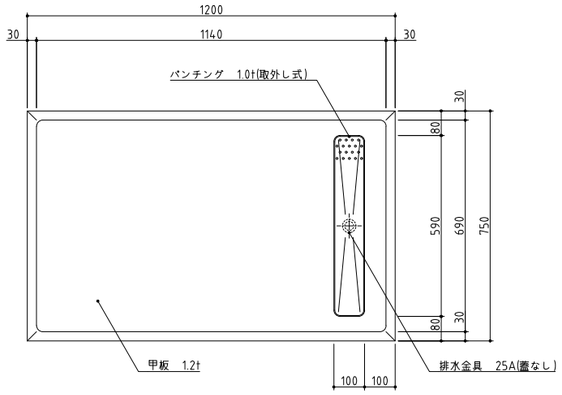


| SUS430 | ~~SUS304~~ |
|---|---|
| ~~羽布研磨仕上げ~~ | NO4仕上げ |

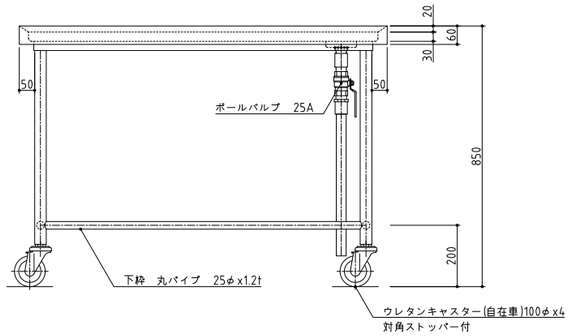


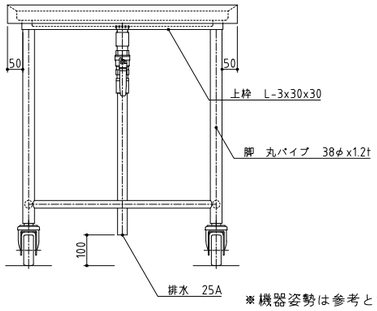


※機器姿勢は参考とする。

| No. L17 | 品名 掃除用具入れ | 寸法 900X600X2000 | 台数 1 |
|---|---|---|---|

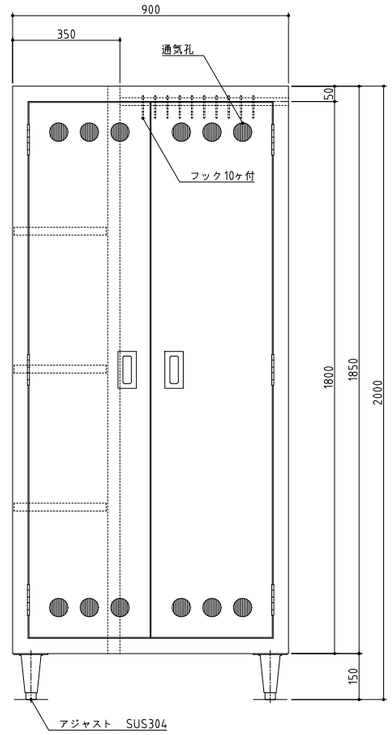


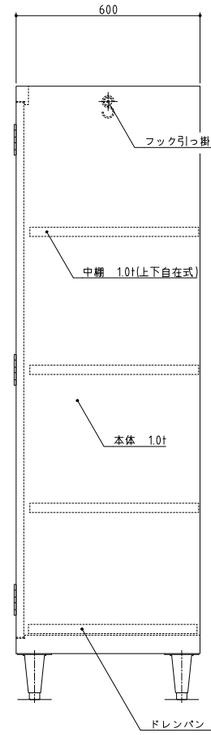


| SUS430 | ~~SUS304~~ |
|---|---|
| ~~羽布研磨仕上げ~~ | NO4仕上げ |

※機器姿勢は参考とする。

| 訂正 | | 株式会社池田建築設計事務所 idea-image-inspiration | 設計者 有馬 慎介 一級建築士 第360847号 | 年月日 | 工事名 (仮称)新学校給食センター 厨房設備設置工事 | 図面名 厨房機器単品図 52 | 縮尺 A1 - A3 - | 図面番号 厨-52 |
|---|---|---|---|---|---|---|---|---|
| | | | 設計者 | 作図者 | | | | |

| No. L18 | 品 名 残菜かご付3槽シンク | 寸 法 2400X900X850 | 台数 1 |
|---|---|---|---|

| SUS430 | ~~SUS304~~ |
|---|---|
| ~~羽布研磨仕上げ~~ | NO4仕上げ |

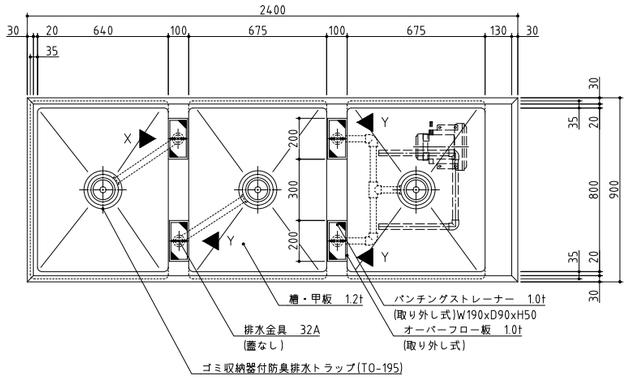


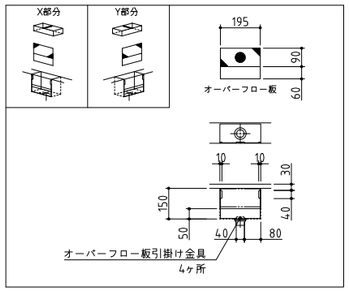


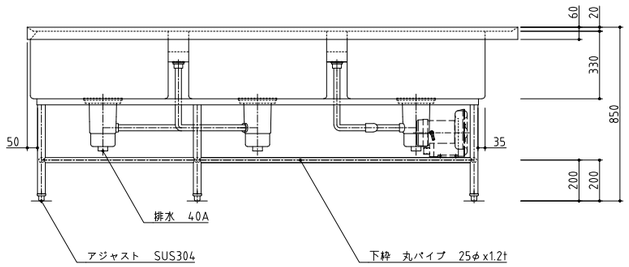


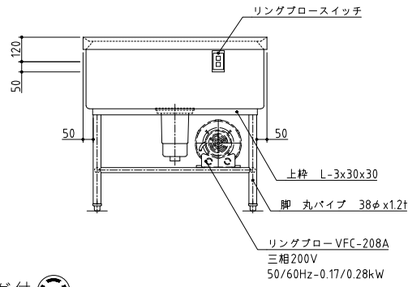


※コンセントプラグ付 20A

※ 1槽目シンク底配管ガード用パンチング板付 ※機器姿勢は参考とする。

| No. L19 | 品 名 作業台 | 寸 法 1500X900X850 | 台数 1 |
|---|---|---|---|

| SUS430 | ~~SUS304~~ |
|---|---|
| ~~羽布研磨仕上げ~~ | NO4仕上げ |

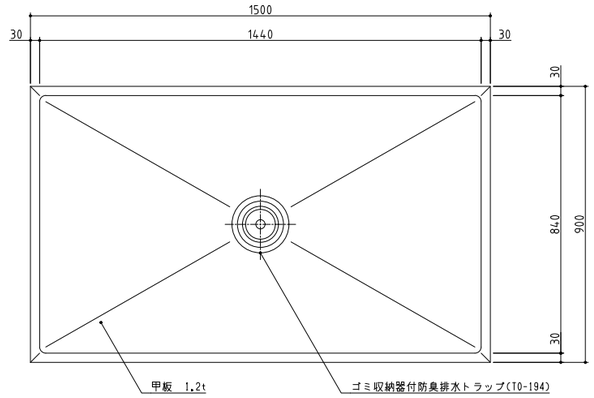


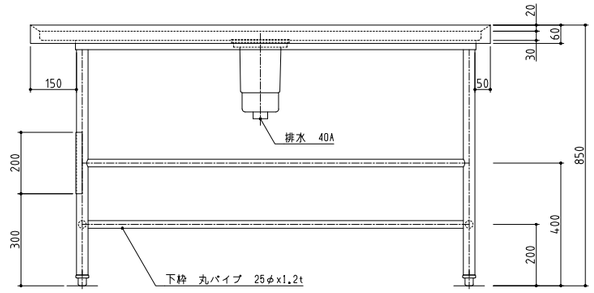


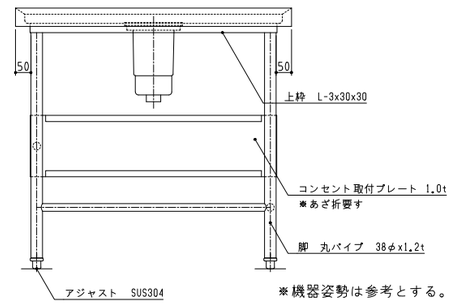


※機器姿勢は参考とする。

| No. M1 | 品 名 厨茶脱水機 | 寸 法 1362X650X1770 | 台数 1 |
|---|---|---|---|

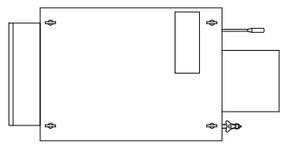

| No. | 名 称 | 数 | 備 考 |
|---|---|---|---|
| 1 | 排出シュート | 1 | SUS304 |
| 2 | シフトレバー | 1 | SUS304・合成樹脂 |
| 3 | 洗浄シュート | 1 | SUS304 |
| 4 | バスケット | 1 | SUS304 |
| 5 | ホースカラン | 1 | 15A |
| 6 | 化粧板 | 1 | SUS304 |
| 7 | 扉（両側面） | 2 | SUS304 |
| 8 | 給水接続口 | 1 | 20ATP |
| 9 | 給湯接続口 | 1 | 20ATP |
| 10 | スラリー流入管 | 1 | VP50A |
| 11 | 排水管 | 1 | VP75A |
| 12 | 脱水部制御盤 | 1 | SS400 5Y7/1半艶 |
| 13 | タッチパネル操作盤 | 1 | 外装 SUS304 |
| 14 | 脱水電動機 | 1 | 3相200V 1.5kw |
| 15 | アジャスターボルト | 1 | M16 SUS304 |

外形寸法 本 体：1362× 650× 1770
※洗浄方式 4系統ノズル噴射方式
※処理能力 700kg/時

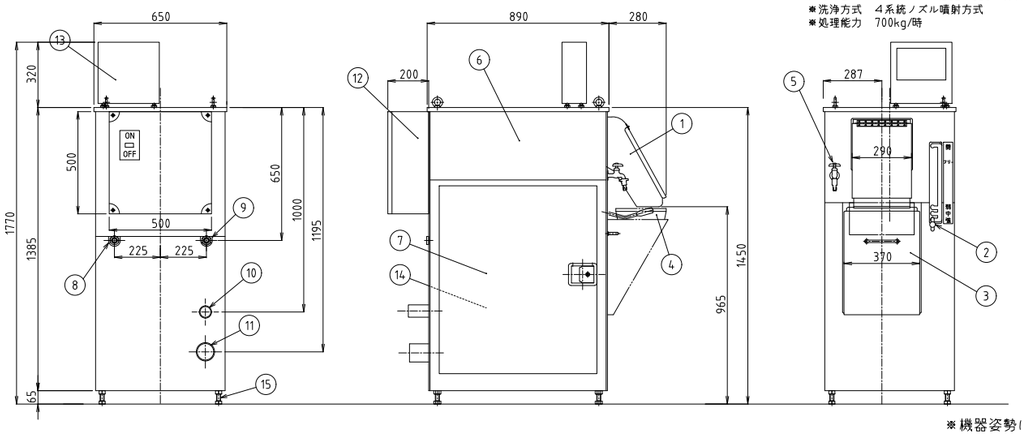


※機器姿勢は参考とする。

| No. M2 | 品 名 オートチェンジャー | 寸 法 φ1545X329 | 台数 1 |
|---|---|---|---|

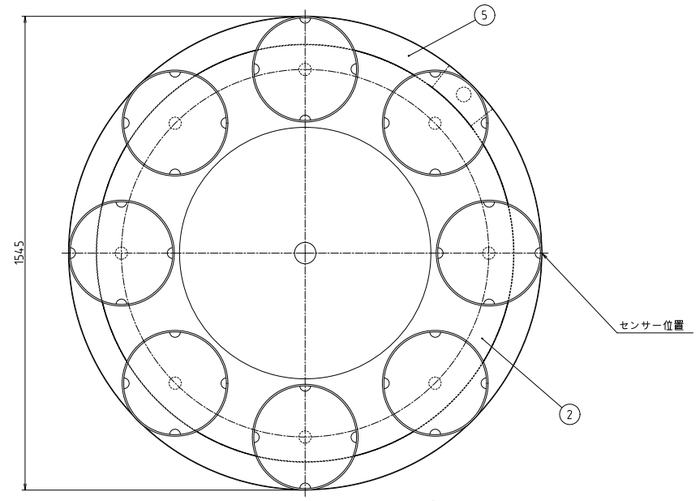


| No. | 名 称 | 数 | 備 考 |
|---|---|---|---|
| 1 | 電動機 | 1 | 3相200V 0.2kw |
| 2 | ターンテーブル | 1 | SUS304 |
| 3 | 容器ホルダー | 1 | SUS304 |
| 4 | カバー | 1 | SUS304 |
| 5 | 集水溝 | 1 | SUS304 |
| 6 | 排水接続口 | 1 | SUS304 40A |
| 7 | アジャスター | N | SUS304他 |

外形寸法：φ1130× 329
＊40L以内のポリ容器を使用

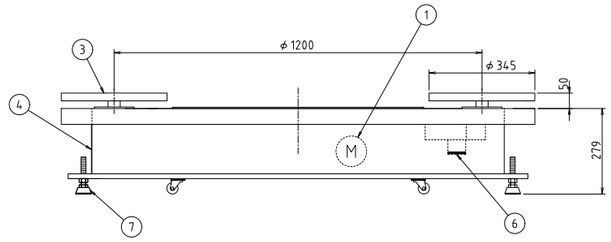


※機器姿勢は参考とする。

| 訂正 | 株式会社池田建築設計事務所 idea-image-inspiration | 設計者 有馬 慎介 一級建築士 第360847号 | 年月日 | 工事名 (仮称)新学校給食センター 厨房設備設置工事 | 図面名 厨房機器単品図53 | 縮尺 A1 - A3 - | 図面番号 厨-53 |
|---|---|---|---|---|---|---|---|
| | | 設計者 | 作図者 | | | | |

| No. M3 | 品 名 3槽シンク | 寸 法 2100X750X850 | 台数 1 |
|---|---|---|---|

| SUS430 | ~~SUS304~~ |
|---|---|
| ~~羽布研磨仕上げ~~ | NO4仕上げ |

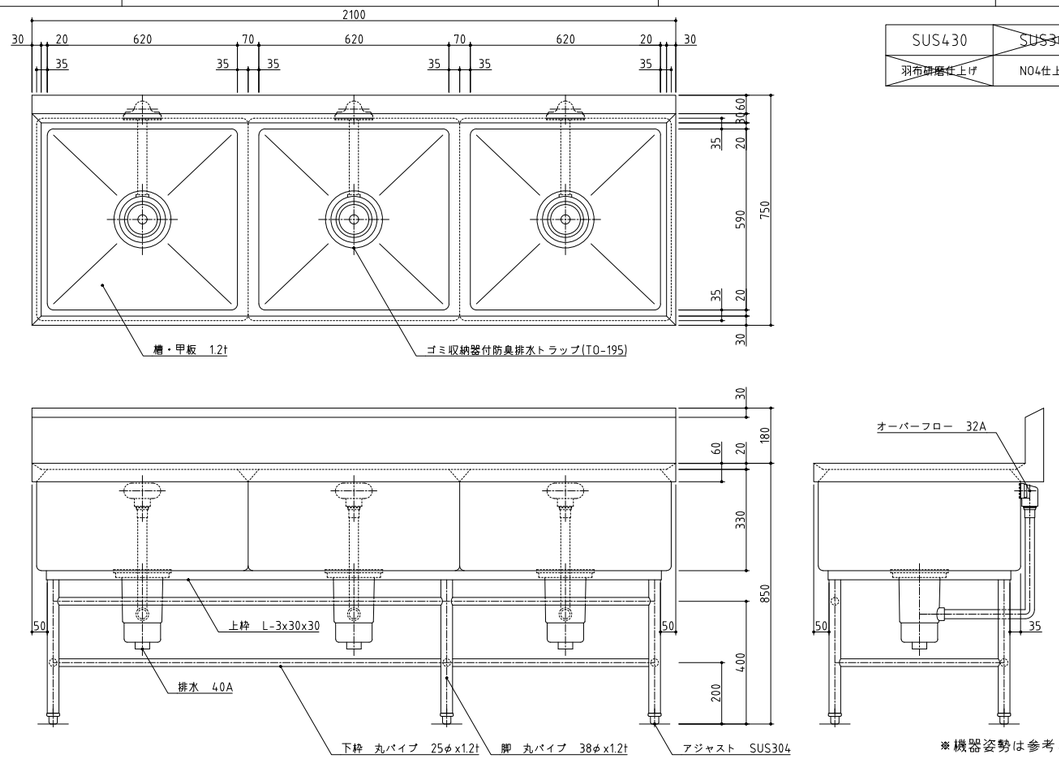


※機器姿勢は参考とする。

| No. M4 | 品 名 作業台 | 寸 法 600X750X850 | 台数 1 |
|---|---|---|---|

| SUS430 | ~~SUS304~~ |
|---|---|
| ~~羽布研磨仕上げ~~ | NO4仕上げ |

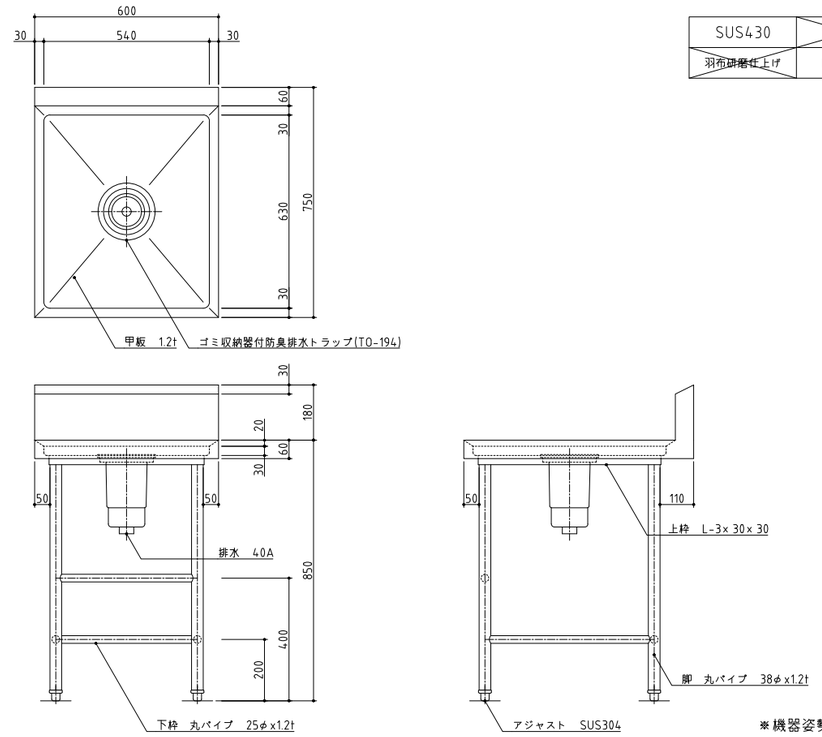


※機器姿勢は参考とする。

| No. M5 | 品 名 廃油タンク | 寸 法 1195X1307X3330 | 台数 1 |
|---|---|---|---|

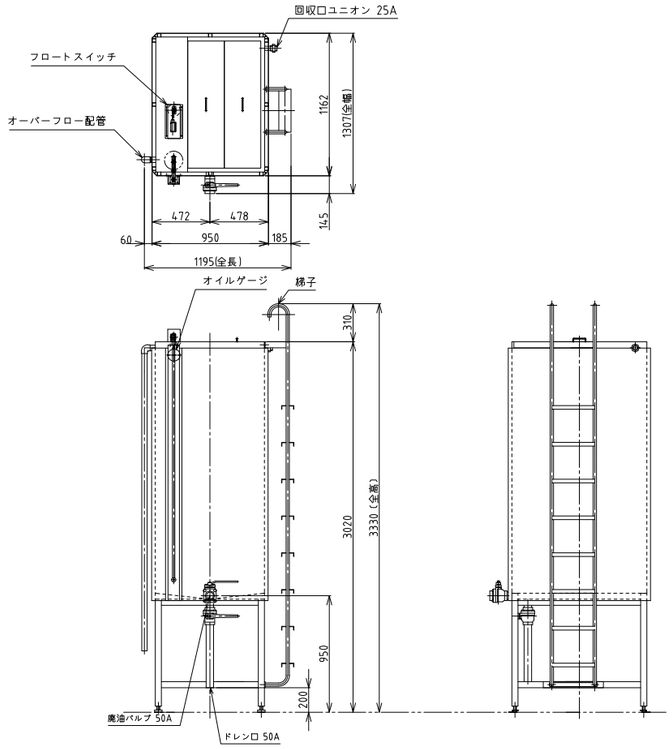


| 主仕様 | |
|---|---|
| 有効容量 | 1900L |

＊フライヤー側での操作線（1．25sq×10本）の接続が必要です。（予備2本含む）

※機器姿勢は参考とする。

| No. | 品 名 | 寸 法 | 台数 |
|---|---|---|---|

※機器姿勢は参考とする。

| 訂正 | 株式会社池田建築設計事務所 idea-image-inspiration | 設計者 有馬 慎介 一級建築士 第360847号 | 年月日 | 工事名 (仮称)新学校給食センター 厨房設備設置工事 | 図面名 厨房機器単品図54 | 縮尺 A1 - A3 - | 図面番号 厨-54 |
|---|---|---|---|---|---|---|---|
| | | 設計者 | 作図者 | | | | |

| No. N1 | 品 名 欠番 | 寸 法 | 台数 |
|---|---|---|---|

※機器姿勢は参考とする。

| No. N2 | 品 名 欠番 | 寸 法 | 台数 |
|---|---|---|---|

※機器姿勢は参考とする。

| No. N3 | 品 名 衣類・シューズ殺菌庫 | 寸 法 900X600X1740 | 台数 3 |
|---|---|---|---|

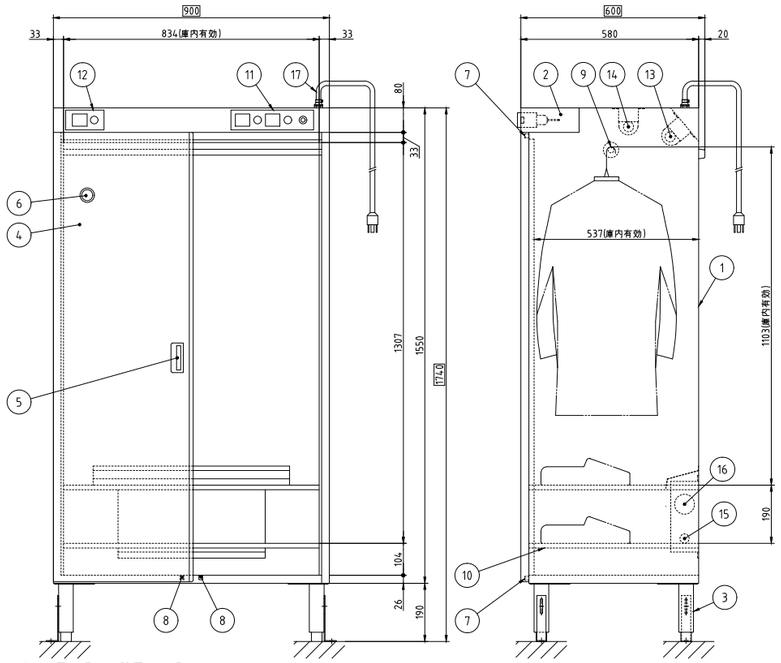


| No. | 品名 | 数 | 備考 |
|---|---|---|---|
| 1 | 本体 | 1 | SUS430 |
| 2 | 操作パネルボックス | 1 | SUS430 |
| 3 | アジャスト脚 | 4 | SUS304 |
| 4 | 扉 | 2 | SUS430 |
| 5 | 取手 | 2 | SUS304 |
| 6 | のぞき窓 | 1 | ガラス 蓋付き |
| 7 | マグネットキャッチ | 2 | FNM金色アルマイト |
| 8 | 扉スイッチ | 2 | リミットスイッチ |
| 9 | 掛具用パイプ | 1 | SUS430 |
| 10 | 棚 | 1 | SUS430,取り外し式 |
| 11 | 操作パネル | 1 | 殺菌,乾燥タイマ付き |
| 12 | オゾン操作パネル | 1 | オゾンタイマ付き |
| 13 | 殺菌灯 | 1 | 19W/16W |
| 14 | オゾン灯 | 1 | 19W/16W |
| 15 | 電気ヒータ | 1 | 500W,フィンシーズヒータ |
| 16 | ファン | 1 | 46/44W |
| 17 | 電源コード | 1 | アース付き 2.5m |

| | |
|---|---|
| 電源 | 単相 100V |
| 定格周波数 | 50/60Hz |
| 定格消費電力 | 0.58kW |

| | |
|---|---|
| 収容能力 | 衣類 10着(別途)<br>短靴 4足(別途) |

※空気の循環が悪い場所へ設置する場合は、空間オゾン濃度が高くなる恐れがあります。
その場合、必ず換気装置取り付けのこと。

※耐震金具付き
※機器姿勢は参考とする。

| No. N4 | 品 名 オートサニテーション | 寸 法 2150X500X1250(850) | 台数 5 |
|---|---|---|---|

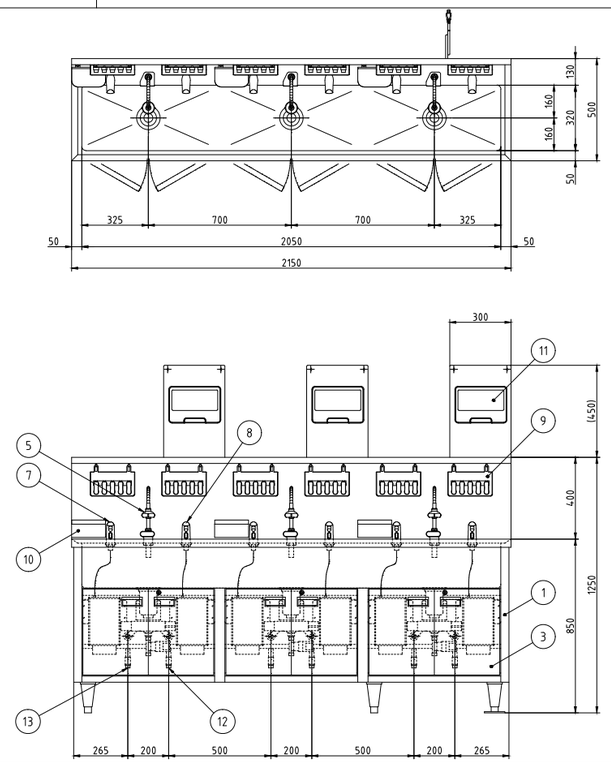


| No. | 品名 | 数 | 備考 |
|---|---|---|---|
| 1 | 架台 | 1 | SUS430 |
| 2 | 棚 | 1 | SUS304 |
| 3 | 扉 | 6 | SUS430 蝶付き |
| 4 | アジャスト脚 | 6 | SUS304 フランジ型脚固定金具付き(2か所) |
| 5 | 自動水栓 | 3 | 乾電池式(単3) |
| 6 | 混合水栓 | 3 | |
| 7 | 自動石けん液供給装置 | 3 | |
| 8 | 自動消毒液供給装置 | 3 | |
| 9 | ハンドブラシボックスセット | 6 | ハンドブラシ5個付き |
| 10 | 使用済みハンドブラシ入れ | 3 | |
| 11 | ペーパータオルホルダ | 3 | |
| 12 | 給水接続口 | 3 | 15A 六角ニップル付き |
| 13 | 給湯接続口 | 3 | 15A 六角ニップル付き |
| 14 | 排水 | 3 | 排水トラップ40A 排水ホース付き |
| 15 | 電源コード | 1 | 単相3芯アース付き 2.7m |

| | |
|---|---|
| 電源 | 単相 100V |
| 定格周波数 | 50/60Hz |
| 定格消費電力 | 0.027kW |
| 質量 | 93kg |

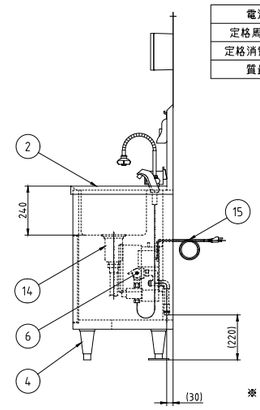


※機器姿勢は参考とする。

| 訂正 | 株式会社池田建築設計事務所 idea-image-inspiration | 設計者 有馬 慎介 一級建築士 第360847号 | 年月日 | 工事名 (仮称)新学校給食センター 厨房設備設置工事 | 図面名 厨房機器単品図55 | 縮尺 A1 - A3 - | 図面番号 厨-55 |
|---|---|---|---|---|---|---|---|
| | | 設計者 | 作図者 | | | | |

| No. N5 | 品 名 オートサニテーション | 寸 法 1450X500X1250(850) | 台数 4 |
|---|---|---|---|

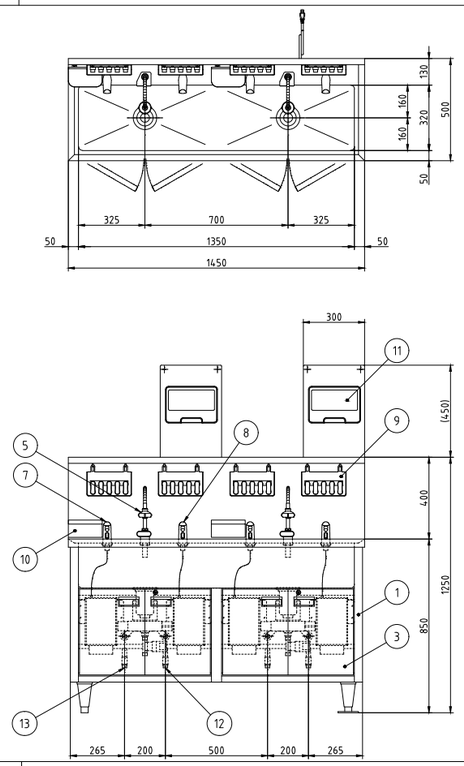


| No. | 品名 | 数 | 備考 |
|---|---|---|---|
| 1 | 架台 | 1 | SUS430 |
| 2 | 槽 | 1 | SUS304 |
| 3 | 扉 | 4 | SUS430 鍵付き |
| 4 | アジャスト脚 | 4 | SUS304 フランジ型脚固定金具付き(2か所) |
| 5 | 自動水栓 | 2 | 乾電池式(単3) |
| 6 | 混合水栓 | 2 | |
| 7 | 自動石けん液供給装置 | 2 | |
| 8 | 自動消毒液供給装置 | 2 | |
| 9 | ハンドブラシボックスセット | 4 | ハンドブラシ5個付き |
| 10 | 使用済みハンドブラシ入れ | 2 | |
| 11 | ペーパータオルホルダ | 2 | |
| 12 | 給水接続口 | 2 | 15A 六角ニップル付き |
| 13 | 給湯接続口 | 2 | 15A 六角ニップル付き |
| 14 | 排水 | 2 | 排水トラップ40A 排水ホース付き |
| 15 | 電源コード | 1 | 単相3芯アース付き 2.7m |

| | |
|---|---|
| 電源 | 単相 100V |
| 定格周波数 | 50/60Hz |
| 定格消費電力 | 0.018kW |
| 質量 | 65kg |

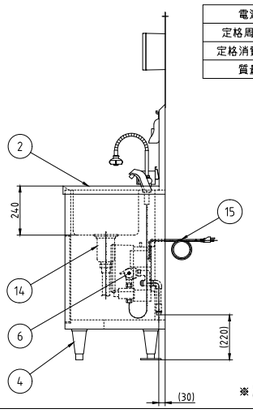


※機器姿勢は参考とする。

| No. N6 | 品 名 オートサニテーション | 寸 法 750X500X1250(850) | 台数 3 |
|---|---|---|---|

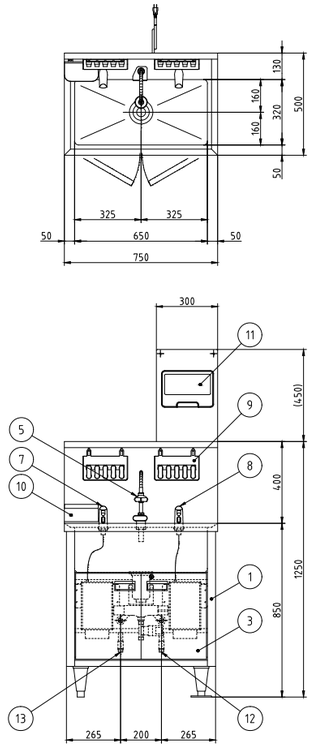


| No. | 品名 | 数 | 備考 |
|---|---|---|---|
| 1 | 架台 | 1 | SUS430 |
| 2 | 槽 | 1 | SUS304 |
| 3 | 扉 | 2 | SUS430 鍵付き |
| 4 | アジャスト脚 | 4 | SUS304 フランジ型脚固定金具付き(2か所) |
| 5 | 自動水栓 | 1 | 乾電池式(単3) |
| 6 | 混合水栓 | 1 | |
| 7 | 自動石けん液供給装置 | 1 | |
| 8 | 自動消毒液供給装置 | 1 | |
| 9 | ハンドブラシボックスセット | 2 | ハンドブラシ5個付き |
| 10 | 使用済みハンドブラシ入れ | 1 | |
| 11 | ペーパータオルホルダ | 1 | |
| 12 | 給水接続口 | 1 | 15A 六角ニップル付き |
| 13 | 給湯接続口 | 1 | 15A 六角ニップル付き |
| 14 | 排水 | 1 | 排水トラップ40A 排水ホース付き |
| 15 | 電源コード | 1 | 単相3芯アース付き 2.7m |

| | |
|---|---|
| 電源 | 単相 100V |
| 定格周波数 | 50/60Hz |
| 定格消費電力 | 0.009kW |
| 質量 | 42kg |

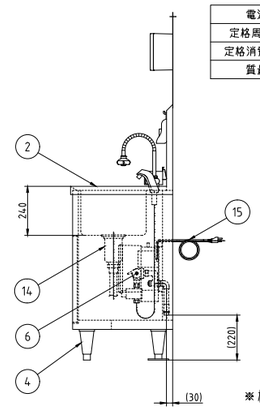


※機器姿勢は参考とする。

| No. N7 | 品 名 欠番 | 寸 法 | 台数 |
|---|---|---|---|

※機器姿勢は参考とする。

| No. N8 | 品 名 2槽シンク | 寸 法 1200X600X850 | 台数 2 |
|---|---|---|---|

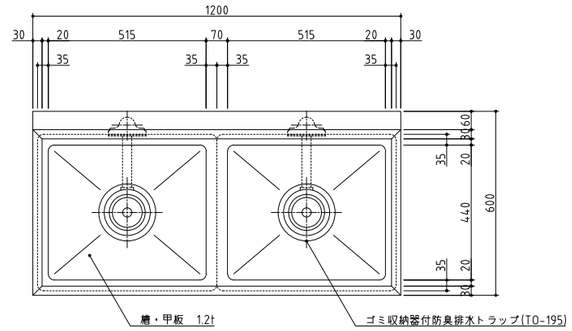


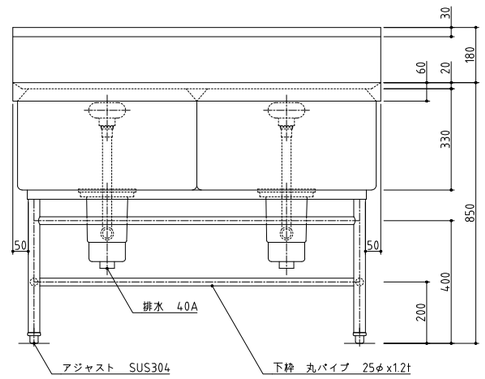


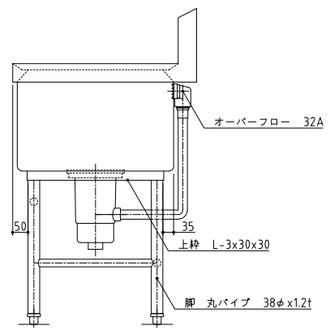


※機器姿勢は参考とする。

| 訂正 | 株式会社池田建築設計事務所 idea-image-inspiration | 設計者 有馬 慎介 一級建築士 第360847号 | 年月日 | 工事名 (仮称)新学校給食センター 厨房設備設置工事 | 図面名 厨房機器単品図56 | 縮尺 A1 - A3 - | 図面番号 厨-56 |
|---|---|---|---|---|---|---|---|
| | | 設計者 | 作図者 | | | | |